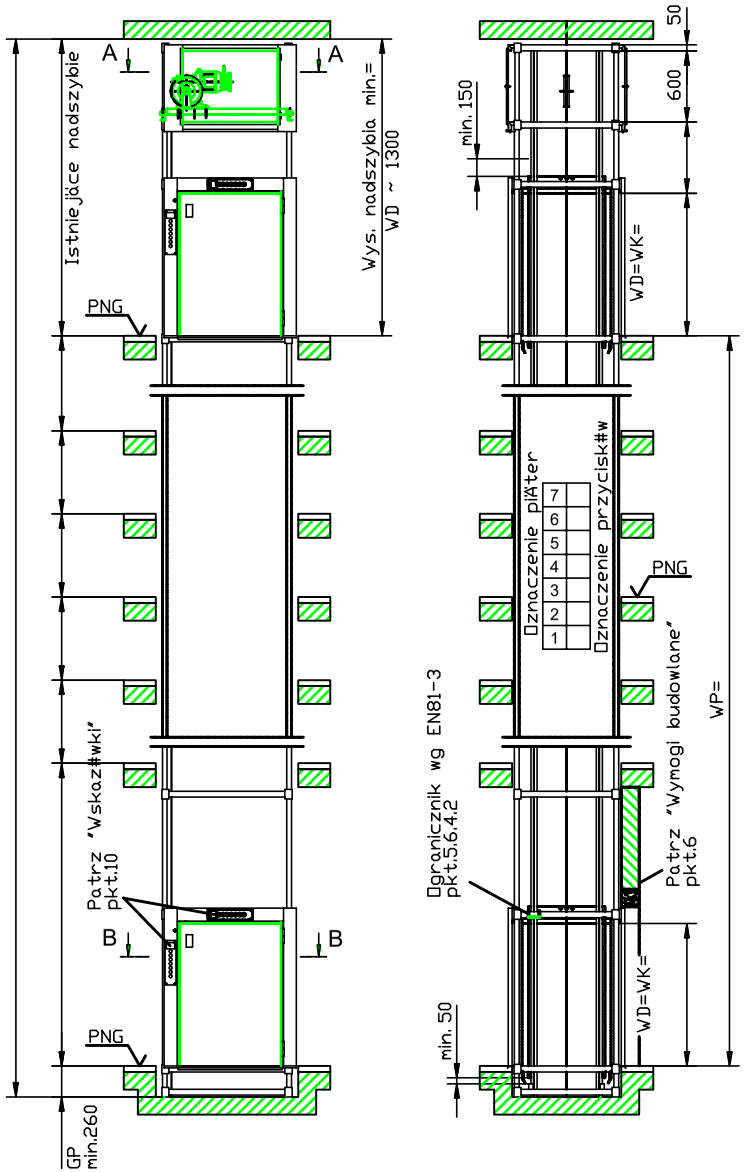

Pod szybem niedozwolone są przechodnie pomieszczenia

Dojście do maszynowni A lub B

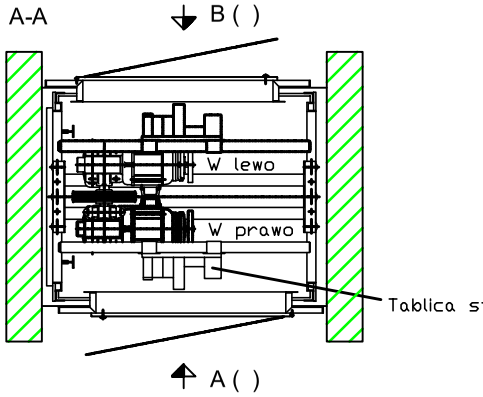

Otwierane w prawo							(x) Oznaczenie
Otwierane w lewo							(x)
1	2	3	4	5	6	7	

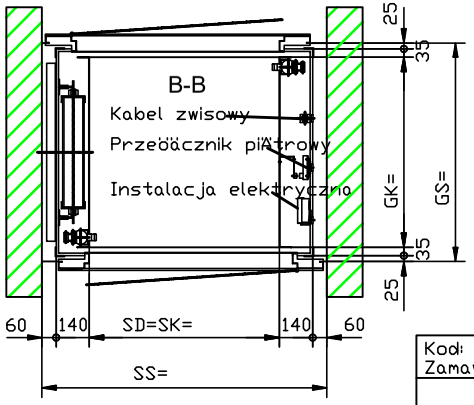

1	2	3	4	5	6	7	
Otwierane w prawo							(x) Oznaczenie
Otwierane w lewo							(x)

Wymogi budowlane

1. Miejscowe władze budowlane wydają zezwolenie na rodzaj szybu ze względu na obciążenia i obudowę.
2. Szyb należy wykonać w/g EN81-3 pkt.5.2.1 i 5.6.4. Zaleca się również wykonać spadek w kierunku odwrotnym do szybu, przed progiem, by zapobiec ewentualnemu wlewaniu się wody do szybu.
3. Wentylacja dymowa szybu i maszynowni, w/g krajowych przepisów budowlanych.
4. Wysokość wszystkich kondygnacji musi być zwymiarowana.
5. Z przyczyn techniczno budowlanych ściany powinny być wykonane po przeprowadzeniu montażu. W przypadku wykonania szybu przed montażem dźwigu ściany szybu muszą zachować pion i poziom. Max. dopuszczalne odchylenie od pionu osi środkowej może wynosić ~20 mm.
6. W przypadku istniejącego szybu należy usunąć ścianę od strony drzwiowej na całej wysokości kondygnacji i na szerokości szybu. Otwory drzwiowe wykonać wg rys. nr 5-60002-0104 i 5-60002-0192.
7. Temperatura w maszynowni i w szybie winna zawierać się w przedziale ~5°C - ~40°C.
8. Instalacja świetlna i siłowa prowadząca do maszynowni winna odpowiadać przepisom krajowym, jednakże winny one spełniać następujące wymagania.
8.1. Przewód zasilający 5 x 1,5 mm?, zabezpieczenie max 3 x 10 A inercyjny.
8.2. Przewód oświetleniowy 3 x 1,5 mm?, zabezpieczenie max 1 x 16 A inercyjny.
8.3. Przewód oświetleniowy 3 x 1,5 mm?, zabezpieczenie max 1 x 16 A inercyjny do gniazdka w podszybiu instalowanego przez stronę budowlaną.
Uwaga: przy znacznych długościach instalacji (przewodów) dobrać odpowiedni przekrój.
9. Należy zapewnić swobodny dostęp do maszynowni. Drabinki są dozwolone w przypadku gdy próg drzwi maszynowni znajduje się na wysokości nie większej niż 2,7 m ponad podłogą na poziomie wejścia. Przed podstawą drabinki musi być wolna przestrzeń o promieniu 1,5 m. (Patrz EN81-3, zał.J)
10. Oświetlenie dojść do szybu wg EN81-3 pkt.7.6.1.
11. Do montażu lub wymiany ciężkich elementów wymagane są urządzenia podnośne.

Wskazówki

1. Zaznaczyć w tabelce położenie drzwi dot. piąter.
2. Wszystkie wymiary dotyczą podłogi wykonanej na gotowo (Png), podane są w mm.
3. W określonych sytuacjach w kabinie należy zamontować odpowiednie urządzenie by uniknąć przesunięcia się przewożonego towaru na ścianę szybu.
4. Podczas prac konserwacyjnych w podszybiu należy zamontować ogranicznik wg EN81-3 pkt.5.6.4.2 na wys. 1,8 m od dna szybu.
5. Podczas prac konserwacyjnych w szybie należy na dachu kabiny umieścić urządzenie zakleszczające wg EN81-3 pkt.9.7.4.
6. Przed progiem drzwi konserwacyjnych należy zachować, wg EN81-3 pkt.6.3.2, wolną przestrzeń (powierzchnię) o wymiarach 700 mm x 600 mm.
7. Zabrania się umieszczania w szybie i maszynowni instalacji nie związanych z dźwigiem.
8. Inne wymogi prawa budowlanego mają pozostać zachowane.
9. Obciążenia:
9.1. Reakcja podpory na kątownik = 4570 N przy 2 przystankach, dla każdego dodatkowego przystanku doliczyć 550 N dotyczy standardowych wysokości między piątrami do 3,0 m.
9.2. Obciążenie zginania na prowadnice = 541 N.
10. W przypadku drzwi skrzydłowych o wysokości do 950 mm kaseta wezwań umieszczona jest w górnej ościeżnicy.
11. Zmiany są możliwe.

Kod:
Zamawiający:

Wykonanie zatwierdzono		Zmiany	Data
Dnia	a		
Posiadacz dźwigu	b		
	c		
Zakład montażowy:	d		

Dźwig towarowy małý
Typ BKG 100.30/9

Udźwig: 100 kg
Prędkość: v = 0,30 m/s

Bez skali		Data	Nazw.	Numer rysunku:	BKG-nr.:
	Kreś.			Numer kontraktu:	Nr. Artykułu:
	Spraw.			Wydanie: 02 / 2001	5-60900-0009-PL

CAD:C:00006980.SZN