Zestawienie stali dla siatek zbrojenia w płytach Poz.2.1- Poz.2.3 :

Poz. płyty	Rodzaj siatki	Grubość płyty	Rzędna spodu	Rzędna wierzchu	Powierzchnia [m²]	Średnica [mm]	Ciężar jednostkowy [kg/m²]	Ciężar [kg]
Poz.2.1	#8co200	15cm	-0.365m	-0.215m	1673,65m²	8	20x0,395=7,90	**3179,94**
							Dodatek na zakład 15%	**477**
							Suma [kg]	**3656,94**

Schemat zbrojenia naroży faw żelbetowych
skala 1:25

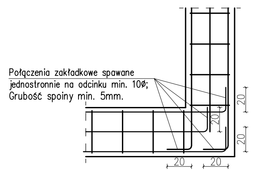

Detal montażu bednarki do zbrojenia faw fundamentowych
skala 1:25

Poz.2.1 PŁYTA PODPOSADZKOWA ZBROJONA
skala 1:25

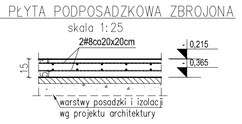

Poz.1.1 ŁAWA FUNDAMENTOWA
80x40 Lcał=238,10m

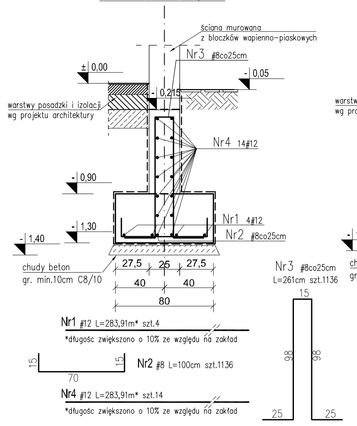

Poz.1.2 ŁAWA FUNDAMENTOWA
80x40 Lcał=308,70m

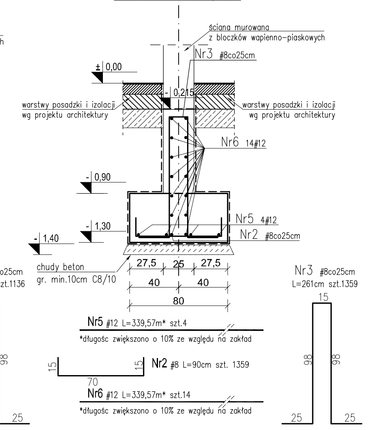

Poz.1.3 ŁAWA FUNDAMENTOWA
110x40 Lcał=18,50m

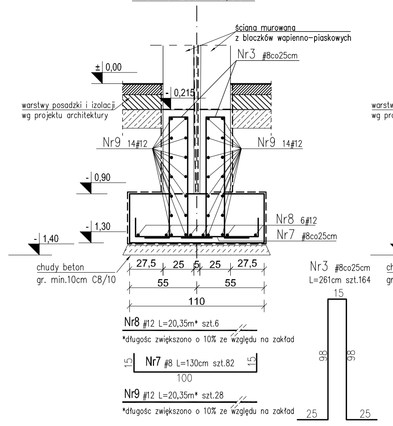

Poz.1.4 ŁAWA FUNDAMENTOWA
120x40 Lcał=25,00m

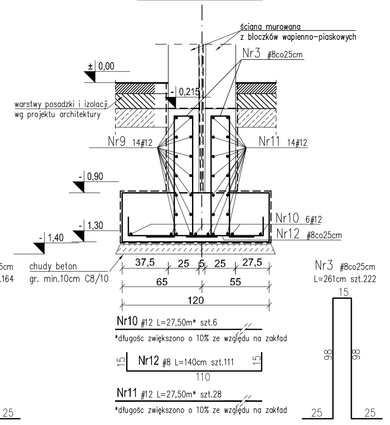

Poz.1.5 STOPA FUNDAMENTOWA
120x120x40cm szt.6
Przekrój A-A

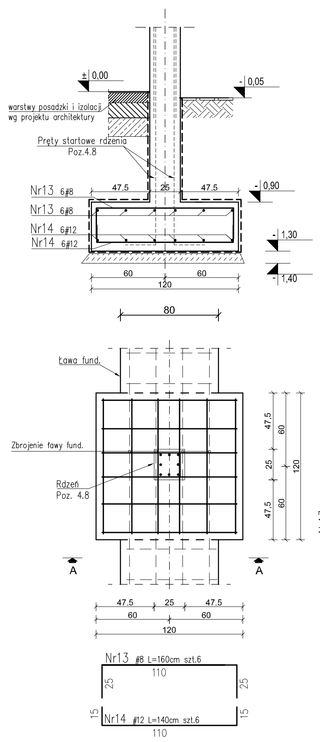

Poz.1.6 STOPA FUNDAMENTOWA
150x150x40cm szt.1
Przekrój B-B

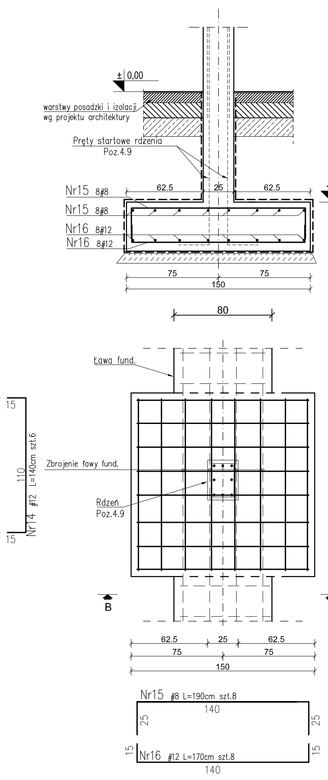

Poz.1.7 STOPA FUNDAMENTOWA
100x110x40cm szt.7
Przekrój C-C

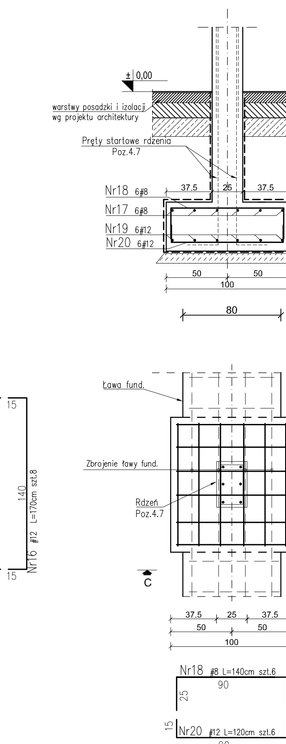

Poz.1.8 STOPA FUNDAMENTOWA
100x140x40cm szt.2
Przekrój D-D

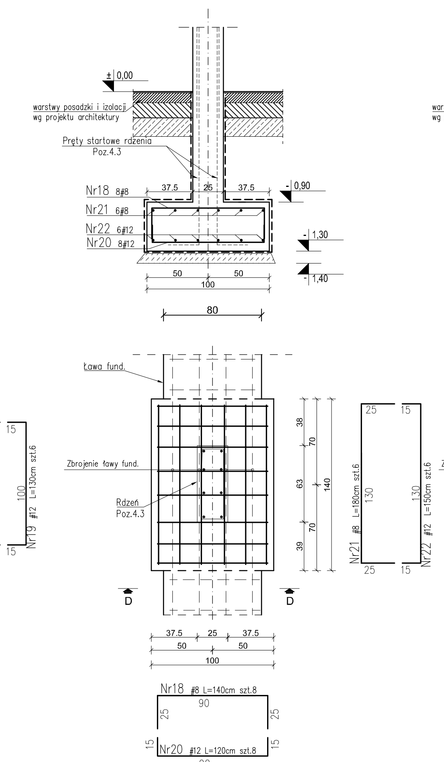

Poz.1.9 STOPA FUNDAMENTOWA
140x160x40cm szt.2
Przekrój E-E

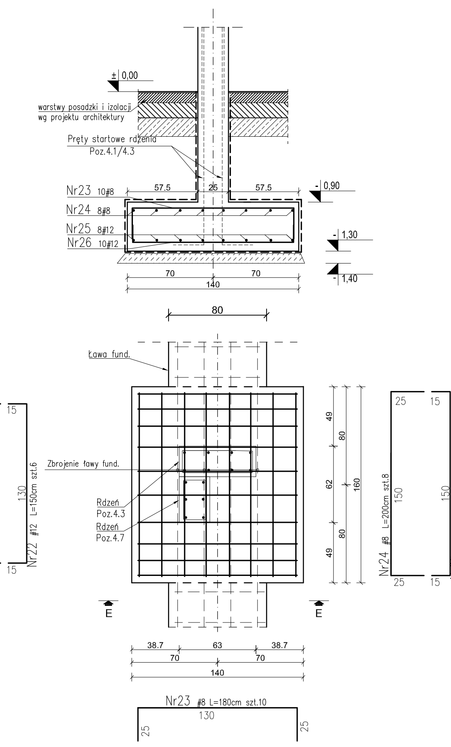

Poz.1.10 STOPA FUNDAMENTOWA
100x100x40cm szt.4
Przekrój F-F

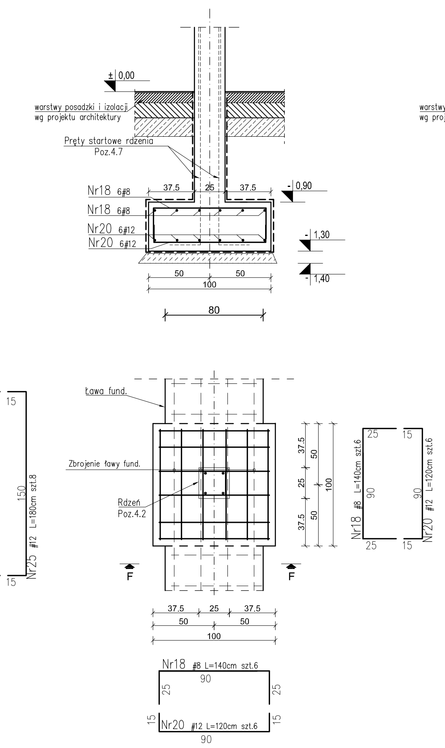

Poz.1.11 STOPA FUNDAMENTOWA
100x170x40cm szt.1
Przekrój G-G

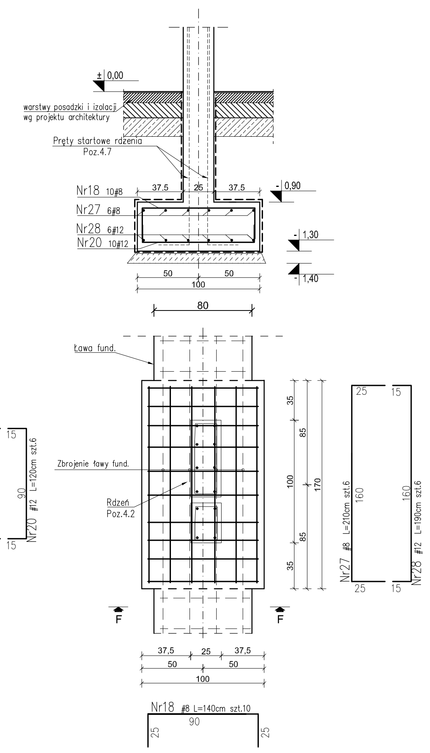

WYKAZ STALI ZBROJENIOWEJ

Element : Ławy i stopy fundamentowe Poz.1.1-Poz.1.11

Nr pręta	A-III N	Długość	Ilość	Ilość we wszystkich elementach	Długość całkowita prętów dla wszystkich elementów [m]	
	ø					A-III N
	[mm]	[m]	[szt]	[szt]	#8	#12
1.	12	283,91	4	4		1135,64
2.	8	1,00	1136=1359	2495	2495,00	
3.	8	2,61	1136+1359+154+222	2881	7519,41	
4.	12	283,91	14	14		3974,74
5.	12	339,57	4	4		1358,28
6.	12	339,57	14	14		4753,98
7.	8	1,30	82	82	106,60	
8.	12	20,35	6	6		122,10
9.	12	20,35	28	28		569,80
10.	12	27,50	6	6		165,00
11.	12	27,50	28	28		770,00
12.	8	1,40	111	111	155,40	
13.	8	1,6	6x6=6x6	72	115,20	
14.	12	1,4	6x6=6x6	72		100,80
15.	8	1,9	16	16	30,40	
16.	12	1,7	16	16		27,20
17.	8	1,5	7x6	42	63,00	
18.	8	1,4	7x6+2x8+4x6+10	92	128,80	
19.	12	1,3	7x6	42		54,60
20.	12	1,2	7x6+2x8+4x6+10	92		110,40
21.	8	1,8	2x6	12	21,60	
22.	12	1,5	2x6	12		18,00
23.	8	1,8	2x10	20	36,00	
24.	8	2	2x8	16	32,00	
25.	12	1,8	2x8	16		28,80
26.	12	1,6	2x10	20		32,00
27.	8	2,10	6	6	12,60	
28.	12	1,90	6	6		11,40
Długość całkowita wg średnic				[m]	10716,01	13232,74
Masa 1 mb pręta				[kg/m]	0,400	0,888
Masa łączna wg średnic prętów				[kg]	4286,40	11750,67
Masa łączna wg gatunków stali				[kg]		16037,08
Ogólna masa stali				[kg]		**16 038**

UWAGA:
1. Beton:
   –fundamenty: C30/37
   –płyty podposadzkowe C30/37
2. Stal zbrojeniowa: zbrojenie gładkie: A–III N (B500SP)
   strzemiona: A–III N (B500A)
3. Klasa ekspozycji: XC2
4. Otulina zbrojenia dla elementów w gruncie: min.50mm
5. Wymiary rysunku podano w centymetrach.

POSADOWIENIE: -1.30m p.p.p. =191.70m n.p.m.

Ławy i stopy fundamentowe Poz.1.1- Poz.1.11,
Płyty podposadzkowe Poz.2.1

UWAGI I OZNACZENIA:

1. Rysunek rozpatrywać łącznie z pozostałymi rysunkami konstrukcji oraz z projektami branżowymi;
2. Istniejącą warstwę humusu należy całkowicie usunąć a następnie wykonać wykopy pod projektowane fundamenty, płyty podposadzkowe;
3. Przy stwierdzeniu w poziomie posadowienia gruntów nienośnych lub słabszych niż podano w dokumentacji geotechnicznej należy je wymienić na piasek średni i zagęścić do Is=0,98 a w przypadku niewielkich miąższości tych gruntów wykonać podlewkę z chudego betonu;
4. Pod fundamentami należy wykonać warstwę podkładową z betonu C8/10 (B10) o min. grubości 10cm;
5. Z fundamentów wyprowadzić pręty startowe rdzeni;
6. Zestawienie stali starterów wyprowadzonych z fundamentów dla rdzeni zostało uwzględnione na rysunkach szczegółowych tych elementów;
7. Płyty podposadzkowe wykonać na min. 5cm warstwie betonu klasy C8/10 oraz na warstwie zagęszczonego piasku o współczynniku zagęszczenia Is=0,98; sposób zagęszczenia dostosować do posiadanego sprzętu;
8. Rzędne, które nie zostały odniesione do strony elementu, dotyczą dolnej krawędzi elementu w odniesieniu do "0" budynku;
9. Wszelkie przejścia instalacji przez fundamenty weryfikować z projektami branżowymi;

ZASADA WYMIAROWANIA I GIĘCIA ZBROJENIA GIĘTEGO
- WG SZKICU PONIŻEJ -

STRZEMIONA	GABARYT	SZCZEGÓŁ ZAGIĘCIA HAKA	SZCZEGÓŁ USYTUOWANIA STARTERÓW
WYMIAR "A1", "A2", "C" - DŁUGOŚĆ ZEWNĘTRZNA RAMIENIA STRZEMIONA			

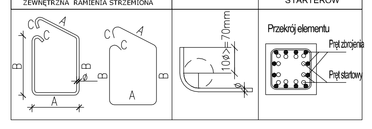

EKOBUD
PRZEDSIĘBIORSTWO PROJEKTOWO-BUDOWLANE "EKOBUD" s.c.
Dmosin Drugi nr 89 B, 95-061 Dmosin
PRACOWNIA PROJEKTOWA:
93-312 Łódź, ul. Tuszyńska 155

* UTWÓR CHRONIONY PRAWEM AUTORSKIM - WSZELKIE PRAWA ZASTRZEŻONE *

PROJEKT: Budowa przedszkola w miejscowości Goręczyno

TYTUŁ RYSUNKU: **Ławy i stopy fundamentowe Poz.1.1- Poz.1.11, Płyty podposadzkowe Poz.2.1**

SKALA: 1:25
DATA: 12.2021

BRANŻA: **KONSTRUKCJA**
FORMAT: PZ
NR RYSUNKU: K/4
NR W RIOKZ: K21

PROJEKTANT:	mgr inż. Łukasz Majchrzak	upr. bud. LOD/0167/POKI/13 w spec. konstrukcyjno-budowlanej bez ograniczeń	
ASYSTENT PROJ.:	Izabela Podwalska		
SPRAWDZAJĄCY:	mgr inż. Ewa Owsiarek	upr. bud. 147/0596, w spec. konstrukcyjno-budowlanej bez ograniczeń	