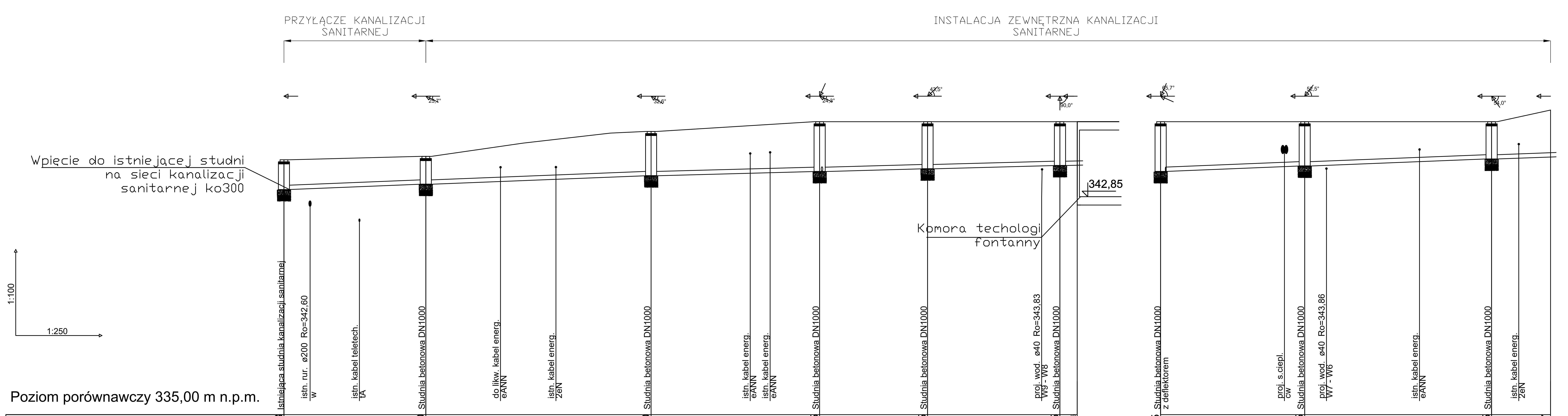

Poziom porównawczy 335,00 m n.p.m.

	KSist.	KS1	KS2	KS3	KS4	KS5	S1	KS3	KS6	KS7	S2
Rzędna terenu projektowanego	344,18	344,30	345,20	345,55	345,55	345,55	345,55	345,55	345,55	345,55	345,97
Rzędna dna kanału	343,11	343,30	343,61	343,76	343,86	343,97	343,99	343,76	343,96	344,21	344,29
Zagłębienie dna kanału [m]	1,07	1,00	1,59	1,79	1,69	1,58	1,56	1,79	1,59	1,34	1,68
Odległości [m]		12,76	20,27	15,15	9,68	11,90	1,57		12,94	16,79	5,31
Średnice, materiał / Spadek	PVC_T 160×4,7		1,5 %	PVC_T 160×4,7			1,0 %	PVC_T 160×4,7			1,5 %
Długość trasy [m]	0,00	12,76	33,04	48,19	57,87	69,78	71,35	0,00	12,94	29,73	35,03

Uwagi:
1.Rysunek rozpatrywać zgodnie z PZT oraz opisem technicznym.
2 Stosować tylko armaturę zgodną z wytycznymi PWiK Wodnik (hydranty, zasuwy, skrzynki, etc)
3.Wszystkie wymiary sprawdzić na budowie. Przed rozpoczęciem robót instalacji zewnętrznych należy wykonać ręczne wykopy kontrolne w celu określenia rzeczywistych rzędnych istniejącego uzbrojenia.
Rzeczywistą rzędną istniejących sieci porównać z założona na etapie projektowania i w przypadku wystąpienia rozbieżnosci - skorygować prowadzenie instalacji w uzgodnieniu z projektantem oraz jednostką eksploatującą.
W miejscach zbliżenia do istniejącego uzbrojenia wykopy wykonać ręcznie.
Nalezy zachować szczególną ostrożność przy wykopach prowadzonych w miejscach zbliżeń do istniejących sieci. Wykopy należy wykonywać ręcznie z zachowaniem szczególnej ostrżności.

UKŁADANIE W WYKOPIE RUR KANALIZACYJNYCH

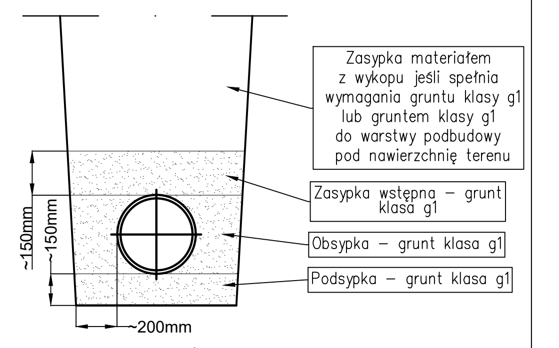

PRZY UKŁADANIU RUR NALEŻY PRZESTRZEGAĆ LOKALNYCH PRZEPISÓW I NORM DLA PODZIEMNYCH RUROCIAGÓW GRAWITACYJNYCH.
PODSTAWOWĄ ZASADĄ PRZY ZASYPCE JEST KONIECZNOŚĆ ZAPEWNIENIA ELASTYCZNEJ RURZE WŁAŚCIWEGO PODPARCIA BOCZNEGO.
W CELU SKOMPENSOWANIA NACISKU ZIEMI I RUCHU ULICZNEGO Z GÓRY.
DLATEGO WSTĘPNA ZASYPKA WZDŁUŻ BOKÓW RURY MUSI BYĆ ZAGĘSZCZONA ZE SZCZEGÓLNĄ OSTROŻNOŚCIĄ PRZEZ UBIJANIE NOGAMI LUB LEKKIM RĘCZNYM UBIJAKIEM WARSTWAMI CO 15 DO 25cm.
MECHANICZNE ZAGĘSZCZANIE POWYŻEJ RURY MOŻNA ZACZĄĆ KIEDY WYSOKOŚĆ ZASYPKI POWYŻEJ KORONY RURY WYNOSI MIN. 30cm

Uwaga:

WSZYSTKIE WYMIARY NALEŻY BEZWZGLĘDNIE SPRAWDZIĆ NA BUDOWIE.

PROJEKT NALEŻY ROZPATRYWAĆ ŁĄCZNIE Z OPISEM TECHNICZNYM, PROJEKTAMI BRANŻOWYMI ORAZ WSZYSTKIMI OPRACOWANIAMI KTÓRE WCHODZĄ W SKŁAD DOKUMENTACJI

Inwestor / Client

Miasto Jelenia Góra
Pl. Ratuszowy 58,
58-500 Jelenia Góra

Projektant/Executive Architect

creo project

CREOPROJECT Sp. Z O.O.
ul.Stanisława Staszica 4a
50-221 Wrocław
tel. 605676214, tel+fax 071/ 7181618

Temat/Subject

Rewitalizacja skweru pomiędzy ulicami Okrzei i Wojska Polskiego - Plac Kościuszki w Jeleniej Górze
Dz. Nr 83/2 oraz części działek 76/2, 82/2, 84/1, 84/2; AM-59, Obręb 0028

Instalacje sanitarne
Projektował/Designers
Maciej Skrzycki — KKK/003/PWBKb/2020

Sprawdził / Verified by
Wojciech Łopata — 127/DOŚ/12

Projekt/Project

PROFIL KANALIZACJI SANITARNEJ

Data / Date	11.2021	Skala/Scale	1:100/1:250
Przeznaczenie/ /Purpose	PROJEKT WYKONAWCZY		

Branża Field	Numer rysunku Drawing Number	Rewizja Revision
INSTALACJE SANITARNE	NET.03	-