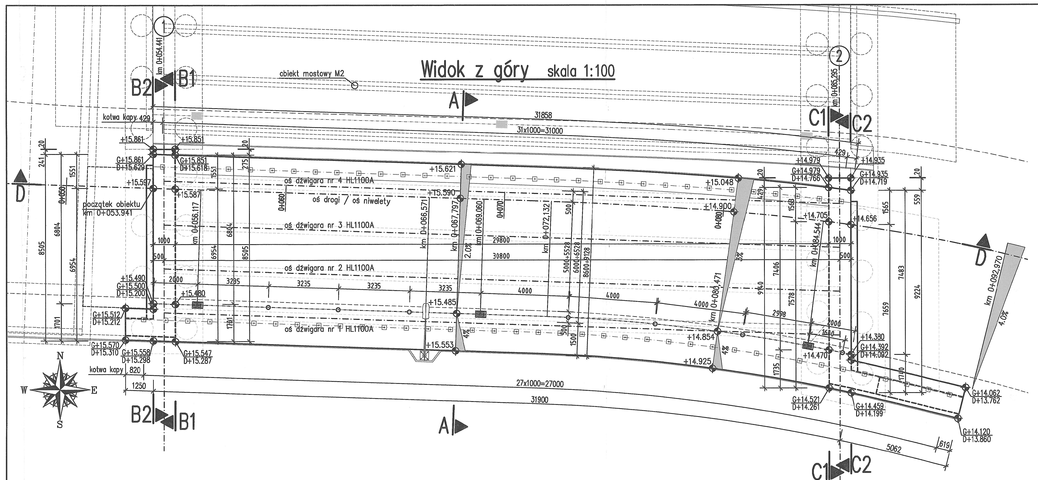
Widok z góry skala 1:100

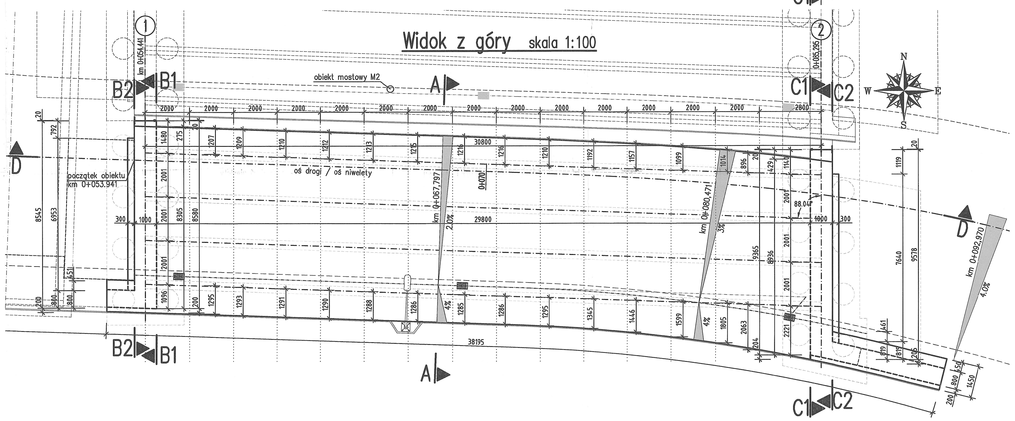
Widok z góry skala 1:100

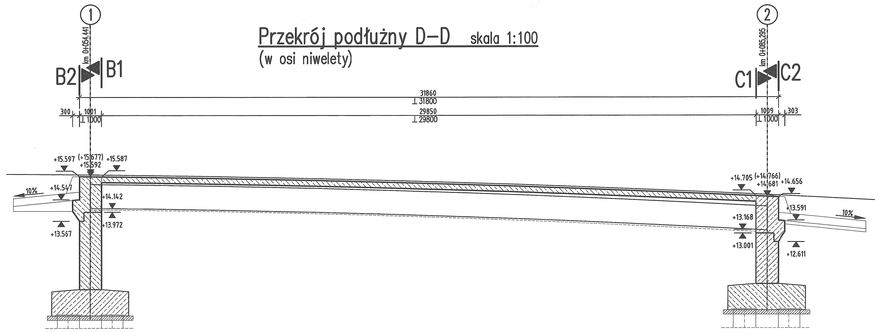
Przekrój podłużny D–D skala 1:100
(w osi niwelety)

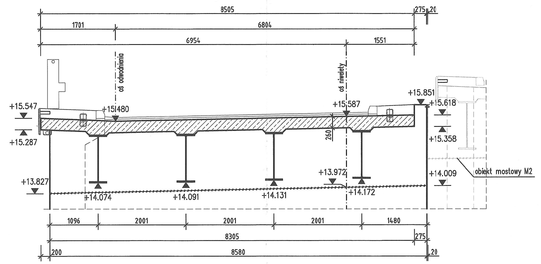
Przekrój B1–B1 skala 1:50

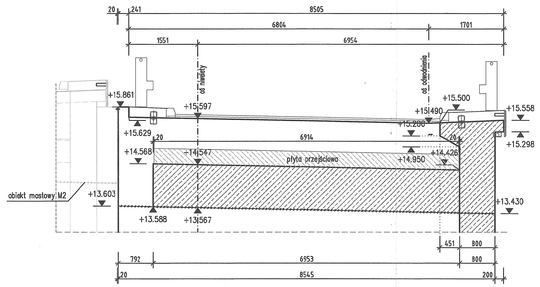
Przekrój B2–B2 skala 1:50

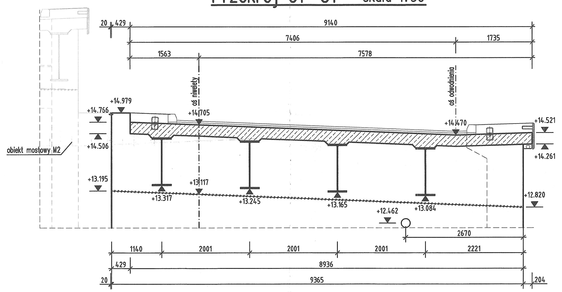
Przekrój C1–C1 skala 1:50

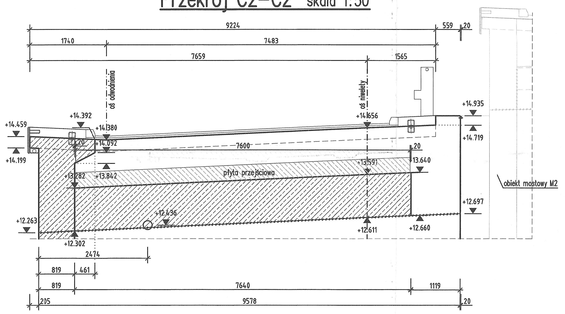
Przekrój C2–C2 skala 1:50

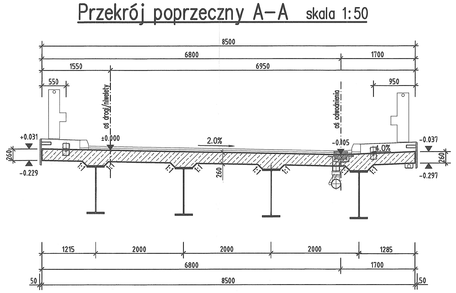
Przekrój poprzeczny A–A skala 1:50

PROJEKT:
BUDOWA ULICY STRZELECKIEGO
W PRUSZCZU GDAŃSKIM

ZAMAWIAJĄCY:
GMINA MIEJSCA PRUSZCZ GDAŃSKI
ul. Grunwaldzka 20
83-000 Pruszcz Gdański

WYKONAWCA:
Przedsiębiorstwo Wdrożeniowe Creator
Gdańsk, ul. Andrzeja Struga 6A/4
NIP: 583-326-14-54

BIURO DROGOWE
Gdynia, ul. Graniczna 25/11
NIP: 586-219-45-36

STADIUM:
PROJEKT WYKONAWCZY

TYTUŁ:
Most M3 nad Kanałem Raduni
Geometria płyty ustroju nośnego

PROJEKTOWAŁ: mgr inż. Henryk Mikołajski		WSPÓŁPRACOWNIK: POMIEJSKOPOMIEJ spec. mostowa	PODPIS:
PROJEKTOWY SPRAWDZAJĄCY: mgr inż. Michał Strzeżyński		WSPÓŁPRACOWNIK: POMIEJSKOPOMIEJ spec. mostowa	PODPIS:
ZAKRES: MOSTOWA	FAZA: PROJEKT WYKONAWCZY	DATA: 11/2022	NR RYS.: M3- 5.1
TYM: 1/2.1.3.		SKALA: 1:50	

© REGIST. DRUKÓW PRAWDZIWYCH, ZAWIERA KOLEJNE TUTEJ DLA ZASTRZEŻENIA KOPIOWANIE WYŁĄCZNIE ZAKONOWE