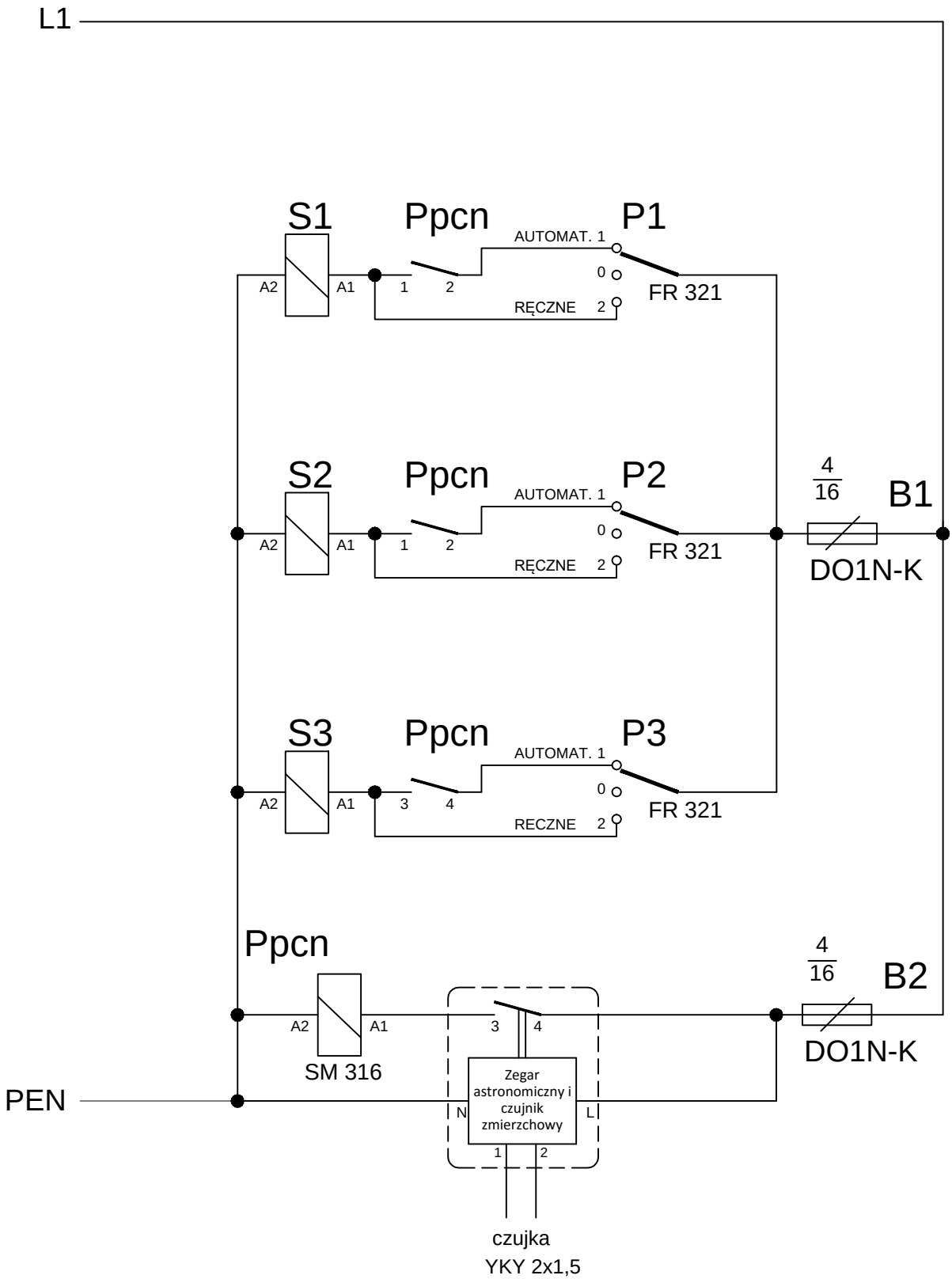

TRYDAN
KORNEL BOROWSKI
ul. Skłodowskiej Curie 40, 83-200 Starogard Gd.
e-mail: biuro@trydan.pl, www.TRYDAN.pl
tel: 600-872-648 NIP: 592-210-04-97

INWESTOR	Gmina Miejska Starogard Gdański ul. Gdańsk 6, 83-200 Starogard Gdański			
TEMAT	Budowa oświetlenia ulicznego ul. Kormoraniej i Sowiej w Starogardzie Gdańskim			
LOKALIZACJA	dz.nr 5/83, 513 obr.: 2, 121/5, 348 obr.: 37 ul. Sowia i Kormorania			
NAZWA RYS.	Skrzyna SO - schemat układu sterowania			
BRANŻA	INSTALACJE ELEKTRYCZNE	DATA 04-2016	NR RYS. E05	Numer katalogowy 2016 - 10
PROJEKTOWAŁ	mgr inż. Kornel Borowski upr. nr POM/0025/POOE/15		SKALA -	
SPRAWDZIŁ	mgr inż. Grzegorz Dymerski upr. nr POM/0005/PWOE/14		REWIZJA 0	