Sztuk	Œruby	Norma	Materia³	Waga	Ozn.
4	FAZII20*200		gvz__gvz		Monta¿owe
4	M16*45	7990	8.8	0.65	Monta¿owe
2	M20*60	7990	8.8	0.63	Monta¿owe
4	M16*35	933	8.8	0.51	Monta¿owe
14	HVM20*60	6914	10.9	4.92	Monta¿owe
Waga ca³kowita (kg)				6.71	

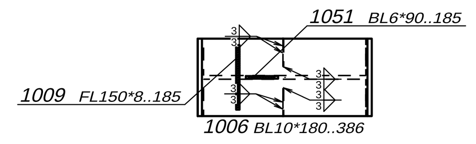

Widok 112, A-A

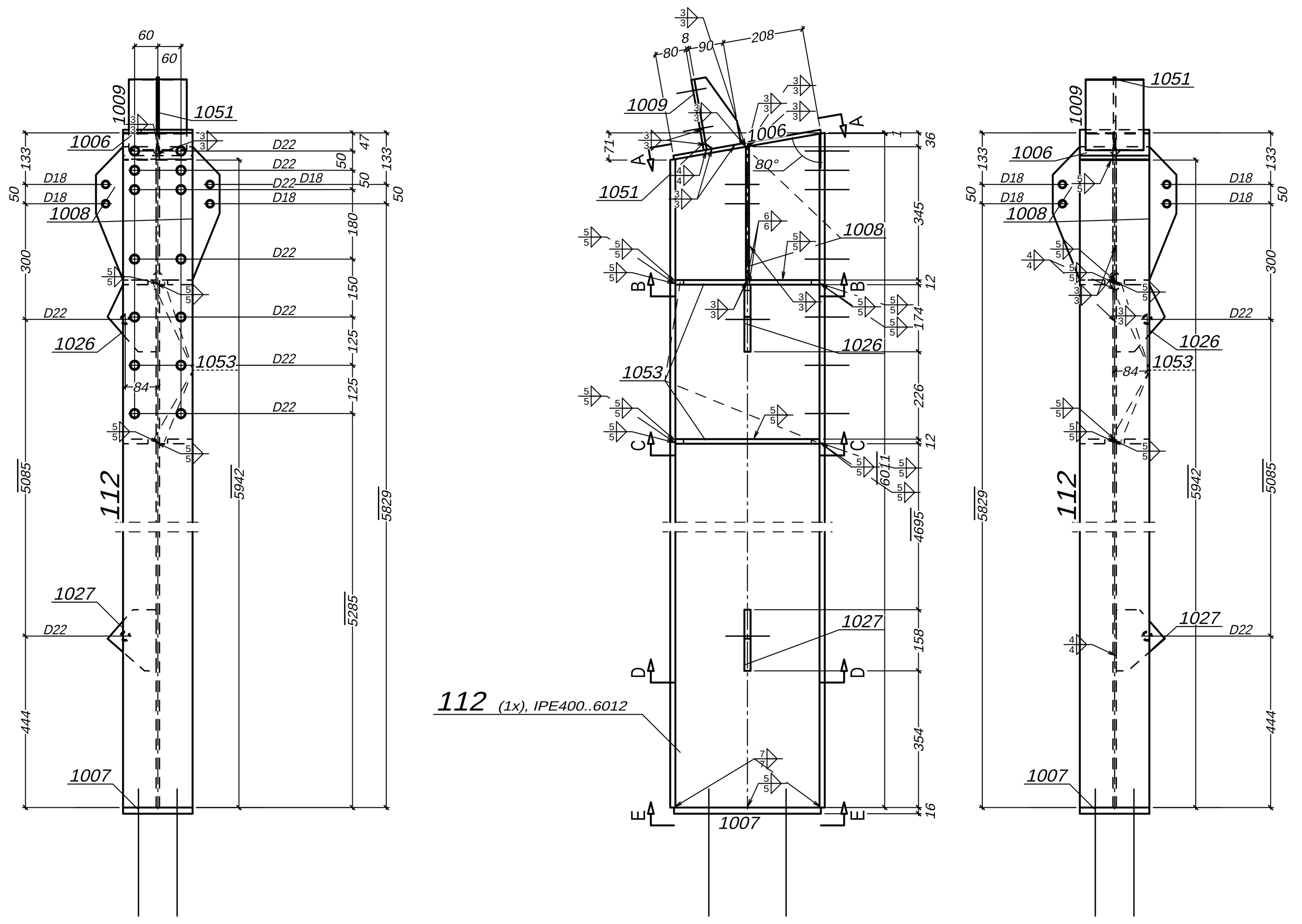

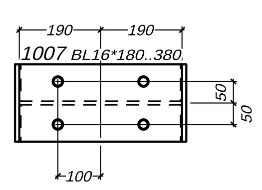

Widok 112, E-E

** Zest. dla jednego el. wysy³kowego-Poz.112 Suma 1 x Wykonaæ

Nr.	Tnr	Poz.	Nazwa	Sztuk	Profil	Materia³	D³ugoœæ	Waga	Ozn.
1	1	112	S³up	1	IPE400	S355	6012	398.62	
2	1	1006	Blacha	1	BL10*180	S355	386	5.46	
3	1	1007	DŸwigar	1	BL16*180	S355	380	8.59	
4	1	1008	Blacha	2	BL8*156	S355	345	6.75	
5	1	1009	Blacha	1	FL150*8	S355	185	1.74	
6	1	1026	Blacha	1	BL16*126	S355	174	2.74	
7	1	1027	Blacha	1	BL16*126	S355	158	2.50	
8	1	1051	Blacha	1	BL6*90	S355	185	0.78	
9	1	1053	RIPPE	4	BL12*86	S355	373	12.04	
Waga ca³kowita (kg)								439.23	
Gabaryty (W x S x D): 400 x 320 x 6172									

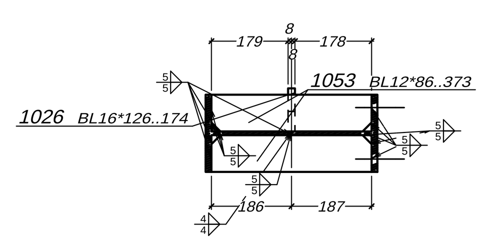

Przekrój 112, C-C

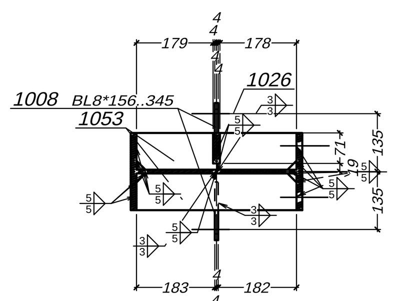

Przekrój 112, B-B

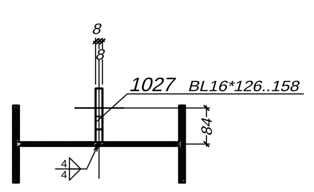

Przekrój 112, D-D

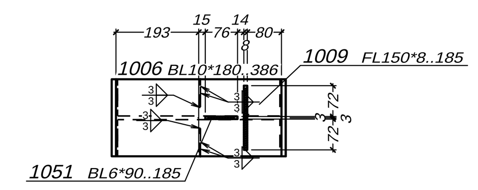

Widok 113, A-A

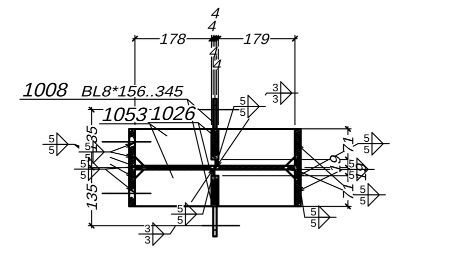

Przekrój 113, B-B

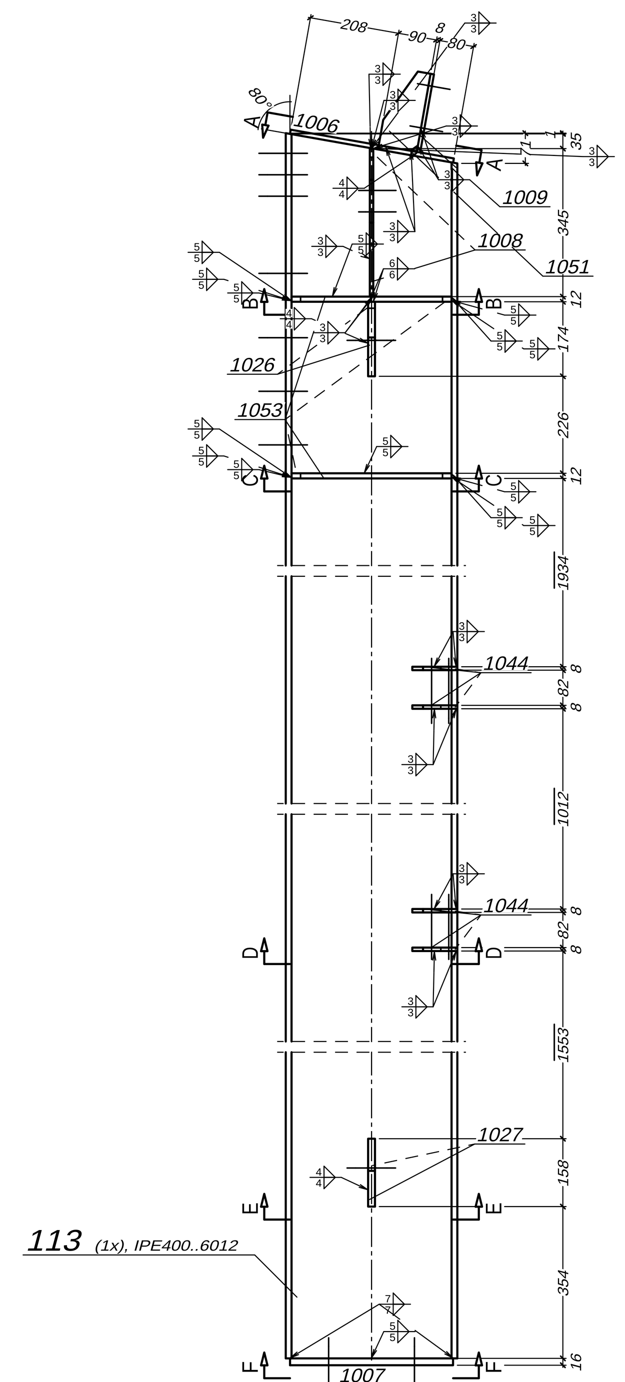

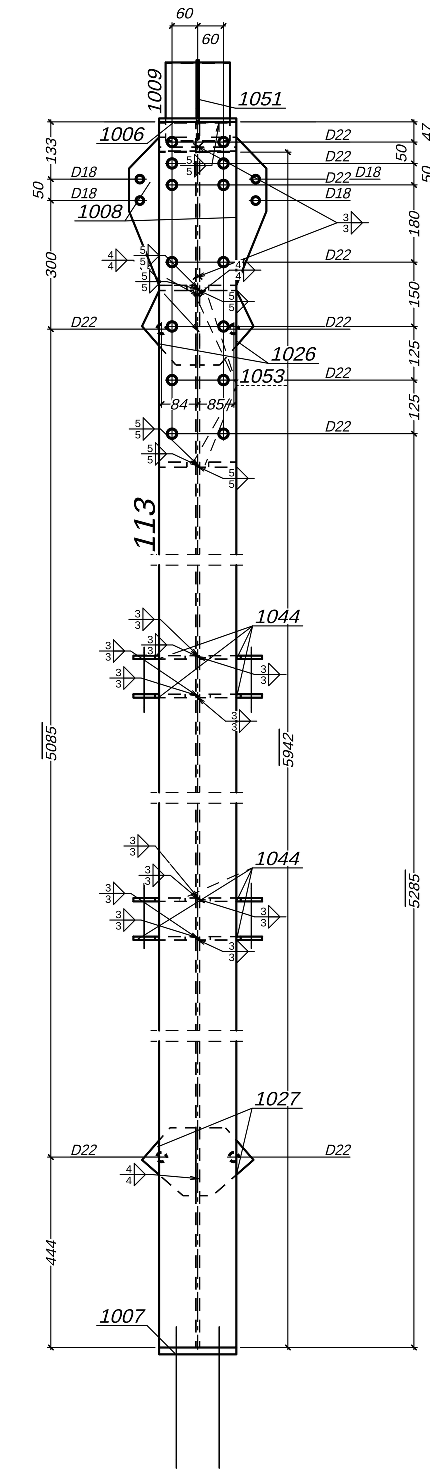

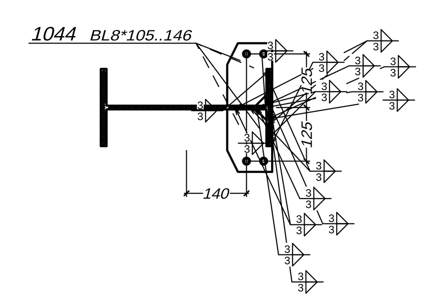

Przekrój 113, D-D

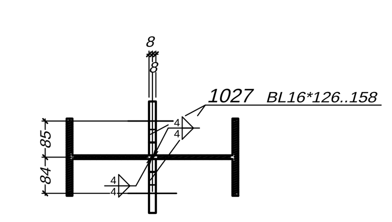

Przekrój 113, E-E

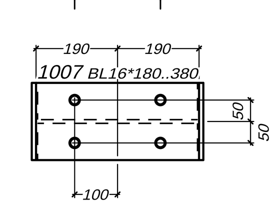

Widok 113, F-F

Sztuk	Œruby	Norma	Materia³	Waga	Ozn.
4	FAZII20*200		gvz__gvz		Monta¿owe
4	M16*45	7990	8.8	0.65	Monta¿owe
4	M20*60	7990	8.8	1.26	Monta¿owe
8	M12*120	931	8.8	1.13	Monta¿owe
4	M16*35	933	8.8	0.51	Monta¿owe
14	HVM20*60	6914	10.9	4.92	Monta¿owe
Waga ca³kowita (kg)				8.48	

** Zest. dla jednego el. wysy³kowego-Poz.113 Suma 1 x Wykonaæ

Nr.	Tnr	Poz.	Nazwa	Sztuk	Profil	Materia³	D³ugoœæ	Waga	Ozn.
1	1	113	S³up	1	IPE400	S355	6012	398.62	
2	1	1006	Blacha	1	BL10*180	S355	386	5.46	
3	1	1007	DŸwigar	1	BL16*180	S355	380	8.59	
4	1	1008	Blacha	2	BL8*156	S355	345	6.75	
5	1	1009	Blacha	1	FL150*8	S355	185	1.74	
6	1	1026	Blacha	2	BL16*126	S355	174	5.48	
7	1	1027	Blacha	2	BL16*126	S355	158	5.00	
8	1	1044	Blacha	8	BL8*105	S355	146	7.69	
9	1	1051	Blacha	1	BL6*90	S355	185	0.78	
10	1	1053	RIPPE	4	BL12*86	S355	373	12.04	
Waga ca³kowita (kg)								452.16	
Gabaryty (W x S x D): 400 x 320 x 6172									

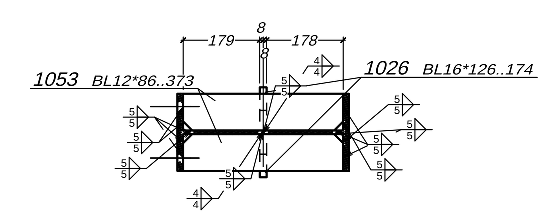

Przekrój 113, C-C

Sztuk	Œruby	Norma	Materia³	Waga	Ozn.
4	FAZII20*200		gvz__gvz		Monta¿owe
4	M16*45	7990	8.8	0.65	Monta¿owe
2	M20*60	7990	8.8	0.63	Monta¿owe
4	M16*35	933	8.8	0.51	Monta¿owe
14	HVM20*60	6914	10.9	4.92	Monta¿owe
Waga ca³kowita (kg)				6.71	

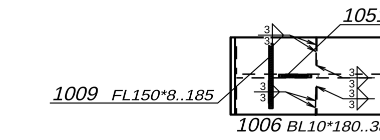

Widok 114, A-A

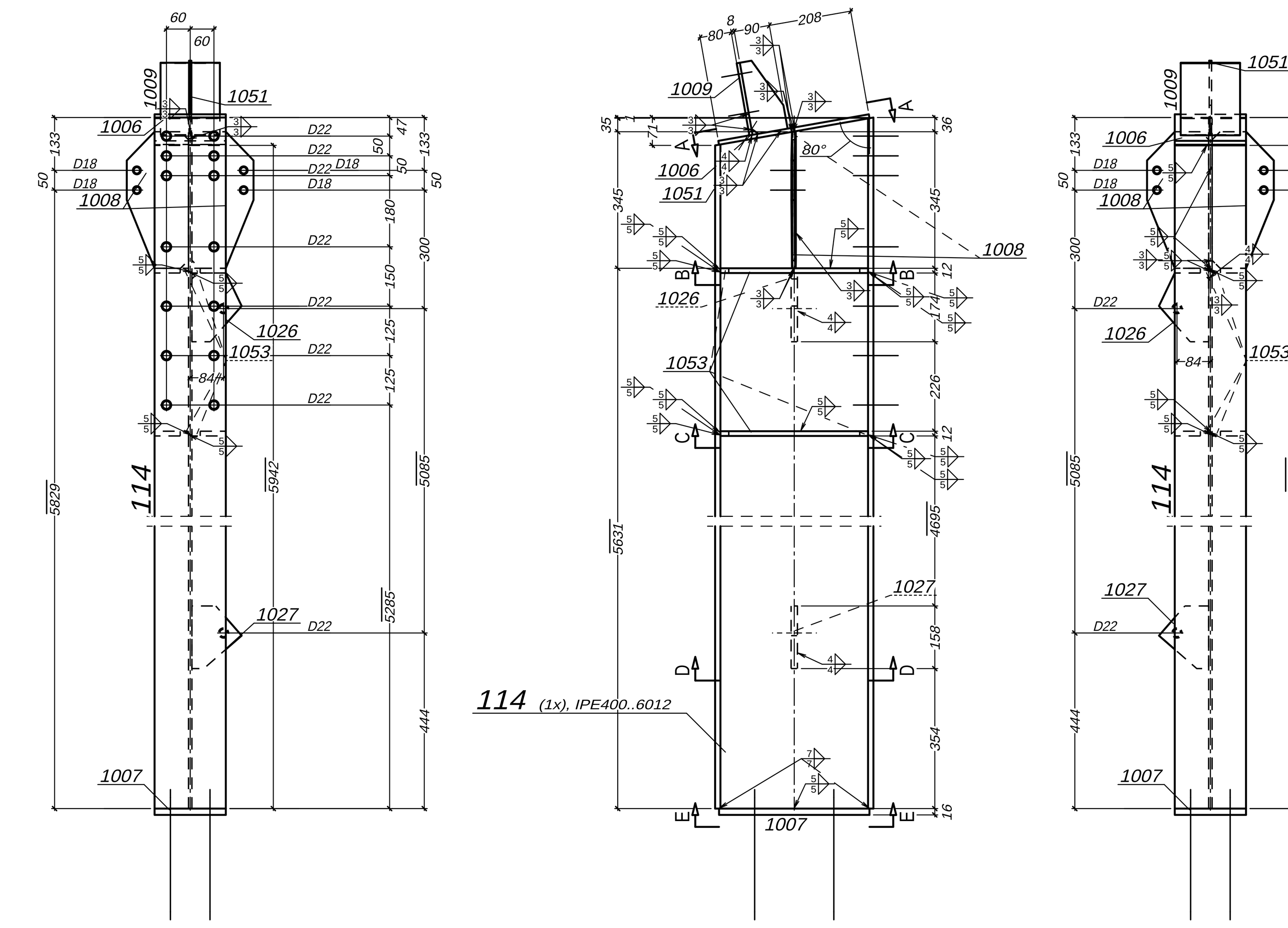

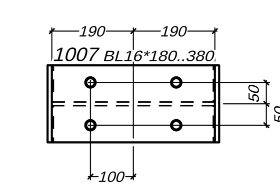

Widok 114, E-E

** Zest. dla jednego el. wysy³kowego-Poz.114 Suma 1 x Wykonaæ

Nr.	Tnr	Poz.	Nazwa	Sztuk	Profil	Materia³	D³ugoœæ	Waga	Ozn.
1	1	114	S³up	1	IPE400	S355	6012	398.62	
2	1	1006	Blacha	1	BL10*180	S355	386	5.46	
3	1	1007	DŸwigar	1	BL16*180	S355	380	8.59	
4	1	1008	Blacha	2	BL8*156	S355	345	6.75	
5	1	1009	Blacha	1	FL150*8	S355	185	1.74	
6	1	1026	Blacha	1	BL16*126	S355	174	2.74	
7	1	1027	Blacha	1	BL16*126	S355	158	2.50	
8	1	1051	Blacha	1	BL6*90	S355	185	0.78	
9	1	1053	RIPPE	4	BL12*86	S355	373	12.04	
Waga ca³kowita (kg)								439.23	
Gabaryty (W x S x D): 400 x 320 x 6172									

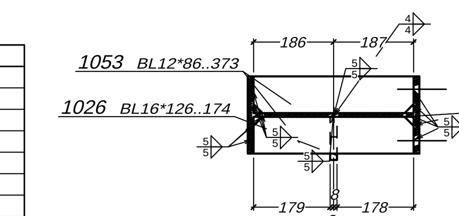

Przekrój 114, C-C

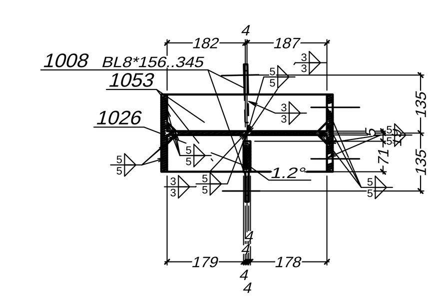

Przekrój 114, B-B

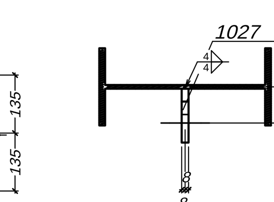

Przekrój 114, D-D

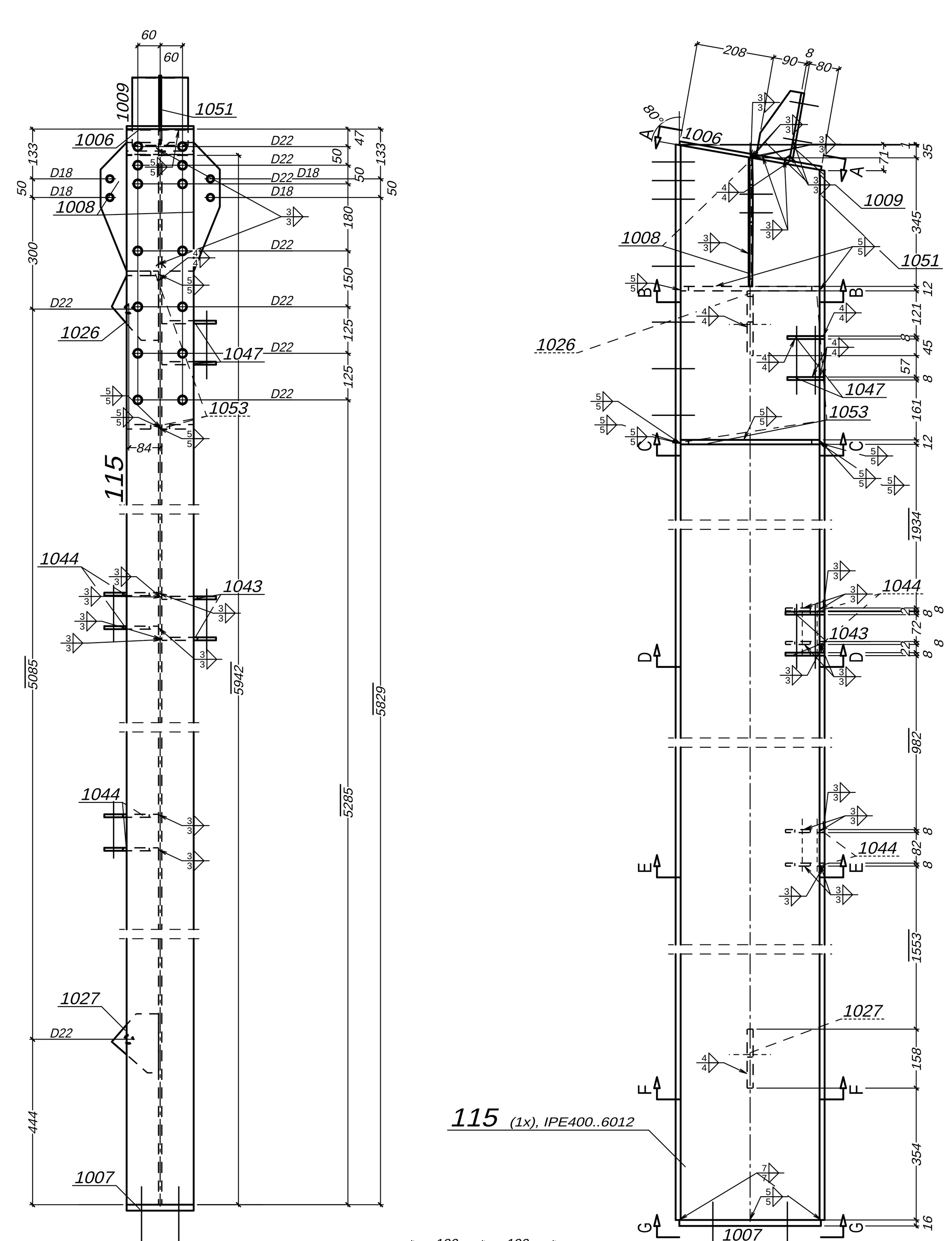

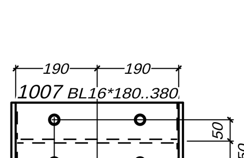

Widok 115, G-G

** Zest. dla jednego el. wysy³kowego-Poz.115 Suma 1 x Wykonaæ

Nr.	Tnr	Poz.	Nazwa	Sztuk	Profil	Materia³	D³ugoœæ	Waga	Ozn.
1	1	115	S³up	1	IPE400	S355	6012	398.62	
2	1	1006	Blacha	1	BL10*180	S355	386	5.46	
3	1	1007	DŸwigar	1	BL16*180	S355	380	8.59	
4	1	1008	Blacha	2	BL8*156	S355	345	6.75	
5	1	1009	Blacha	1	FL150*8	S355	185	1.74	
6	1	1026	Blacha	1	BL16*126	S355	174	2.74	
7	1	1027	Blacha	1	BL16*126	S355	158	2.50	
8	1	1043	Blacha	2	BL8*105	S355	146	1.92	
9	1	1044	Blacha	4	BL8*105	S355	146	3.84	
10	1	1047	Blacha	2	BL8*100	S355	146	1.83	
11	1	1051	Blacha	1	BL6*90	S355	185	0.78	
12	1	1053	RIPPE	3	BL12*86	S355	373	9.03	
Waga ca³kowita (kg)								443.82	
Gabaryty (W x S x D): 400 x 320 x 6172									

Sztuk	Œruby	Norma	Materia³	Waga	Ozn.
4	FAZII20*200		gvz__gvz		Monta¿owe
4	M16*45	7990	8.8	0.65	Monta¿owe
2	M20*60	7990	8.8	0.63	Monta¿owe
4	M12*120	931	8.8	0.57	Monta¿owe
2	M12*140	931	8.8	0.32	Monta¿owe
4	M16*35	933	8.8	0.51	Monta¿owe
14	HVM20*60	6914	10.9	4.92	Monta¿owe
2	M16*140	931	8.8	0.58	Monta¿owe
Waga ca³kowita (kg)				8.18	

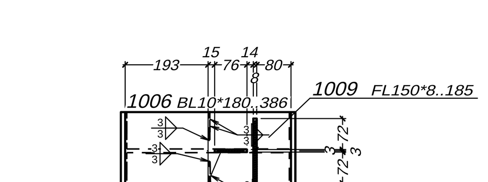

Widok 115, A-A

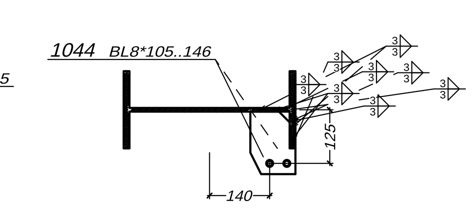

Przekrój 115, E-E

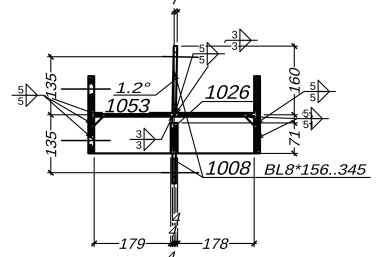

Przekrój 115, B-B

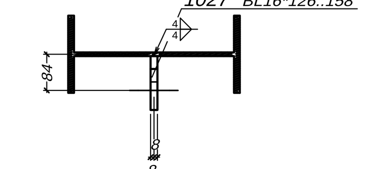

Przekrój 115, F-F

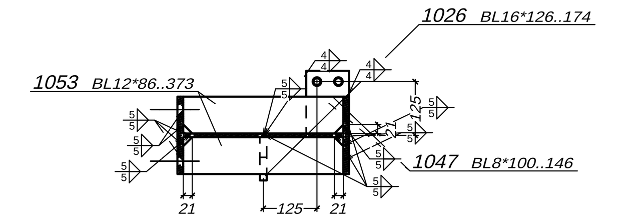

Przekrój 115, C-C

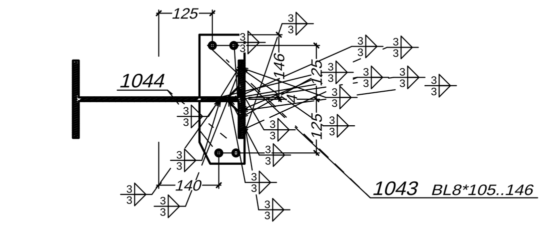

Przekrój 115, D-D

UWAGA:

1.Jezeli nie zaznaczono inaczej, spoiny wykonac jako pachwinowe.
a=0,7 gr. laczonych elementow w przypadku spoin jednostronnych.
a=0,5 gr. laczonych elementow w przypadku spoin dwustronnych.
2.Nie oznaczone spoiny czolowe wykonac na pelen przekroj cienszego z elementow.
3.Przed montazem konstrukcji nalezy sprawdzic zgodnosc wykonania fundamentów z projektem.
4.Po dokreceniu srub fundamentowych podkladki z blachy nalezy przyspawac do blachy podstawy.
5.Na blachy czolowe stosowac blachy uniwersalne
6.Blachy czolowe nalezy sprawdzic, czy nie maja rozwarstwien.
7.Jezeli nie opisano inaczej polaczenia doczolowe sprezyæ sila 0.5So i 0.5Mo.
8.Dopuszcza sie wykonanie rygli wylacznie z tolerancja ujemna.
9. Widok kratki pomostowej:
a) widziany z do³u

a) widziany z góry

DATA	REWIZJA	OPIS ZMIAN	ZMIENIAJACY
09.02.2023	A	WYDANIE PODSTAWOWE	W.R.

INWESTOR
URZ¥D MIASTA I GMINY SZTUM
ul. Mickiewicza 39, 82-400 Sztum

OBIEKT
BUDOWA HALI NAPRAWCZO-MAGAZYNOWO-WYSTAWIENNICZEJ Z ZAPLECZEM TECH-BIUROWYM, GARA¯EM, NIEZBEDN¥ INFRASTRUKTUR¥, DOJAZDEM I PLACEM MANEWROWYM
na terenie czêœci d

JEDNOSTKA PROJEKTOWA
PROFKON Biuro Projektowe Sp. z o.o
ul. Ludwika Waryñskiego 167; 86-300 Grudzi¹dz
e-mail: biuro@profkonbp.pl
www.profkonbp.pl

FAZA
PROJEKT WYKONAWCZY

BRANZA
KONSTRUKCYJNA

NAZWA RYSUNKU
Poz.112-115

FUNKCJA	IMIE I NAZWISKO	NR UPRAWNIEN	SPECJALNOSC	PODPIS
PROJEKTOWAL	mgr inz. Wojciech Remus	KUP/0006/POOK/08	Konstr.- Bud.	W. Remus

DATA	NR RYSUNKU	REWIZJA	SKALA RYSUNKU
09.02.2023	K104	A	1:10