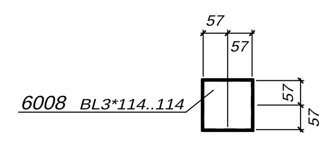

Sztuk	Œruby	Norma	Materia³	Waga	Ozn.
4	FAZII16*50		gvz__gvz		Monta¿owe
4	M16*150	931	8.8	1.23	Monta¿owe
Waga ca³kowita (kg)				1.23	

Widok 603, A-A

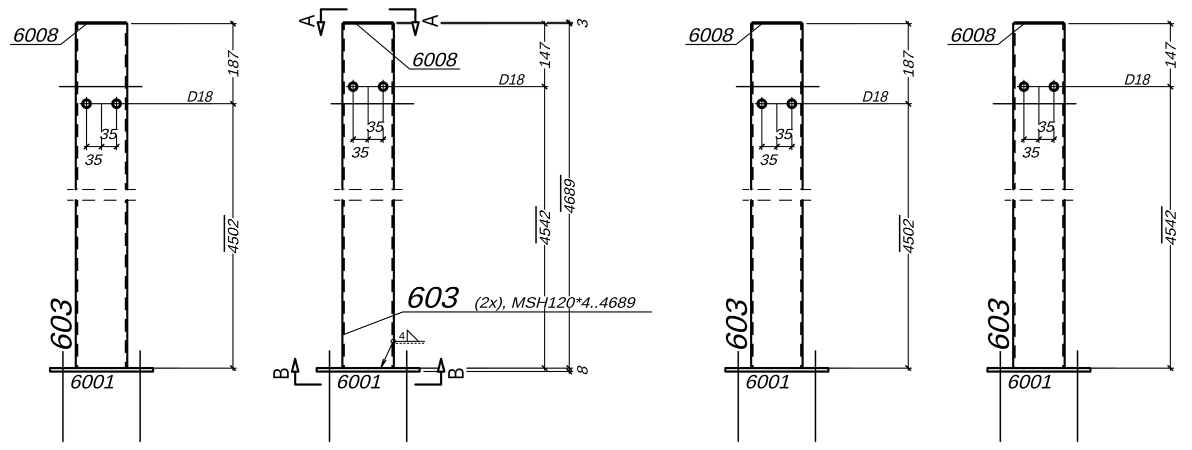

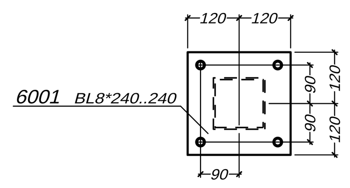

Widok 603, B-B

** Zest. dla jednego el. wysy³kowego-Poz.603 Suma 2 x Wykonaæ

Nr.	Tnr	Poz.	Nazwa	Sztuk	Profil	Materia³	D³ugoœ	Waga	Ozn.
1	6	603	Slup	1	MSH120*4	S235	4689	67.41	
2	6	6001	Blacha	1	BL8*240	S235	240	3.62	
3	6	6008	Blacha	1	BL3*114	S235	114	0.31	
Waga ca³kowita (kg)								71.33	
Gabaryty (W x S x D): 240 x 240 x 4700									

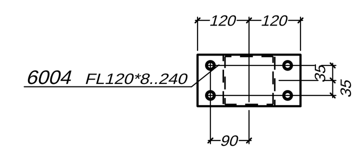

Widok 604, A-A

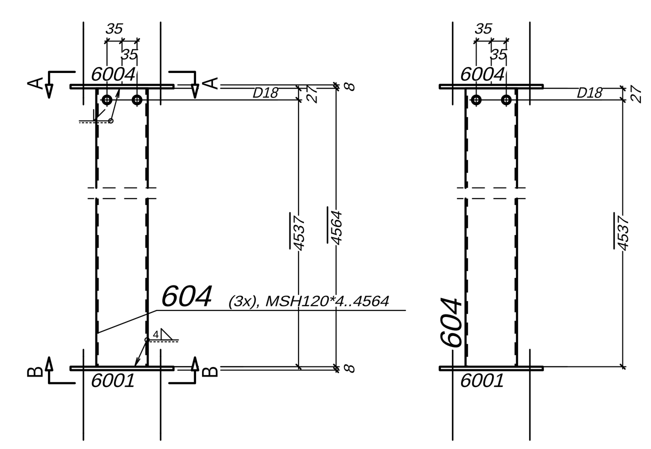

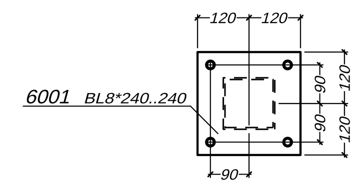

Widok 604, B-B

** Zest. dla jednego el. wysy³kowego-Poz.604 Suma 3 x Wykonaæ

Nr.	Tnr	Poz.	Nazwa	Sztuk	Profil	Materia³	D³ugoœ	Waga	Ozn.
1	6	604	Slup	1	MSH120*4	S235	4564	65.61	
2	6	6001	Blacha	1	BL8*240	S235	240	3.62	
3	6	6004	Blacha	1	FL120*8	S235	240	1.81	
Waga ca³kowita (kg)								71.04	
Gabaryty (W x S x D): 240 x 240 x 4580									

Sztuk	Œruby	Norma	Materia³	Waga	Ozn.
4	FAZII16*50		gvz__gvz		Monta¿owe
6	M16*150	931	8.8	1.84	Monta¿owe
Waga ca³kowita (kg)				1.84	

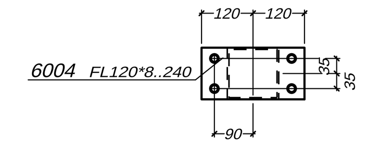

Widok 605, A-A

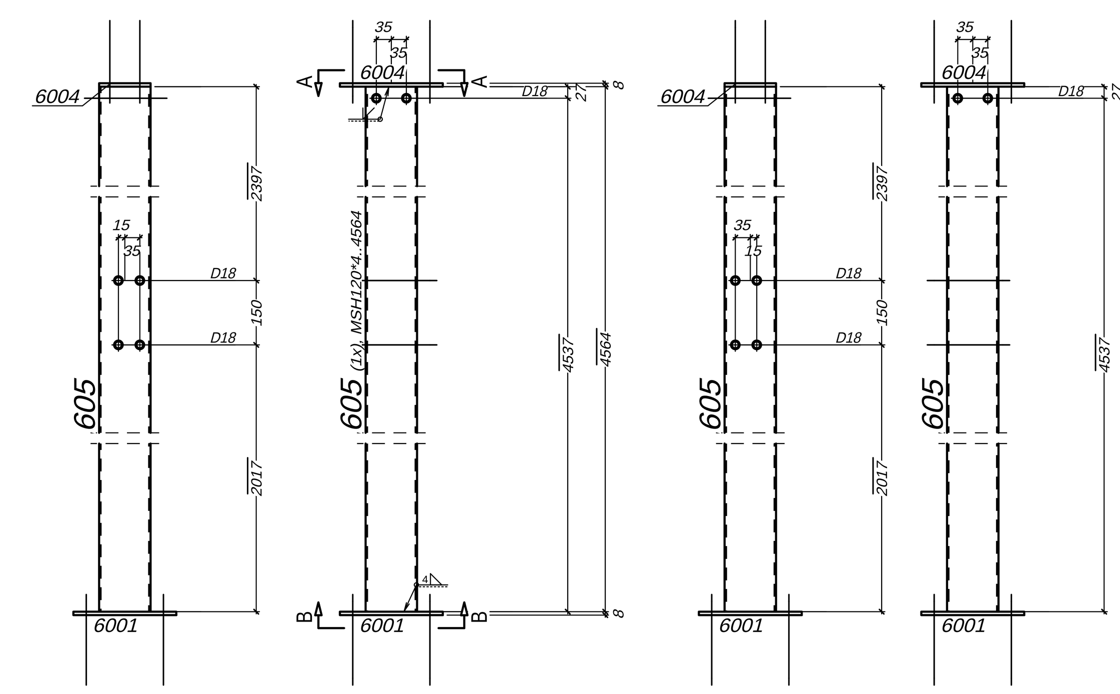

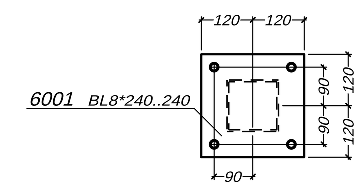

Widok 605, B-B

Sztuk	Œruby	Norma	Materia³	Waga	Ozn.
4	FAZII16*50		gvz__gvz		Monta¿owe
10	M16*150	931	8.8	3.07	Monta¿owe
Waga ca³kowita (kg)				3.07	

** Zest. dla jednego el. wysy³kowego-Poz.605 Suma 1 x Wykonaæ

Nr.	Tnr	Poz.	Nazwa	Sztuk	Profil	Materia³	D³ugoœ	Waga	Ozn.
1	6	605	Slup	1	MSH120*4	S235	4564	65.61	
2	6	6001	Blacha	1	BL8*240	S235	240	3.62	
3	6	6004	Blacha	1	FL120*8	S235	240	1.81	
Waga ca³kowita (kg)								71.04	
Gabaryty (W x S x D): 240 x 240 x 4580									

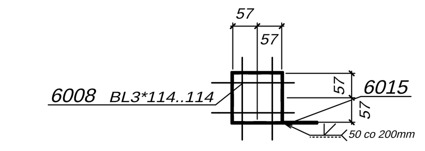

Sztuk	Œruby	Norma	Materia³	Waga	Ozn.
8	M16*150	931	8.8	2.45	Monta¿owe
4	FAZII16*50		gvz__gvz		Monta¿owe
Waga ca³kowita (kg)				2.45	

Widok 606, A-A

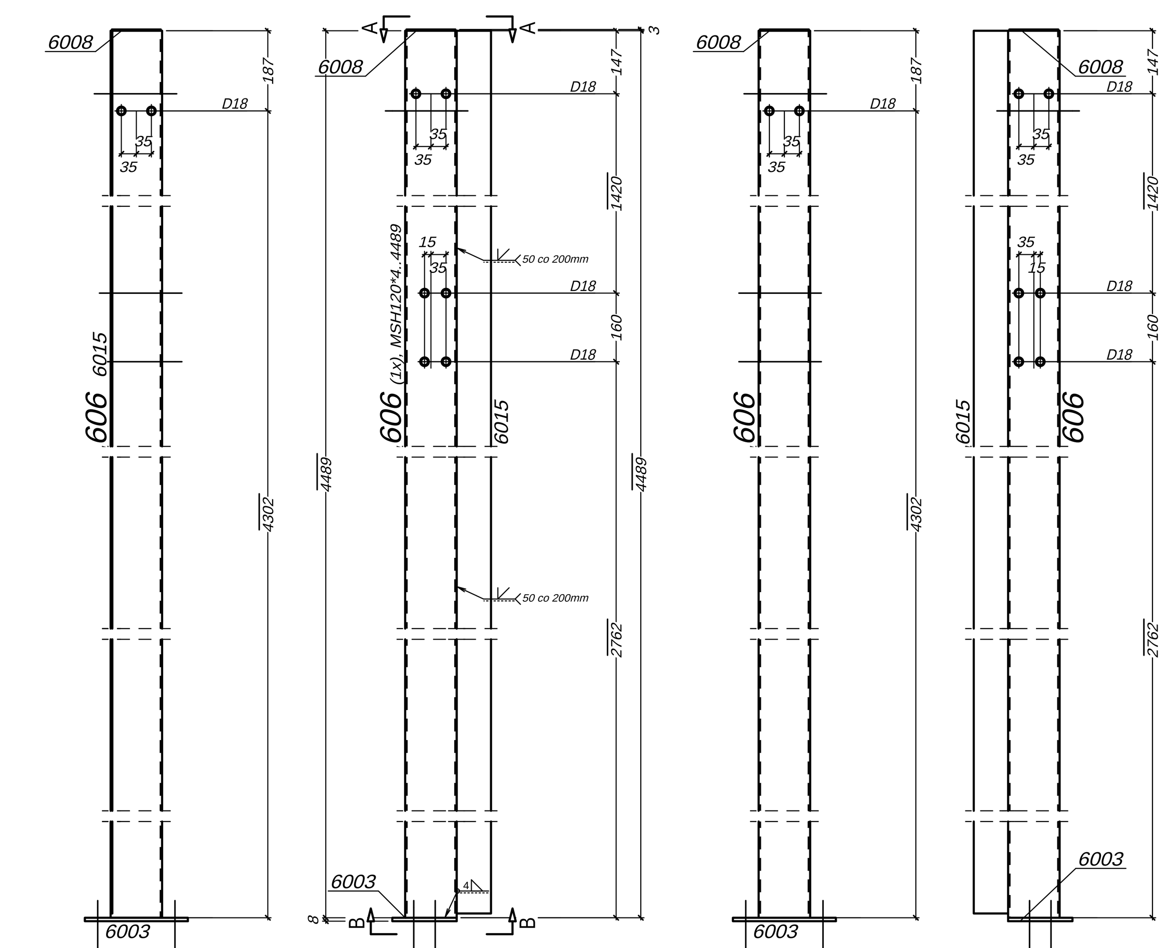

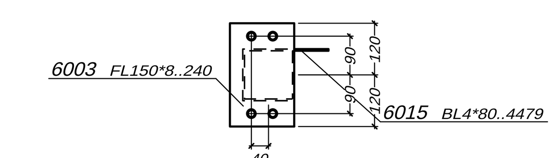

Widok 606, B-B

** Zest. dla jednego el. wysy³kowego-Poz.606 Suma 1 x Wykonaæ

Nr.	Tnr	Poz.	Nazwa	Sztuk	Profil	Materia³	D³ugoœ	Waga	Ozn.
1	6	606	Slup	1	MSH120*4	S235	4489	64.53	
2	6	6003	Blacha	1	FL150*8	S235	240	2.26	
3	6	6008	Blacha	1	BL3*114	S235	114	0.31	
4	6	6015	Blacha	1	BL4*80	S235	4479	11.25	
Waga ca³kowita (kg)								78.35	
Gabaryty (W x S x D): 230 x 240 x 4500									

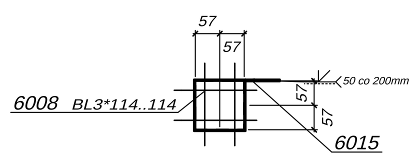

Sztuk	Œruby	Norma	Materia³	Waga	Ozn.
4	FAZII16*50		gvz__gvz		Monta¿owe
12	M16*150	931	8.8	3.68	Monta¿owe
Waga ca³kowita (kg)				3.68	

Widok 607, A-A

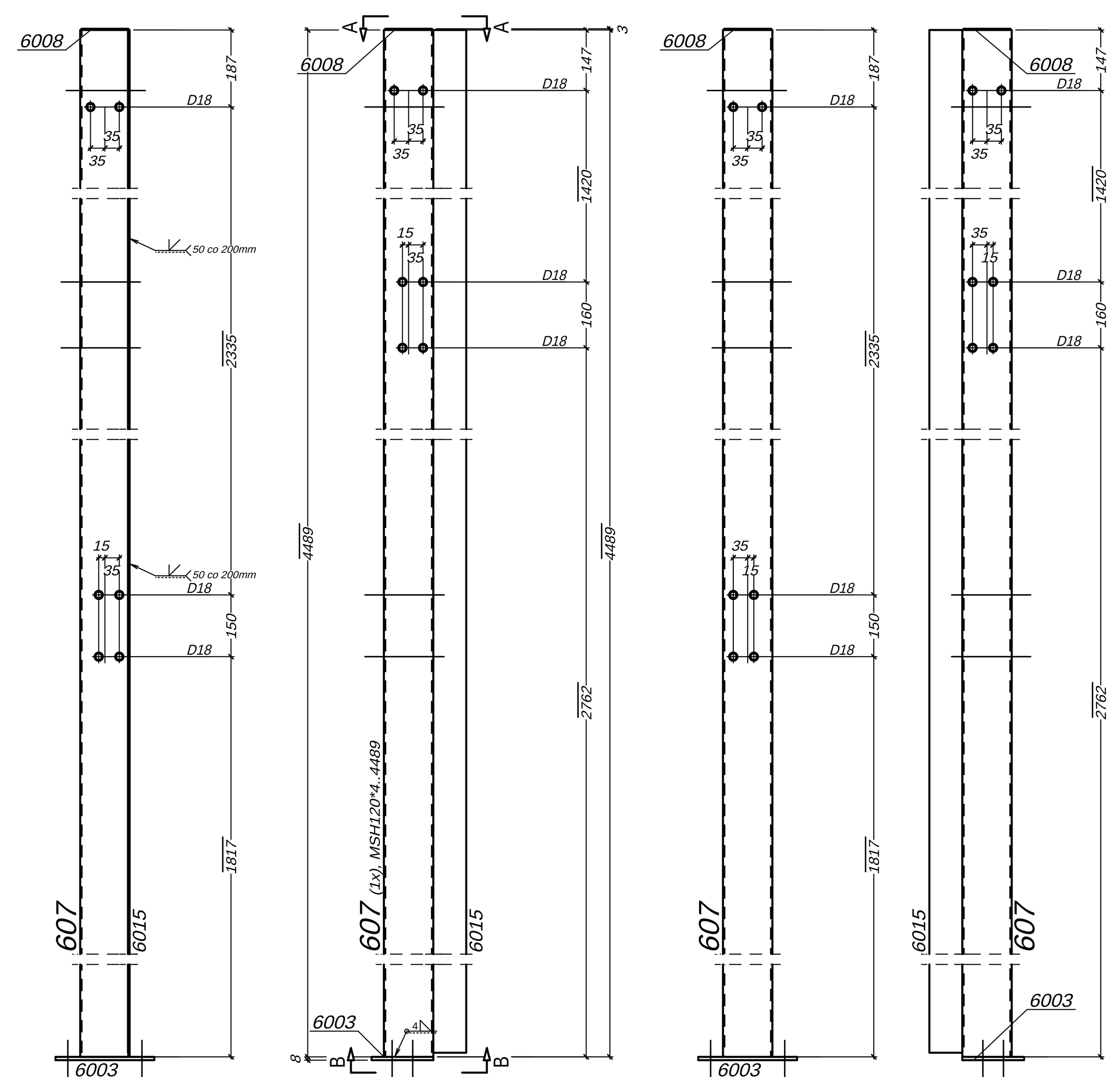

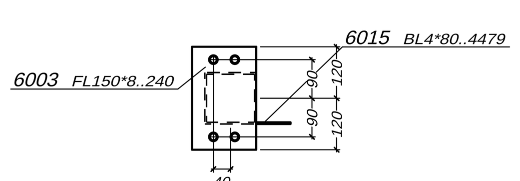

Widok 607, B-B

** Zest. dla jednego el. wysy³kowego-Poz.607 Suma 1 x Wykonaæ

Nr.	Tnr	Poz.	Nazwa	Sztuk	Profil	Materia³	D³ugoœ	Waga	Ozn.
1	6	607	Slup	1	MSH120*4	S235	4489	64.53	
2	6	6003	Blacha	1	FL150*8	S235	240	2.26	
3	6	6008	Blacha	1	BL3*114	S235	114	0.31	
4	6	6015	Blacha	1	BL4*80	S235	4479	11.25	
Waga ca³kowita (kg)								78.35	
Gabaryty (W x S x D): 230 x 240 x 4500									

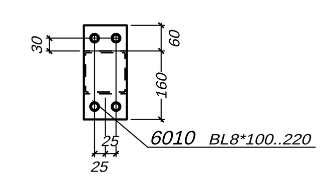

Widok 608, A-A

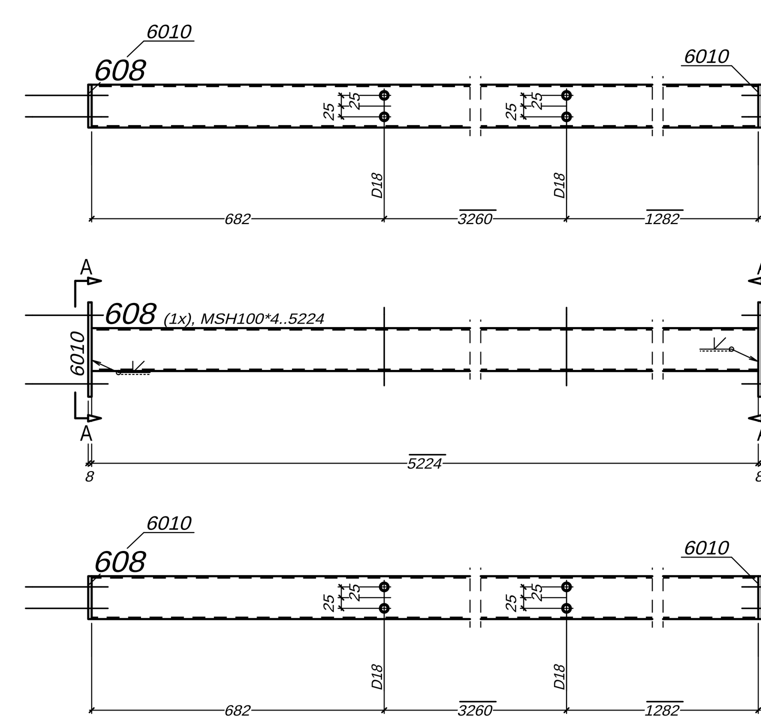

** Zest. dla jednego el. wysy³kowego-Poz.608 Suma 1 x Wykonaæ

Nr.	Tnr	Poz.	Nazwa	Sztuk	Profil	Materia³	D³ugoœ	Waga	Ozn.
1	6	608	S³up	1	MSH100*4	S235	5224	62.43	
2	6	6010	Blacha	2	BL8*100	S235	220	2.76	
Waga ca³kowita (kg)								65.19	
Gabaryty (W x S x D): 220 x 100 x 5240									

Sztuk	Œruby	Norma	Materia³	Waga	Ozn.
4	M16*140	931	8.8	1.16	Monta¿owe
8	M16*150	931	8.8	2.45	Monta¿owe
Waga ca³kowita (kg)				3.62	

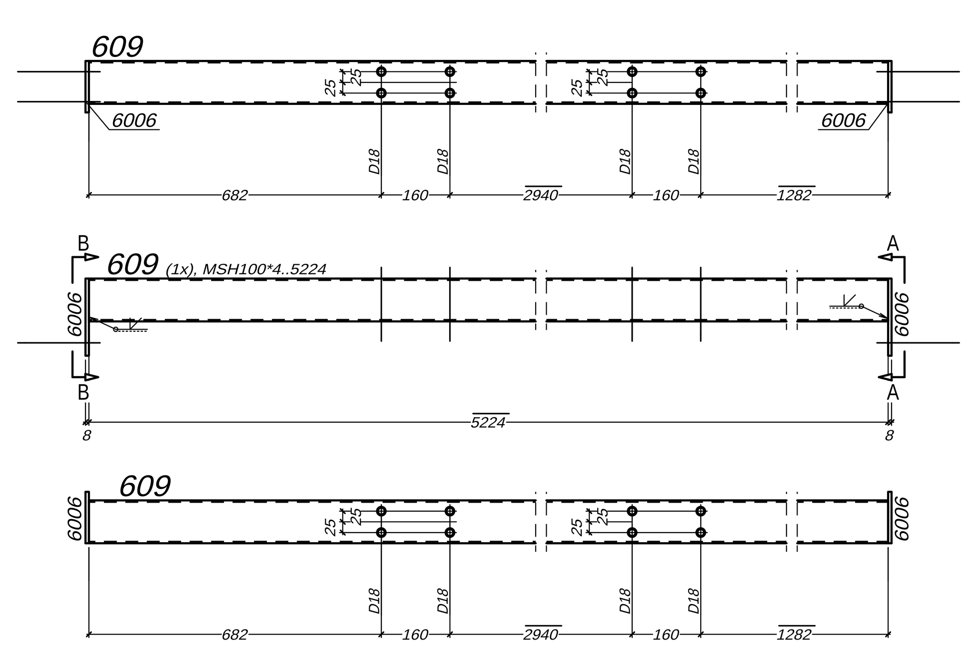

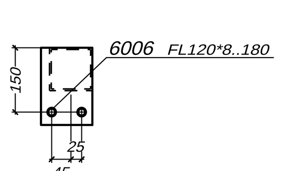

Widok 609, B-B

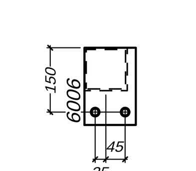

Widok 609, A-A

** Zest. dla jednego el. wysy³kowego-Poz.609 Suma 1 x Wykonaæ

Nr.	Tnr	Poz.	Nazwa	Sztuk	Profil	Materia³	D³ugoœ	Waga	Ozn.
1	6	609	Slup	1	MSH100*4	S235	5224	62.43	
2	6	6006	Blacha	2	FL120*8	S235	180	2.71	
Waga ca³kowita (kg)								65.14	
Gabaryty (W x S x D): 180 x 120 x 5240									

Sztuk	Œruby	Norma	Materia³	Waga	Ozn.
4	M16*150	931	8.8	1.23	Monta¿owe
8	M16*130	931	8.8	2.20	Monta¿owe
Waga ca³kowita (kg)				3.42	

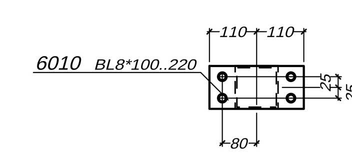

Widok 610, A-A

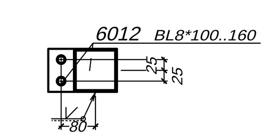

Przekrój 610, B-B

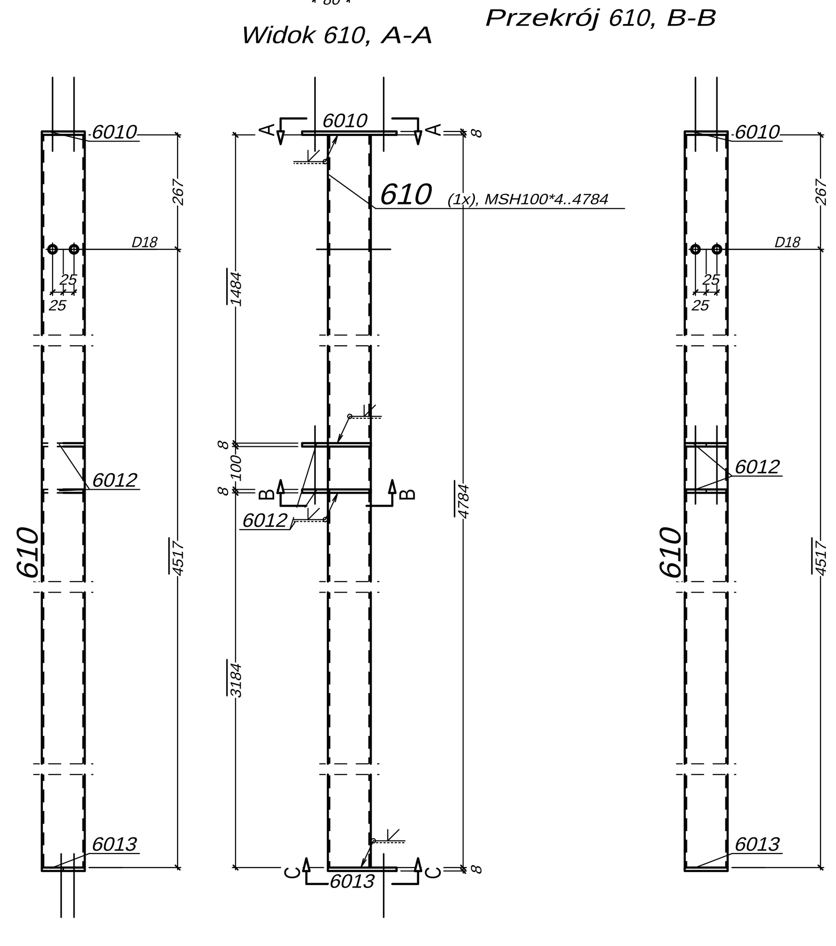

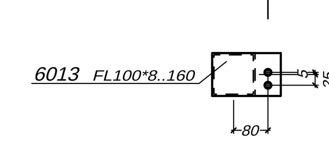

Widok 610, C-C

** Zest. dla jednego el. wysy³kowego-Poz.610 Suma 1 x Wykonaæ

Nr.	Tnr	Poz.	Nazwa	Sztuk	Profil	Materia³	D³ugoœ	Waga	Ozn.
1	6	610	S³up	1	MSH100*4	S235	4784	57.17	
2	6	6010	Blacha	1	BL8*100	S235	220	1.38	
3	6	6012	Blacha	2	BL8*100	S235	160	2.01	
4	6	6013	Blacha	1	FL100*8	S235	160	1.00	
Waga ca³kowita (kg)								61.56	
Gabaryty (W x S x D): 220 x 100 x 4800									

Sztuk	Œruby	Norma	Materia³	Waga	Ozn.
2	FAZII12*20		gvz__gvz		Monta¿owe
2	M16*140	931	8.8	0.58	Monta¿owe
6	M16*130	931	8.8	1.65	Monta¿owe
Waga ca³kowita (kg)				2.23	

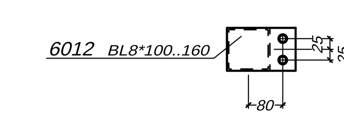

Widok 611, A-A

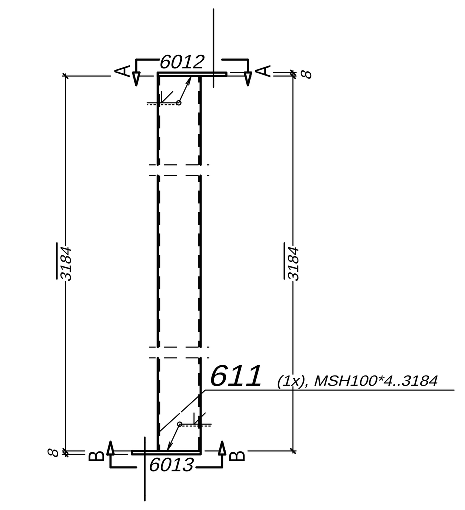

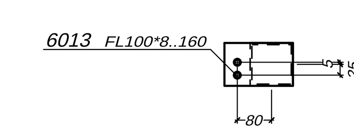

Widok 611, B-B

Sztuk	Œruby	Norma	Materia³	Waga	Ozn.
2	FAZII12*20		gvz__gvz		Monta¿owe
2	M16*140	931	8.8	0.58	Monta¿owe
Waga ca³kowita (kg)				0.58	

** Zest. dla jednego el. wysy³kowego-Poz.611 Suma 1 x Wykonaæ

Nr.	Tnr	Poz.	Nazwa	Sztuk	Profil	Materia³	D³ugoœ	Waga	Ozn.
1	6	611	S³up	1	MSH100*4	S235	3184	38.05	
2	6	6012	Blacha	1	BL8*100	S235	160	1.00	
3	6	6013	Blacha	1	FL100*8	S235	160	1.00	
Waga ca³kowita (kg)								40.06	
Gabaryty (W x S x D): 220 x 100 x 3200									

UWAGA:

1.Jezeli nie zaznaczono inaczej, spoiny wykonac jako pachwinowe.
a=0,7 gr. laczonych elementow w przypadku spoin jednostronnych.
a=0,5 gr. laczonych elementow w przypadku spoin dwustronnych.
2.Nie oznaczone spoiny czolowe wykonac na pelen przekroj cienszego z elementow.
3.Przed montazem konstrukcji nalezy sprawdzic zgodnosc wykonania fundamentów z projektem.
4.Po dokreceniu srub fundamentowych podkladki z blachy nalezy przyspawac do blachy podstawy.
5.Na blachy czolowe stosowac blachy uniwersalne
6.Blachy czolowe nalezy sprawdzic, czy nie maja rozwarstwien.
7.Jezeli nie opisano inaczej polaczenia doczolowe sprezyæ sila 0.5So i 0.5Mo.
8.Dopuszcza sie wykonanie rygli wylacznie z tolerancja ujemna.
9. Widok kratki pomostowej:
a) widziany z do³u

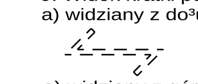

a) widziany z góry

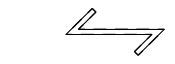

DATA	REWIZJA	OPIS ZMIAN	ZMIENIAJACY
09.02.2023	A	WYDANIE PODSTAWOWE	W.R.

INWESTOR
URZ¥D MIASTA I GMINY SZTUM
ul. Mickiewicza 39, 82-400 Sztum

OBIEKT BUDOWA HALI NAPRAWCZO-MAGAZYNOWO-WYSTAWIENNICZEJ Z ZAPLECZEM TECH-BIUROWYM, GARA¯EM, NIEZBEDN¥ INFRASTRUKTUR¥, DOJAZDEM I PLACEM MANEWROWYM na terenie czêœci d

JEDNOSTKA PROJEKTOWA
PROFKON Biuro Projektowe Sp. z o.o
ul. Ludwika Waryñskiego 167; 86-300 Grudzi¹dz
e-mail: biuro@profkonbp.pl
www.profkonbp.pl

FAZA
PROJEKT WYKONAWCZY

BRANZA
KONSTRUKCYJNA

NAZWA RYSUNKU
Poz.603-611

FUNKCJA	IMIE I NAZWISKO	NR UPRAWNIEN	SPECJALNOSC	PODPIS
PROJEKTOWAL	mgr inz. Wojciech Remus	KUP/0006/POOK/08	Konstr.- Bud.	

DATA 09.02.2023 | NR RYSUNKU K112 | REWIZJA A | SKALA RYSUNKU 1:10