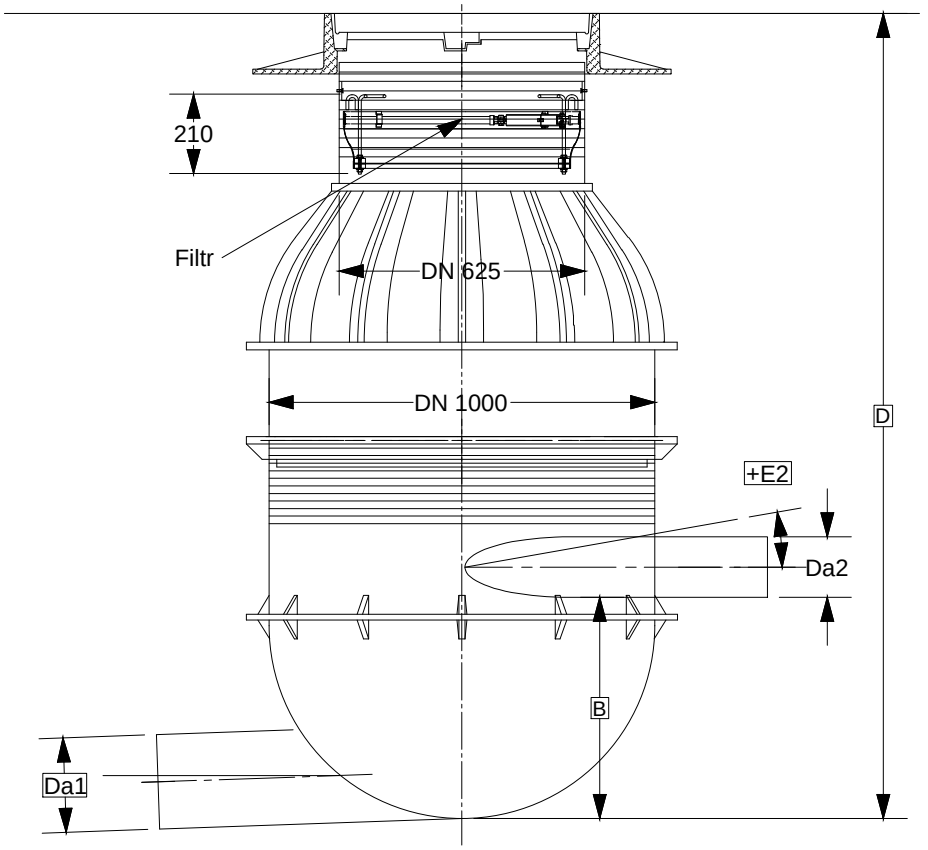

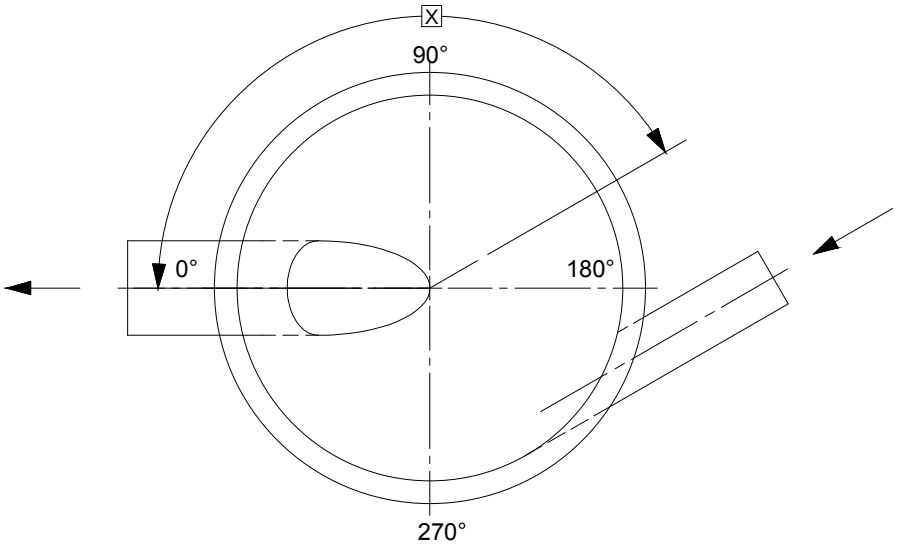

ABRYS Technika Spółka z o.o.

60-401 Poznań, ul. Wiślana 46

INWESTOR	ZAKŁAD WODOCIĄGÓW I KANALIZACJI SP. Z O.O. W GRODZISKU MAZOWIECKIM				
PRZEDSIĘWZIĘCIE	BUDOWA SIECI KANALIZACJI SANITARNEJ CIŚNIENIOWEJ W ULICY SŁOWACKIEGO, ROZKOSZNEJ I WILLOWEJ W GRODZISKU MAZOWIECKIM			gmina Grodzisk Mazowiecki woj. mazowieckie	
NAZWA ZAŁĄCZNIKA	SCHEMAT STUDNI ROZPRĘŻNEJ			Stadium	PB/PW
				Skala	-
				Data	12. 2017
PROJEKTOWAŁ	mgr inż. Cezary Świst	WKP/0283/PWOS/04		Nr rysunku	6
SPRAWDZIŁ	mgr inż. Piotr Kledzik	WKP/0269/POOS/04			
ASYSTENT PROJEKTANTA	mgr inż. Dominik Bielecki				
ASYSTENT PROJEKTANTA	mgr inż. Rafał Podgórski				
ASYSTENT PROJEKTANTA	mgr inż. Zuzanna Strugała				