OBWÓD	1	2	3	4	5	6	7	8	9	10	11	12	13	14	15	16	16a	17	17a	18
NAZWA	ZASILANIE RG	SYG.ZASIL	OCHRONA PRZEPIĘĆ	rozdzielnica TK	rozdzielnica TA	REZERWA	rozdzielnica TH	Oświetlenie Podstawowe	Oświetlenie Podstawowe	Oświetlenie Podstawowe	Oświetlenie Podstawowe	Oświetlenie Podstawowe	Oświetlenie Podstawowe	Oświetlenie Podstawowe	Oświetlenie Podstawowe	Oświetlenie Podstawowe	Oświetlenie Podstawowe	Oświetlenie Podstawowe	STER.	Gniazda 1f
POM.NR.	016	-	-	013	017	-	0K6	0K1;02,03 0K2;04;05	06;07	0K3;0K4	08;09;010 011;012	014;016; 017;0K5;15	018;019; 020;021	022;023 024;025	0K6;026	027	027	elewacja	-	02;03;0K2 04
ILOŚĆ	1	-	-	1	1	-	1	22	4	8	12	16	20	16	9	52	52	4	-	7
Pi	130	-	-	11,3	3,2	-	23,1	0,55	0,08	0,13	0,49	0,35	0,62	0,30	0,16	0,28	-	0,08	-	14
Pz	80	-	-	5,92	3	-	19,1	0,44	0,06	0,1	0,39	0,30	0,50	0,24	0,13	0,28	-	0,08	-	1,4
Kz	0,6																			

OBWÓD	19	20	21	22	23	24	25	26	27	28	29	30	31	32	33	34	35	36	37
NAZWA	Gniazda 1f	Gniazda 1f	Gniazda 1f	Gniazda 1f	Gniazda 1f	Gniazda 1f	Gniazda 1f	Gniazda 1f	Gniazda 1f	Gniazda 3f	Gniazda 3f	Gniazda 3f	Gniazda 3f	Centrala went. nawiewna	Centrala went. nawiewna	Osuszacz powietrza	Osuszacz powietrza	Agregat wody lodowej	Nawilżacz powietrza
POM.NR.	05;06; 07;08	12;9;10; 16;017;K4	11	015;zew 0K5	018;019	027	020;021	022;023 024;025	026;0K6	011	011	011	011	DACH	DACH	DACH	DACH	DACH	022
ILOŚĆ	4	8	3	3	10	5	10	7	4	1	1	1	1	1	1	1	1	1	1
Pi	8	16	6	6	20	10	20	14	8	5	5	5	5	1,82	0,5	7	3	39,4	22,3
Pz	0,8	1,6	0,6	0,6	2	1	2	1,4	0,8	2	2	2	2	1,4	0,4	5,6	2,4	39,4	22,3

OBWÓD	38	39	40	41	42	43	44	45	46	47	48	49	50	51	52	53	54	55	56	57
NAZWA	Nawilżacz powietrza	Centrala wentylacyjna nawiewno wywiewna	Regulatory Przepływu	Kurtyna Poowietrza	szafa suszarnicza	szafa suszarnicza	szafa suszarnicza	Zasilanie szafy klim. precyzyjnej	Fenko + sterowanie czuj. PIR MD-058B7	Fenko + sterowanie czuj. PIR MD-058B7	Fenko + sterowanie czuj. PIR MD-058B7	Fenko + sterowanie czuj. PIR MD-058B7	Fenko + sterowanie czuj. PIR MD-058B7	Fenko + sterowanie czuj. PIR MD-058B7	Fenko + sterowanie czuj. HIGSTER	Fenko + sterowanie czuj. HIGSTER	Fenko + sterowanie czuj. HIGSTER	Fenko + sterowanie czuj. temp. RT10	Fenko + sterowanie czuj. temp. RT10	Fenko + sterowanie czuj. temp. RT10
POM.NR.	025	0K5	0K5	025	09	09	09	DACH	02	03	021;022	023	024	025	05	08	023;024	016	017	011
ILOŚĆ	1	1	2	2	1	1	1	1	1	1	2	1	1	1	1	1	2	1	1	1
Pi	6	0,62	0,01	0,4	1,5	1,5	1,5	-	0,009	0,009	0,018	0,009	0,009	0,009	0,009	0,009	0,018	0,009	0,009	0,009
Pz	6	0,49	0,01	0,4	1,5	1,5	1,5	-	0,009	0,009	0,018	0,009	0,009	0,009	0,009	0,009	0,018	0,009	0,009	0,009

OBWÓD	58	59	60	61	-	63	64	65	66	67	68	69	70	71	72	73	74
NAZWA	Oświetlenie Zewnętrzne	Oświetlenie Zewnętrzne	Oświetlenie Zewnętrzne	Oświetlenie Zewnętrzne	Sterowanie oświetleniem Zew.	Klimatyzacji zewnętrzna KKz.1	Klimatyzacja wewnętrzna KKw.1.1(2)(3)	Klimatyzacja zewnętrzna KTz.1	Nawietrzak z termostat i grzałką	Nawietrzak z termostat i grzałką	FENKO	Gniazdo 1f pod UPS	wentylator nawiewny klimatyzacji precyzyjnej	wentylator nawiewny klimatyzacji precyzyjnej	REZERWA	REZERWA	REZERWA
POM.NR.	ZEW	ZEW	ZEW	-	0.02	DACH	018;019 020	DACH +017 j.W	013;014; 015;016	09;010	06;07;09 010;011	015	025	04	-	-	-
ILOŚĆ	4	4	6	1	52	1	3	1	4	2	5	5	5	5	-	-	-
Pi	0,02	0,02	0,03	0,005	-	6,3	0,075	1	1,1	0,6	0,045	1	0,14	0,06	-	-	-
Pz	0,02	0,02	0,03	0,005	-	6,3	0,06	1	1	0,5	0,045	1	1	1	-	-	-

Schemat sterowania nasadą hybrydową fenko przez czujnika PIR typu MD-05B7 230V AC
300W obciążenia indukcyjnego
zasięg czujika Hz = 6m , przy wysokości montarzu H = 2,7m

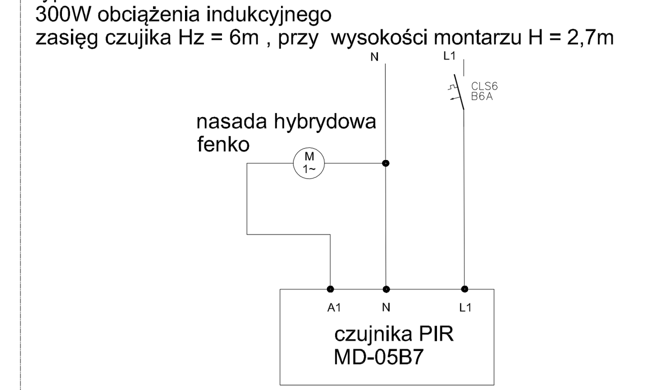

Schemat sterowania nasadą hybrydową fenko regulatorem temperatury typu. VENTS RT-10230V
wysokość montażu H = 1,5m

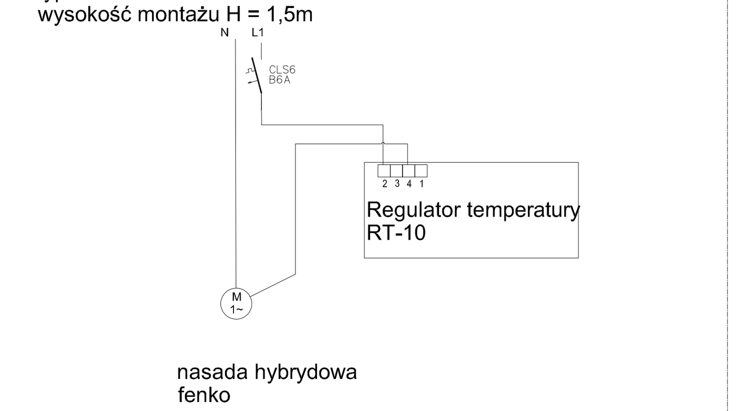

LEGENDA:

- HIGSTER — sterownika z czujnikiem wilgotności typu. Higster 230V IP50 moc przyłączeniowa 120VA montaż naścienny H = 1,5m
- RT-10 — Regulator temperatury RT-10 230V IP40 wysokość montazu H = 1,5m
- CR42 — Czujnik PIR typ MD-05B7 230 v AC IP20 mask obciążenie indukcyjne 300W wysokość montażu H = 2,7m

Układ połączeń TN-S
jako ochronę dodatkową przed porażeniem prądem elektrycznym zastosowano
SAMOCZYNNE WYŁĄCZENIE ZASILANIA

WOJSKOWE BIURO PROJEKTÓW BUDOWLANYCH S.A.
ul. Obornicka 108 50-961 Wrocław
Grupa kapitałowa HOLDING

Nazwa i adres obiektu	BUDOWA BUDYNKU DLA ZESTAWÓW LASEROWYCH SYMULATORÓW STRZELAŃ w KW 0550 OSPWL ŻAGAŃ WRAZ Z INFRASTRUKTURĄ TOWARZYSZĄCĄ		
Stadium projektu	PROJEKT WYKONAWCZY	Branża ELEKTRYCZNA	
Nazwa zadania	Adaptacja dokumentacji projektowo-kosztorysowej wraz z uzyskaniem decyzji administracyjnych stanowiących podstawę realizacji zadania nr 24026 na przygotowanie infrastruktury dla laserowych symulatorów strzelań w OSPWL Żagań	Nr zadania 24026	Rejestr 5723
Projektant	mgr inż. JAN KISIEL nr upr. DOŚ/0392/PBE/18 do projektowania bez ograniczeń w specjalności instalacynej w zakresie sieci, instalacji i urządzeń elektrycznych i elektroenergetycznych	Data 04.2020	Podpis
Sprawdzający	mgr inż. IRENEUSZ STROJEWSKI nr upr. 125/01/DUW do projektowania bez ograniczeń w specjalności instalacynej w zakresie sieci, instalacji i urządzeń elektrycznych i elektroenergetycznych	Data 04.2020	Podpis
Nazwa rysunku	SCHEMAT ROZDZIELNICY RG	Skala -	Nr rysunku E-2