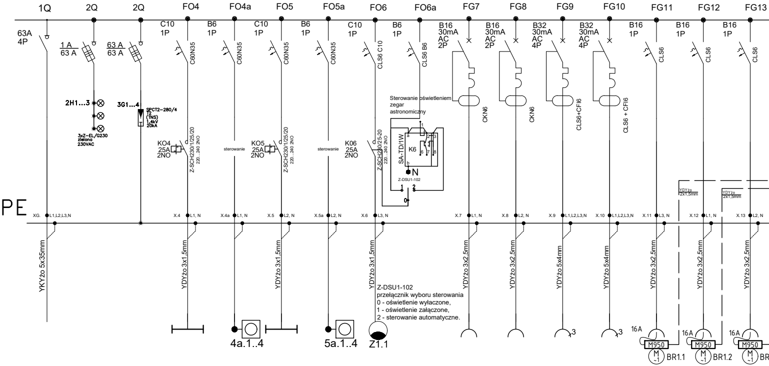
1Q
2Q
2Q
FO4
FO4a
FO5
FO5a
FO6
FO6a
FG7
FG8
FG9
FG10
FG11
FG12
FG13
63A 4P
1 A / 63 A
63 A / 63 A
C10 1P
B6 1P
C10 1P
B6 1P
C10 1P
B6 1P
B16 30mA AC 2P
B16 30mA AC 2P
B32 30mA AC 4P
B32 30mA AC 4P
B16 1P
B16 1P
B16 1P
C60N35
CLS6 C10
CLS6 B6
CKN6
CLS6+CFI6
CLS6 + CFI6
CLS6
2H1...3
3xZ-EL/G230 zielona 230VAC
3G1...4
SPCT2-280/4 T2 (TNS) 1,4kV 20kA
KO4 25A 2NO
KO5 25A 2NO
KO6 25A 2NO
Z-SCH230/1/25/20
sterowanie
Sterowanie oświetleniem zegar astronomiczny
SA-TD/1W
K6
N
Z-DSU1-102
PE
XG.
L1,L2,L3,N
X.4
X.4a
X.5
X.5a
X.6
X.7
X.8
X.9
X.10
X.11
X.12
X.13
L1, N
L2, N
L3, N
L1,L2,L3,N
YDYżo 2x1,5mm
YKYżo 5x35mm
YDYżo 3x1,5mm
YDYżo 3x2,5mm
YDYżo 5x4mm
Z-DSU1-102
przełącznik wyboru sterowania
0 - oświetlenie wyłączone,
1 - oświetlenie załączone,
2 - sterowanie automatyczne.
4a.1..4
5a.1..4
Z1.1
3
16A
M950
M ~1
BR1.1
BR1.2
BR

OBWÓD	1	2	3	4	4a	5	5a	6	6A	7	8	9	10	11	12	13
NAZWA	ZASILANIE TH	SYG.ZASIL	OCHRONA PRZEPIĘĆ	Oświetlenie Podstawowe	Gniazda 1f	Oświetlenie Podstawowe	Gniazda 1f	Oświetlenie Podstawowe	STER.	Gniazda 1f	Gniazda 1f	Gniazda 3f	Gniazda 3f	gniazdo 1f dla bramy garażowej	gniazdo 1f dla bramy garażowej	gniazdo 1f dla bramy garażowej
POM.	026	-	-	01	01	01	01	Elewacja	-	01	01	01	01	01	01	01
ILOŚĆ	-	-	-	20	4a	20	4	5	-	3	3	1	1	1	1	1
Pi	23,1	-	-	0,98	14	0,98	14	0,1	-	6	6	1	1	0,37	0,37	0,37
Pz	19,1	-	-	0,98	1,4	0,98	1,4	0,1	-	0,6	0,6	0,1	0,1	0,37	0,37	0,37
Kz	0,82															

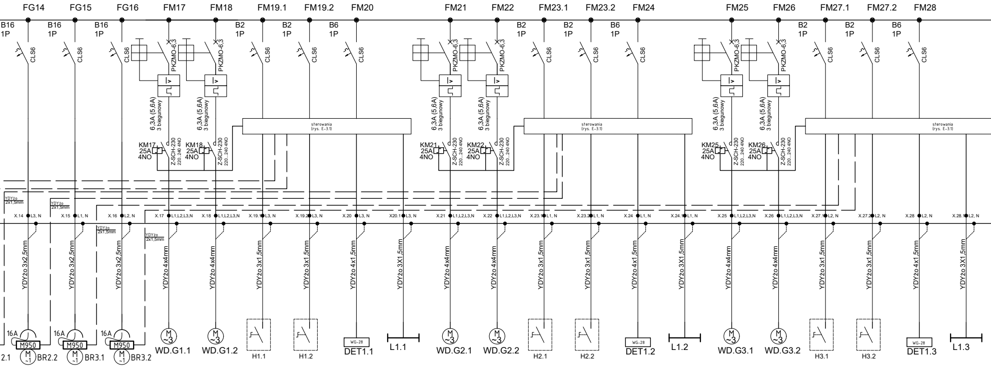
FG14
FG15
FG16
FM17
FM18
FM19.1
FM19.2
FM20
FM21
FM22
FM23.1
FM23.2
FM24
FM25
FM26
FM27.1
FM27.2
FM28
B16 1P
B2 1P
B6 1P
CLS6
PKZMO-6,3
6,3A (5,6A) 3 biegunowy
sterowania (rys. E-3.1)
KM17 25A 4NO
KM18 25A 4NO
KM21 25A 4NO
KM22 25A 4NO
KM25 25A 4NO
KM26 25A 4NO
Z-SCH-230 220...240 4NO
YDYżo 2x1,5mm
X.14 L3, N
X.15 L1, N
X.16 L2, N
X.17 L1,L2,L3,N
X.18 L1,L2,L3,N
X.19.1 L3, N
X.19.2 L3, N
X.20 L3, N
X20.1 L3, N
X.21 L1,L2,L3,N
X.22 L1,L2,L3,N
X.23.1 L1, N
X.23.2 L1, N
X.24 L1, N
X.24.1 L1, N
X.25 L1,L2,L3,N
X.26 L1,L2,L3,N
X.27.1 L2, N
X.27.2 L2, N
X.28 L2, N
X.28.1 L2, N
YDYżo 3x2,5mm
YDYżo 4x4mm
YDYżo 3x1,5mm
YDYżo 4x1,5mm
YDYżo 3X1,5mm
16A
M950
M ~1
BR2.2
BR3.1
BR3.2
M ~3
WD.G1.1
WD.G1.2
WD.G2.1
WD.G2.2
WD.G3.1
WD.G3.2
H1.1
H1.2
H2.1
H2.2
H3.1
H3.2
WG-28
DET1.1
DET1.2
DET1.3
L1.1
L1.2
L1.3

14	15	16	17	18	19	19.2	20	-	21	22	23	23.2	24	-	25	26	27	27.2	28	-
gniazdo 1f dla bramy garażowej	gniazdo 1f dla bramy garażowej	gniazdo 1f dla bramy garażowej	wentrylator dachowy WDc/s 56	wentrylator dachowy WDc/s 56	Kaseta sterownicza zał/wył	Kaseta sterownicza zał/wył	Detektor spalin WG-28.EG	tabl.ostrzeg. "Uwaga nadmiar spalin!"	wentrylator dachowy WDc/s 56	wentrylator dachowy WDc/s 56	Kaseta sterownicza zał/wył	Kaseta sterownicza zał/wył	Detektor spalin WG-28.EG	tabl.ostrzeg. "Uwaga nadmiar spalin!"	wentrylator dachowy WDc/s 56	wentrylator dachowy WDc/s 56	Kaseta sterownicza zał/wył	Kaseta sterownicza zał/wył	Detektor spalin WG-28.EG	tabl.ostrzeg. "Uwaga nadmiar spalin!"
01	01	01	01	01	01	01	01	01	01	01	01	01	01	01	01	01	01	01	01	01
1	1	1	1	1	1	1	1	1	1	1	1	1	1	1	1	1	1	1	1	1
0,37	0,37	0,37	2,2	2,2	-	-	0,003	0,004	2,2	2,2	-	-	0,003	0,004	2,2	2,2	-	-	0,003	0,004
0,37	0,37	0,37	2	2	-	-	0,003	0,004	2	2	-	-	0,003	0,004	2	2	-	-	0,003	0,004

LEGENDA:

A460 - sterownik A460 do bram segmentowej 400V IP44

WG-28 - detektor dwutlenku i tlenku węgla WG-28.EG 230V
instalować na H = 2m.

HIG - czujnik wilgotności HIG-2 230V IP21 instalowany na
wysokości H = 2m.

L1.1 - Tablica ostrzegawcza "Uwaga nadmiar spalin".

- Kaseta sterowania zał/wył.

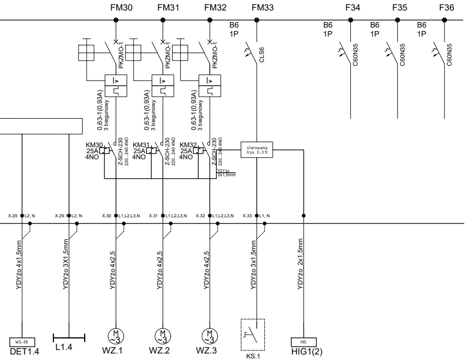
FM30
FM31
FM32
FM33
F34
F35
F36
B6
1P
B6
1P
B6
1P
B6
1P
PKZMO-1
PKZMO-1
PKZMO-1
CLS6
C60N35
C60N35
C60N35
I>
0,63-1(0,93A)
3 biegunowy
0,63-1(0,93A)
3 biegunowy
0,63-1(0,93A)
3 biegunowy
KM30
25A
4NO
KM31
25A
4NO
KM32
25A
4NO
Z-SCH-230
220...240 4NO
Z-SCH-230
220...240 4NO
Z-SCH-230
220...240 4NO
sterowania
(rys. E-3.1)
YDYżo
2x1,5mm
X.29
L2, N
X.29.1
L2, N
X.30
L1,L2,L3,N
X.31
L1,L2,L3,N
X.32
L1,L2,L3,N
X.33
L1, N
YDYżo 4x1,5mm
YDYżo 3X1,5mm
YDYżo 4x2,5
YDYżo 4x2,5
YDYżo 4x2,5
YDYżo 3x1,5mm
YDYżo 2x1,5mm
WG-28
DET1.4
L1.4
M
~3
WZ.1
WZ.2
WZ.3
KS.1
HIG
HIG1(2)

29	-	30	31	32	33	-	34	35	36
Detektor spalin WG-28.EG	tabl.ostrzeg. "Uwaga nadmiar spalin!"	Wywietrzak dachowy 400/WDc/s -25	Wywietrzak dachowy 400/WDc/s -25	Wywietrzak dachowy 400/WDc/s -25	jakieś gniazda	Pomiar wilgotności	REZERWA	REZERWA	REZERWA
01	01	01	01	01	01	01	-	-	-
1	1	1	1	1	1	2	-	-	-
0,003	0,004	0,25	0,25	0,25	-	0,001	-	-	-
0,003	0,004	0,25	0,25	0,25	-	0,001	-	-	-

Układ połączeń TN-S
jako ochronę dodatkową przed porażeniem prądem elektrycznym zastosowano
SAMOCZYNNE WYŁĄCZENIE ZASILANIA

WOJSKOWE BIURO PROJEKTÓW BUDOWLANYCH S.A.
ul. Obornicka 108 50-961 Wrocław
Grupa kapitałowa

Nazwa i adres obiektu	BUDOWA BUDYNKU DLA ZESTAWÓW LASEROWYCH SYMULATORÓW STRZELAŃ w KW 0550 OSPWL ŻAGAŃ WRAZ Z INFRASTRUKTURĄ TOWARZYSZĄCĄ		
Stadium projektu	PROJEKT WYKONAWCZY	Branża ELEKTRYCZNA	
Nazwa zadania	Adaptacja dokumentacji projektowo-kosztorysowej wraz z uzyskaniem decyzji administracyjnych stanowiących podstawę realizacji zadania nr 24026 na przygotowanie infrastruktury dla laserowych symulatorów strzelań w OSPWL Żagań	Nr zadania **24026**	Rejestr **5723**
Projektant	mgr inż. JAN KISIEL nr upr. DOŚ/0392/PBE/18 do projektowania bez ograniczeń w specjalności instalacyjnej w zakresie sieci, instalacji i urządzeń elektrycznych i elektroenergetycznych	Data 04.2020	Podpis
Sprawdzający	mgr inż. IRENEUSZ STROJEWSKI nr upr. 125/01/DUW do projektowania bez ograniczeń w specjalności instalacyjnej w zakresie sieci, instalacji i urządzeń elektrycznych i elektroenergetycznych	Data 04.2020	Podpis
Nazwa rysunku	SCHEMAT ROZDZIELNICY TH	Skala -	Nr rysunku E-3