PLAN SYTUACYJNY
SKALA 1:500

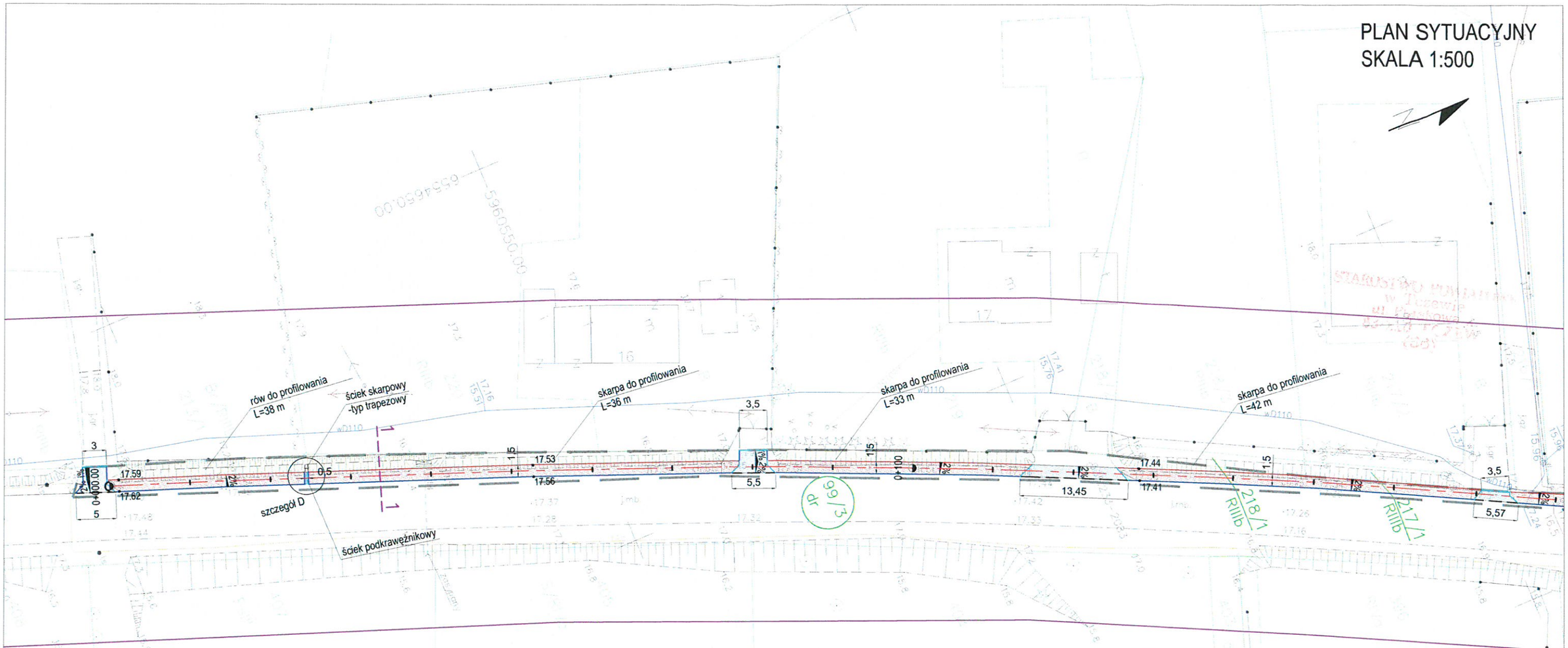

Oznaczenia:

- nawierzchnia z kostki betonowej gr. 6cm - remont chodnika
- nawierzchnia z kostki betonowej gr. 6cm - chodnik
- nawierzchnia z kostki betonowej gr. 8cm - zjazdy
- wmocnienie skarp płytami typu Meba
- zieleń
- granica opracowania
- krawężnik betonowy 15x30cm
- krawężnik betonowy obniżony 15x30cm
- krawężnik betonowy najazdowy 15x22cm
- obrzeże betonowe 8x30cm
- ściek podkrawężnikowy
- rura osłonowa dwudzielna HDPE110
- 2% spadki poprzeczne
- 59.82 projektowane rzędne
- 1___1 przekrój normalny
- A___A przekrój charakterystyczny

Poświadcza się za zgodność z oryginałem mapy do celów projektowych KERG 6640.1054.2017 przyjętej do państwowego zasobu geodezyjnego i kartograficznego w dniu 10.07.2017

.....
Podpis projektanta

katarzynaswisłocka
biuro inwestycyjno-projektowe

Biuro Inwestycyjno - Projektowe
Katarzyna Swisłocka
ul. T. Rechniewskiego 33/7, 82-300 Elbląg
tel. 0 66 88 57 218 faks: 55 234 07 70
e-mail: swislocka@poczta.onet.pl

Nazwa zadania	**Przebudowa drogi powiatowej nr 2823G w istniejącym pasie drogowym w ramach zadania: "Budowa chodnika w miejscowości Jaźwiska w drodze powiatowej nr 2823G"**		
Adres obiektu	działki nr 99/3, 99/4, obręb 17		Faza: P.B.W.
Tytuł rysunku	**PLAN SYTUACYJNY**		Rys nr: **2.1**
Projektował	inż . Katarzyna Swisłocka WAM/0046/POOD/09		Skala: 1:500
Sprawdzający	mgr inż . Wiesław Siemiątkowski 1192/EL/87		Branża: drogi
			Data opracowania: 08/2017

PLAN SYTUACYJNY
SKALA 1:500

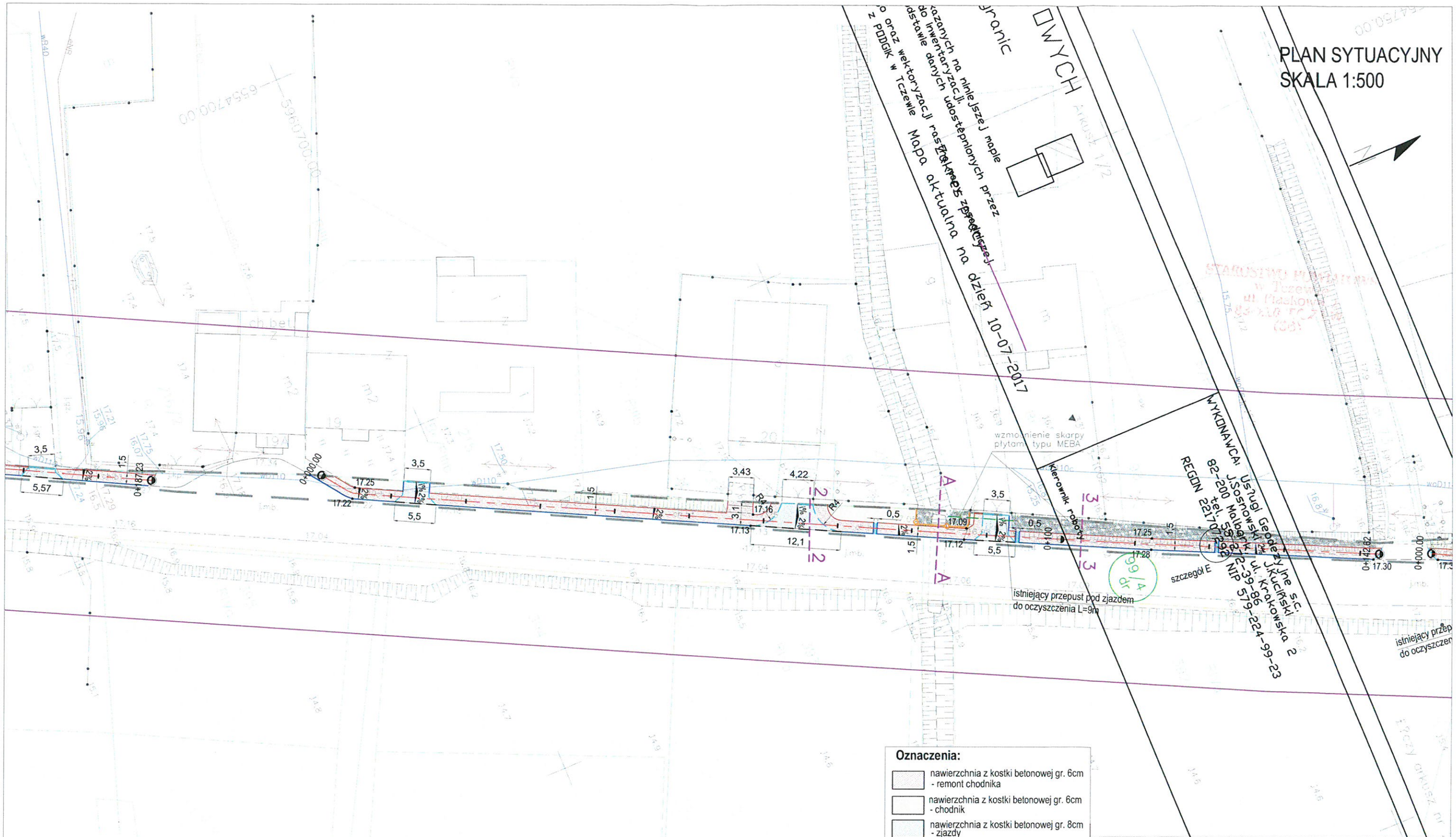

Poświadcza się za zgodność z oryginałem mapy do celów projektowych KERG 6640.1054.2017 przyjętej do państwowego zasobu geodezyjnego i kartograficznego w dniu 10.07.2017

.....
Podpis projektanta

Oznaczenia:

- nawierzchnia z kostki betonowej gr. 6cm - remont chodnika
- nawierzchnia z kostki betonowej gr. 6cm - chodnik
- nawierzchnia z kostki betonowej gr. 8cm - zjazdy
- wmocnienie skarp płytami typu Meba
- zieleń
- granica opracowania
- krawężnik betonowy 15x30cm
- krawężnik betonowy obniżony 15x30cm
- krawężnik betonowy najazdowy 15x22cm
- obrzeże betonowe 8x30cm
- ściek podkrawężnikowy
- rura osłonowa dwudzielna HDPE110
- 2% spadki poprzeczne
- 59.82 projektowane rzędne
- 1 1 przekrój normalny
- A A przekrój charakterystyczny
- bariera typu U12

katarzynaswisłocka biuro inwestycyjno-projektowe

Biuro Inwestycyjno - Projektowe
Katarzyna Swisłocka
ul. T. Rechniewskiego 33/7, 82-300 Elbląg
tel. 0 66 88 57 218 faks: 55 234 07 70
e-mail: swislocka@poczta.onet.pl

Nazwa zadania	**Przebudowa drogi powiatowej nr 2823G w istniejącym pasie drogowym w ramach zadania: "Budowa chodnika w miejscowości Jaźwiska w drodze powiatowej nr 2823G"**		
Adres obiektu	działki nr 99/3, 99/4, obręb 17		Faza: P.B.W.
Tytuł rysunku	**PLAN SYTUACYJNY**		Rys nr: **2.2**
Projektował	inż. Katarzyna Swisłocka WAM/0046/POOD/09		Skala: 1:500
Sprawdzający	mgr inż. Wiesław Siemiątkowski 1192/EL/87		Branża: drogi
			Data opracowania: 08/2017

PLAN SYTUACYJNY
SKALA 1:500

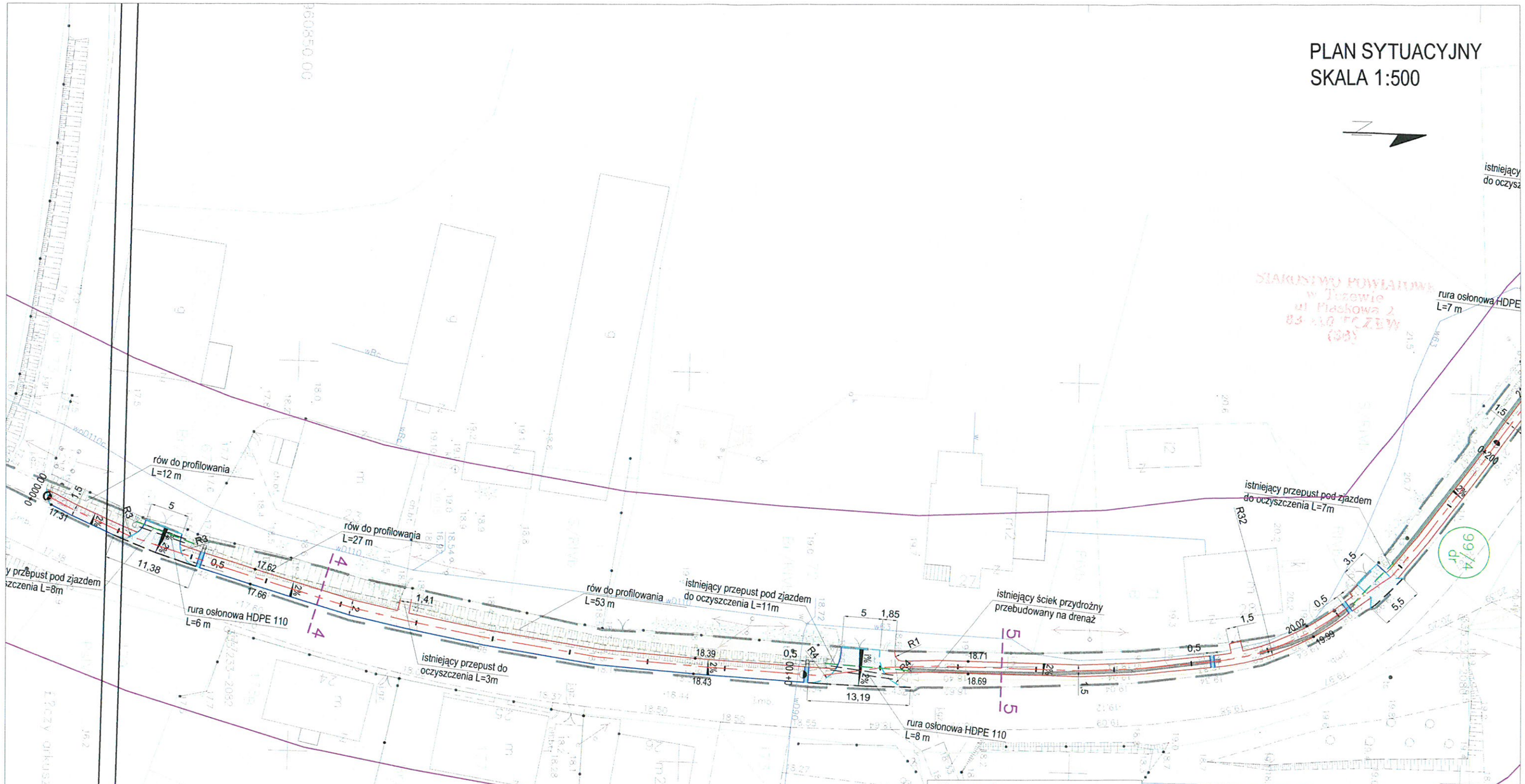

Oznaczenia:

- nawierzchnia z kostki betonowej gr. 6cm - remont chodnika
- nawierzchnia z kostki betonowej gr. 6cm - chodnik
- nawierzchnia z kostki betonowej gr. 8cm - zjazdy
- wmocnienie skarp płytami typu Meba
- zieleń
- granica opracowania
- krawężnik betonowy 15x30cm
- krawężnik betonowy obniżony 15x30cm
- krawężnik betonowy najazdowy 15x22cm
- obrzeże betonowe 8x30cm
- ściek podkrawężnikowy
- rura osłonowa dwudzielna HDPE110
- 2% spadki poprzeczne
- 59.82 projektowane rzędne
- 1__1 przekrój normalny
- A__A przekrój charakterystyczny
- dren francuski

Poświadcza się za zgodność z oryginałem mapy do celów projektowych KERG 6640.1054.2017 przyjętej do państwowego zasobu geodezyjnego i kartograficznego w dniu 10.07.2017

K. Świstocka

.....
Podpis projektanta

katarzynaswisłocka
biuro inwestycyjno-projektowe

Biuro Inwestycyjno - Projektowe
Katarzyna Swisłocka
ul. T. Rechniewskiego 33/7, 82-300 Elbląg
tel. 0 66 88 57 218 faks: 55 234 07 70
e-mail: swislocka@poczta.onet.pl

Nazwa zadania	**Przebudowa drogi powiatowej nr 2823G w istniejącym pasie drogowym w ramach zadania: "Budowa chodnika w miejscowości Jaźwiska w drodze powiatowej nr 2823G"**	
Adres obiektu	działki nr 99/3, 99/4, obręb 17	Faza: P.B.W.
Tytuł rysunku	**PLAN SYTUACYJNY**	Rys nr: **2.3**
Projektował	inż . Katarzyna Swisłocka WAM/0046/POOD/09	Skala: 1:500
Sprawdzający	mgr inż . Wiesław Siemiątkowski 1192/EL/87	Branża: drogi
		Data opracowania: 08/2017

PLAN SYTUACYJNY
SKALA 1:500

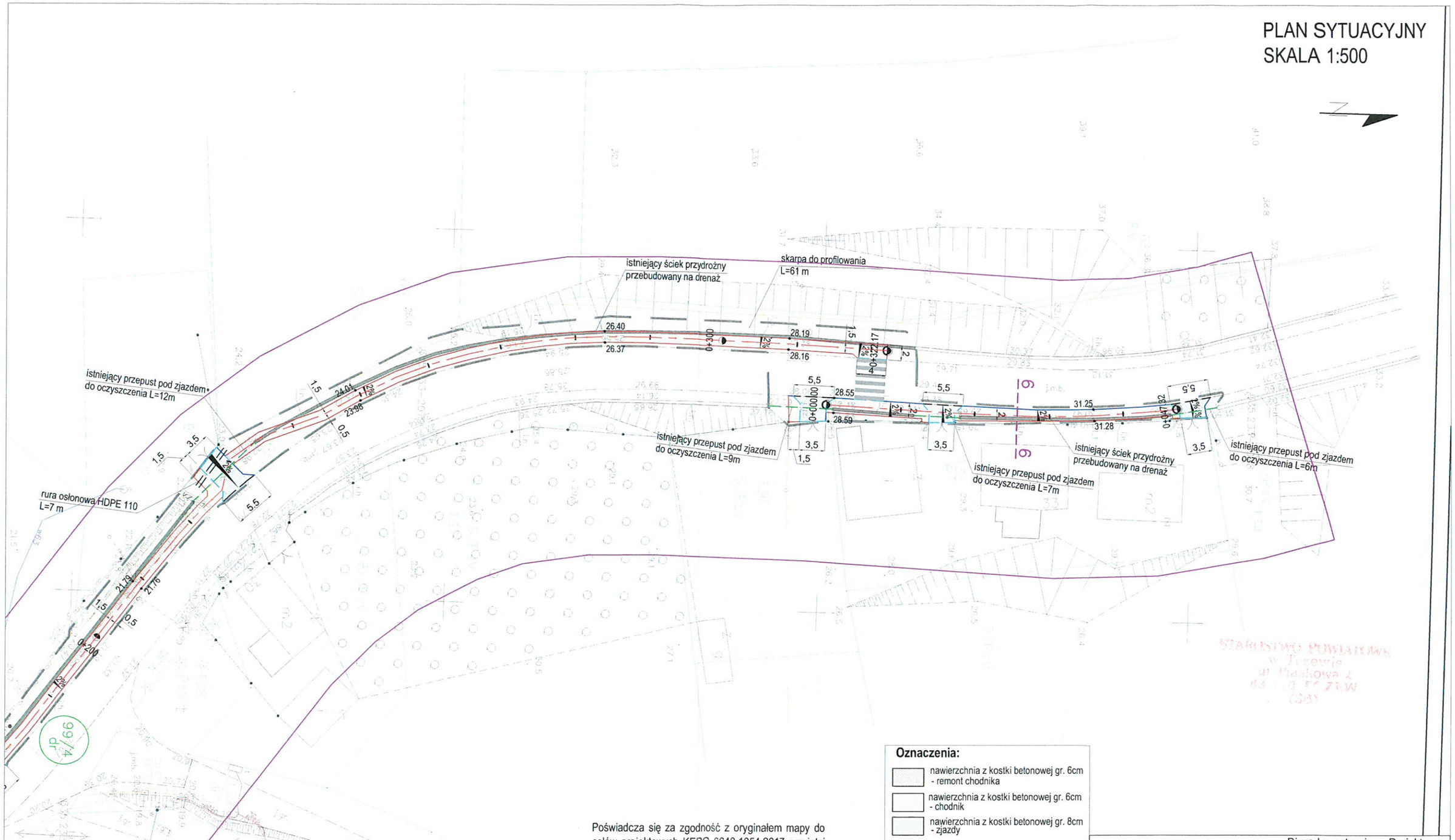

Poświadcza się za zgodność z oryginałem mapy do celów projektowych KERG 6640.1054.2017 przyjętej do państwowego zasobu geodezyjnego i kartograficznego w dniu 10.07.2017

K. Świsłocka

.....
Podpis projektanta

Oznaczenia:

- nawierzchnia z kostki betonowej gr. 6cm - remont chodnika
- nawierzchnia z kostki betonowej gr. 6cm - chodnik
- nawierzchnia z kostki betonowej gr. 8cm - zjazdy
- wmocnienie skarp płytami typu Meba
- zieleń
- granica opracowania
- krawężnik betonowy 15x30cm
- krawężnik betonowy obniżony 15x30cm
- krawężnik betonowy najazdowy 15x22cm
- obrzeże betonowe 8x30cm
- ściek podkrawężnikowy
- rura osłonowa dwudzielna HDPE110
- 2% spadki poprzeczne
- 59.82 projektowane rzędne
- 1__1 przekrój normalny
- A__A przekrój charakterystyczny
- dren francuski

katarzynaswisłocka biuro inwestycyjno-projektowe

Biuro Inwestycyjno - Projektowe
Katarzyna Swisłocka
ul. T. Rechniewskiego 33/7, 82-300 Elbląg
tel. 0 66 88 57 218 faks: 55 234 07 70
e-mail: swislocka@poczta.onet.pl

Nazwa zadania	**Przebudowa drogi powiatowej nr 2823G w istniejącym pasie drogowym w ramach zadania: "Budowa chodnika w miejscowości Jaźwiska w drodze powiatowej nr 2823G"**		
Adres obiektu	działki nr 99/3, 99/4, obręb 17		Faza: P.B.W.
Tytuł rysunku	**PLAN SYTUACYJNY**		Rys nr: **2.4**
Projektował	inż. Katarzyna Swisłocka WAM/0046/POOD/09	K. Świsłocka	Skala: 1:500
Sprawdzający	mgr inż. Wiesław Siemiątkowski 1192/EL/87		Branża: drogi
			Data opracowania: 08/2017

PRZEKROJE KONSTRUKCYJNE
SKALA 1:20

KONSTRUKCJA REMONTOWANEGO CHODNIKA

1

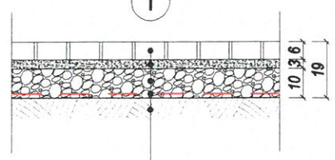

warstwa ścieralna z kostki betonowej - kolor szary - gr. 6cm
podsypka cementowo-piaskowa 1:4 - gr. 3cm
podbudowa z kruszywa łamanego stabilizowanego mechanicznie 0/31,5 - gr. 10cm
geotkanina separacyjno-wzmacniająca
podłoże gruntowe - E_2>=80 MPa

Uwaga:
Obramowany obrzeżem betonowym 8x30cm

KONSTRUKCJA NOWEGO CHODNIKA

2

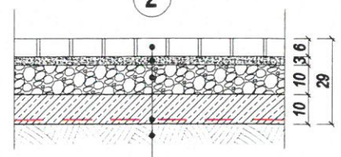

warstwa ścieralna z kostki betonowej -kolor szary - gr. 6cm
podsypka cementowo-piaskowa 1:4 - gr. 3cm
podbudowa z kruszywa łamanego stabilizowanego mechanicznie 0/31,5 - gr. 10cm
wzmocnienie podłoża: grunt lub kruszywo stabilizowane cementem Rm=1,5MPa - gr. 10cm
geotkanina separacyjno-wzmacniająca
podłoże gruntowe - E_2>=80 MPa

Uwaga:
Obramowany obrzeżem betonowym 8x30cm

KONSTRUKCJA ZJAZDU

3

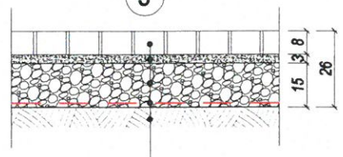

warstwa ścieralna z kostki drogowej betonowej - kolor czerowny - gr. 8cm
podsypka cementowo-piaskowa 1:4 - gr. 3cm
podbudowa z kruszywa łamanego stabilizowanego mechanicznie 0/31,5 - gr. 15cm
geotkanina separacyjno-wzmacniająca
podłoże gruntowe - E_2>=80 MPa

Uwaga:
Zjazd obramowany krawężnikiem betonowym 15x30cm na ławie betonowej z oporem C12/15, a przy krawędzi z jezdnia krawężnikiem najazdowym 15x22cm na ławie betonowej z oporem C12/15.

katarzynaswisłocka
biuro inwestycyjno-projektowe

Biuro Inwestycyjno - Projektowe
Katarzyna Swisłocka
ul. T. Rechniewskiego 33/7, 82-300 Elbląg
tel. 0 66 88 57 218 faks: 55 234 07 70
e-mail: swislocka@poczta.onet.pl

Nazwa obiektu	**Budowa chodnika w miejscowości Jaźwiska w drodze powiatowej nr 2823G**		
Adres obiektu	działki nr 99/3, 99/4, ~~217/1, 218/1~~ obręb 17		Faza: P.B.W.
Tytuł rysunku	**PRZEKROJE KONSTRUKCYJNE**		Rys nr: **3**
Projektował	inż . Katarzyna Swisłocka WAM/0045/POOD/09		Skala: 1:20
Sprawdzający	mgr inż . Wiesław Siemiątkowski 1192/EL/67		Branża: drogi
			Data opracowania: 08/2017

PRZEKROJE NORMALNE
SKALA 1:50

1–1

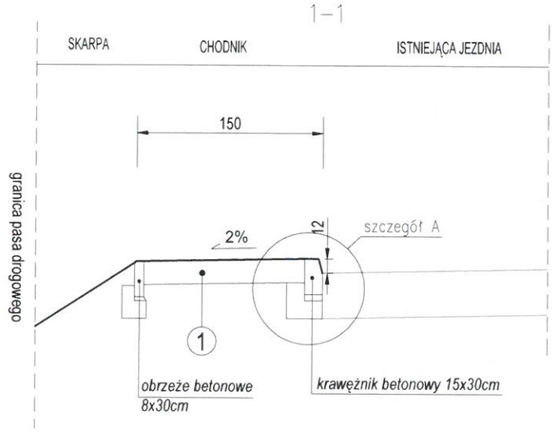

4–4

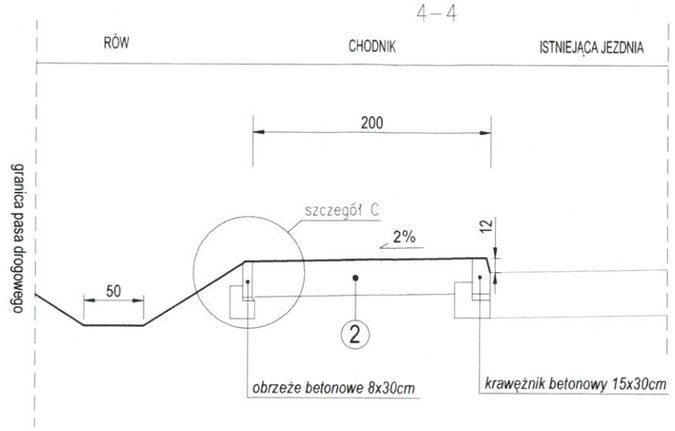

A–A

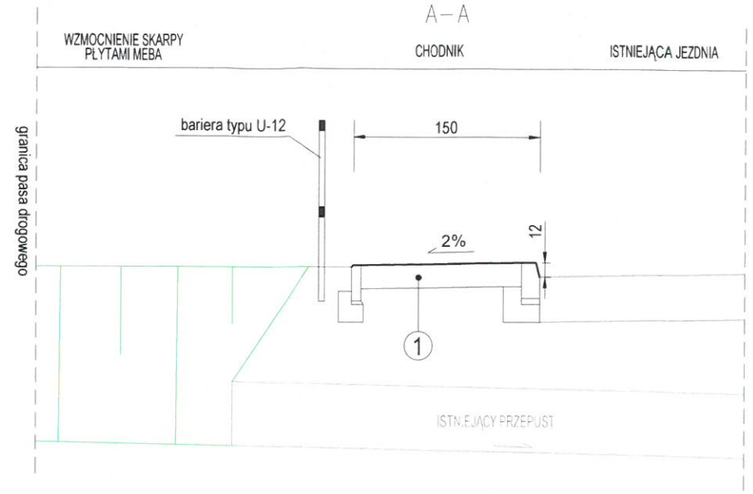

2–2

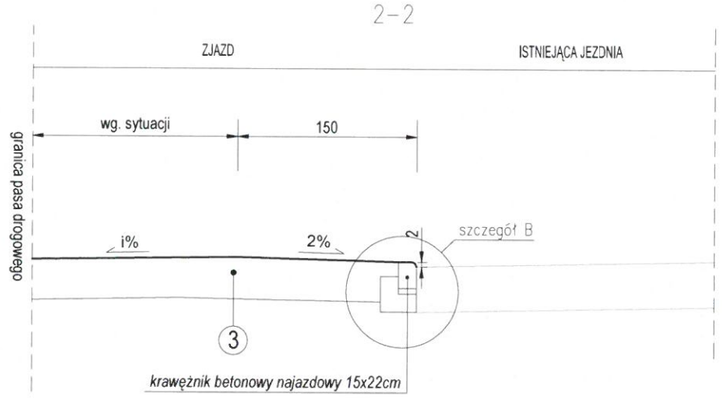

5–5

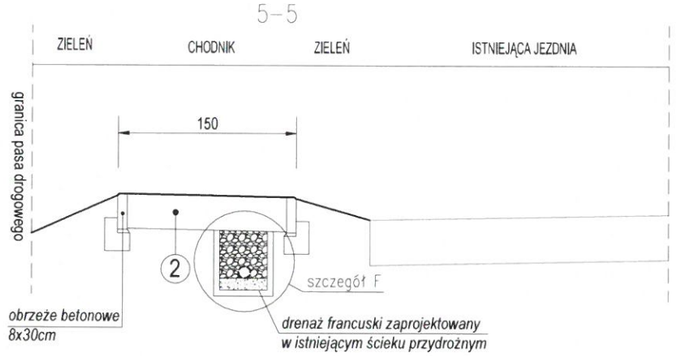

3–3

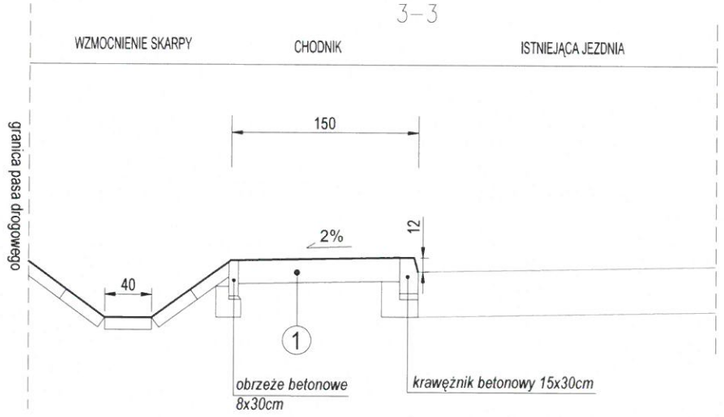

6–6

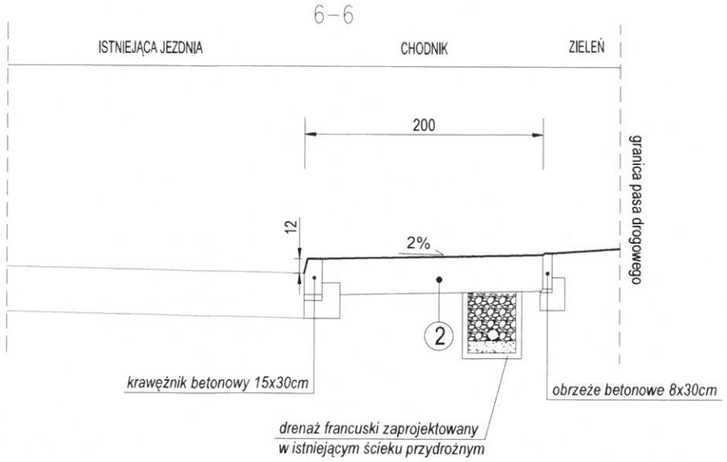

katarzynaswisłocka biuro inwestycyjno-projektowe

Biuro Inwestycyjno - Projektowe
Katarzyna Swisłocka
ul. T. Rechniewskiego 33/7, 82-300 Elbląg
tel. 0 66 88 57 218 faks: 55 234 07 70
e-mail: swislocka@poczta.onet.pl

Nazwa zadania	**Przebudowa drogi powiatowej nr 2823G w istniejącym pasie drogowym w zakresie zadania: "Budowa chodnika w miejscowości Jaźwiska w drodze powiatowej nr 2823G"**		
Adres obiektu	działki nr 99/3, 99/4, obręb 17		Faza: P.B.W.
Tytuł rysunku	**PRZEKROJE NORMALNE**		Rys nr: **4**
Projektował	inż. Katarzyna Swisłocka WAM/0045/POOD/09	K. Swisłocka	Skala: 1:50
Sprawdzający	mgr inż. Wiesław Siemiątkowski 1192/EL/87		Branża: drogi
			Data opracowania: 08/2017

SZCZEGÓŁY KONSTRUKCYJNE
SKALA 1:20

Szczegół A

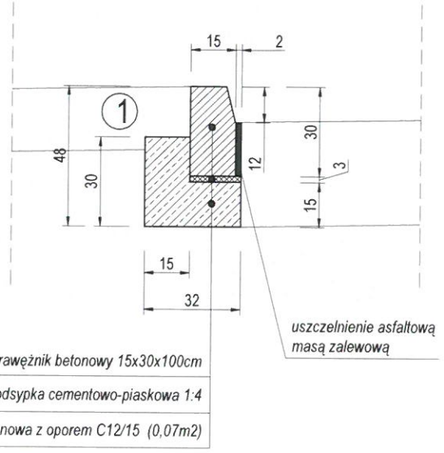

Szczegół B

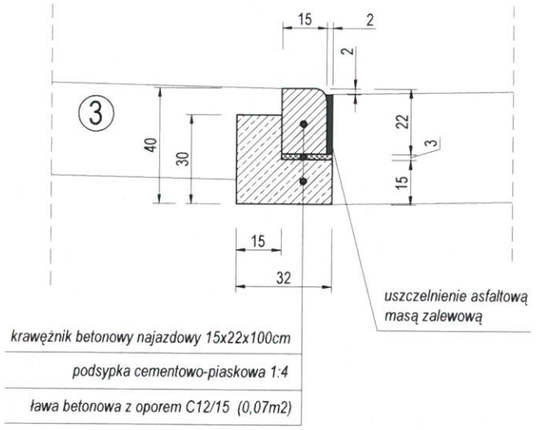

Szczegół C

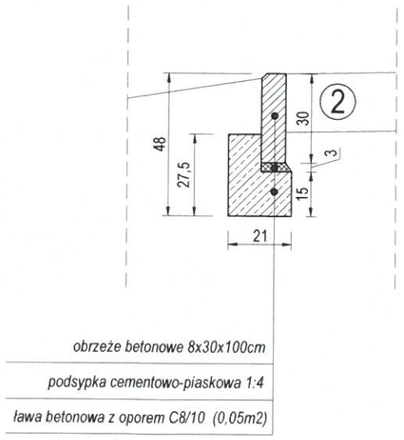

Szczegół D

A–A

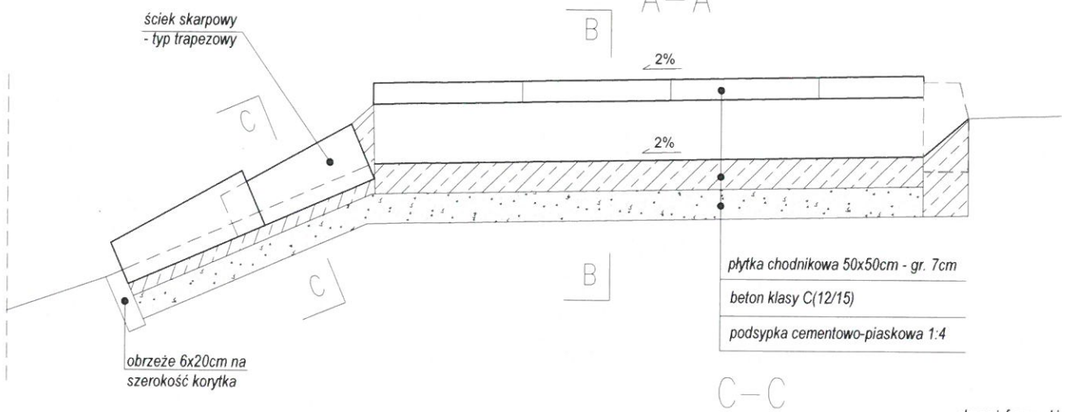

B–B

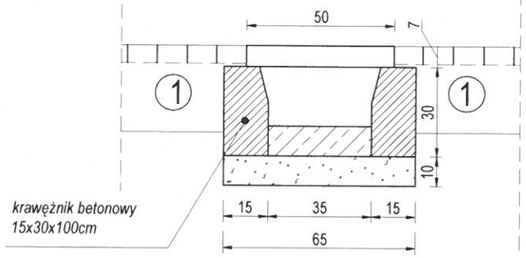

C–C

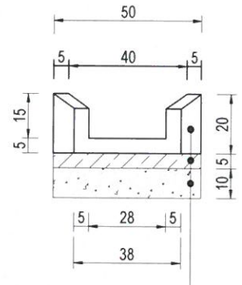

ściek skarpowy - wg KPED nr kat. 01.24

beton klasy C(12/15)

podsypka cementowo-piaskowa 1:4

Szczegół E

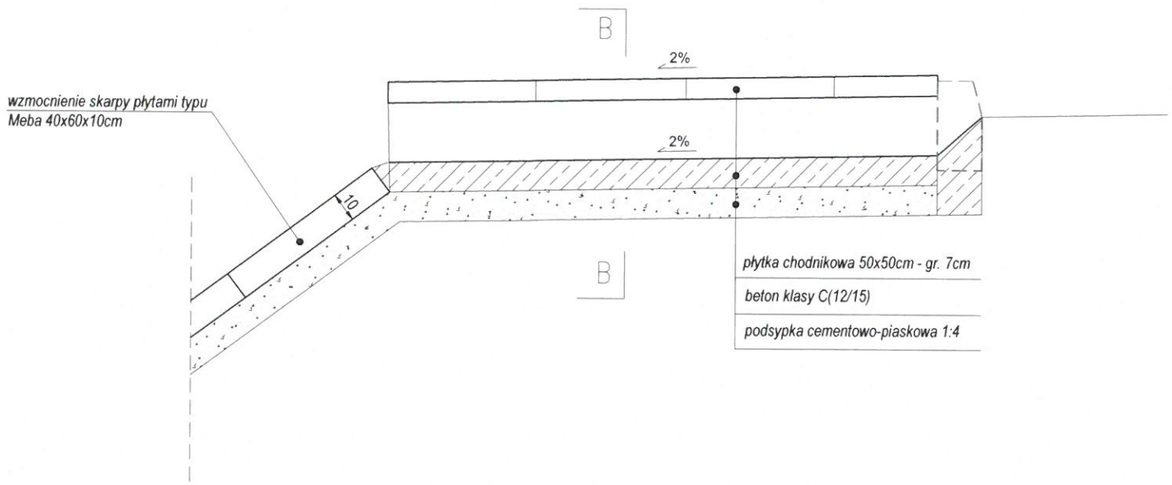

Szczegół F

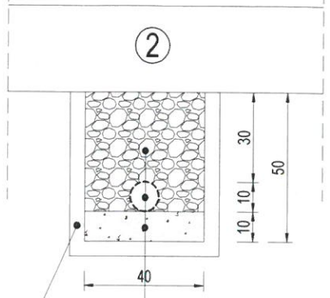

katarzynaswisłocka biuro inwestycyjno-projektowe	Biuro Inwestycyjno - Projektowe Katarzyna Swisłocka ul. T. Rechniewskiego 33/7, 82-300 Elbląg tel. 0 66 88 57 218 faks: 55 234 07 70 e-mail: swislocka@poczta.onet.pl		
Nazwa zadania	**Przebudowa drogi powiatowej nr 2823G w istniejącym pasie drogowym w zakresie zadania: "Budowa chodnika w miejscowości Jaźwiska w drodze powiatowej nr 2823G"**		
Adres obiektu	działki nr 99/3, 99/4, obręb 17		Faza: P.B.W.
Tytuł rysunku	**SZCZEGÓŁY KONSTRUKCYJNE**		Rys nr: **5**
Projektował	inż. Katarzyna Swisłocka WAM/0046/POOD/09	K. Swisłocka	Skala: 1:20
Sprawdzający	mgr inż. Wiesław Siemiątkowski 1192/EL/87		Branża: drogi
			Data opracowania: 08/2017