RZUT

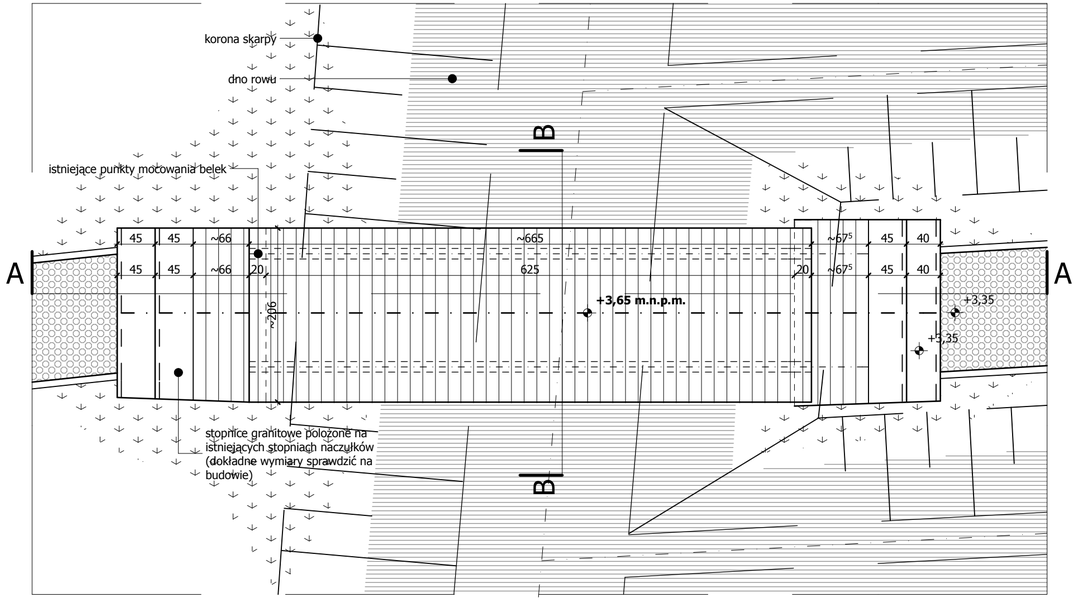

RZUT KONSTRUKCJI KŁADKI

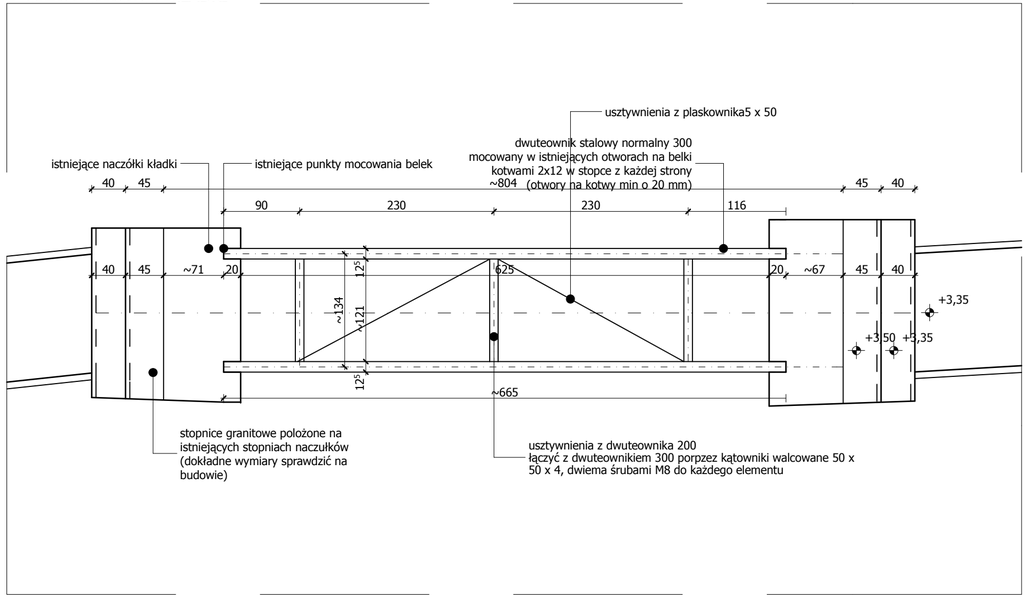

UWAGA!

1. Dokładne wymiary rozstawu naczułków i lokalizację punktów kotwienia dwuteowników sprawdzić w terenie przed wymiarowaniem elementów.
2. W pierwszej kolejności należy ustalić stan techniczny naczółków, w razie konieczności należy uzupełnić braki w elementach betonowych.
3. W związku z nieznanym stanem podpór i sposobie fundamentowania naczółków, przed monatżem kładki należy dokonać ich ponownej oceny.
4. Elementy stalowe malować na budowie farba antykorozyjną w kolorze czarnym.

PRZEKRÓJ A-A

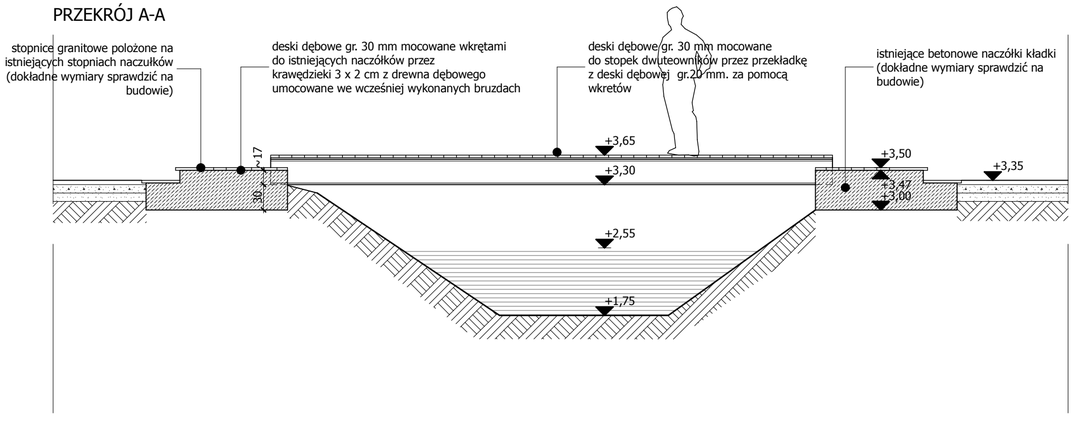

PRZEKRÓJ B-B

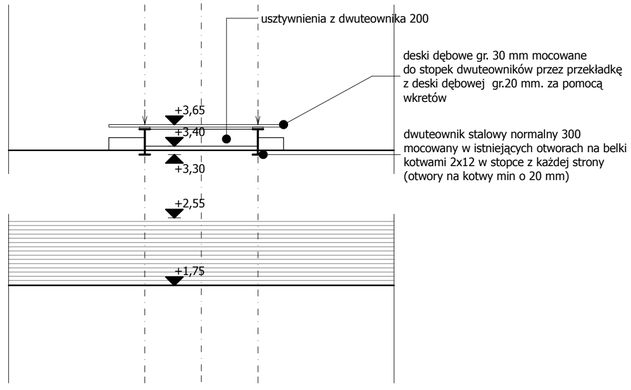

STAN ISTNIEJĄCY

PRACOWNIA ARCHITEKTURY KRAJOBRAZU
'Trzy Małe Drzewka'
mgr inż. Natalia Maćków
ul. M. Konopnickiej 25, 71-151 Szczecin, Polska
tel./fax. +48914878212; Mobil: +48602131262,
e-mail nmackow@post.pl

INWESTOR
GMINA TRZEBIATÓW
ul. Rynek 1
72-320 Dębno

INWESTYCJA
REWITALIZACJA PARKU MIEJSKIEGO W TRZEBIATOWIE

ADRES INWESTYCJI
obręb 4 Trzebiatów
nr dz. 291/9, 292, 293, 295, 300, 301, 302, 303/13, 340

PROJEKT
mgr inż. arch. krajobrazu
Natalia Maćków

mgr inż. arch. krajobrazu
Małgorzata Haas - Nogal

mgr inż.arch.
Tomasz Kruszelnicki
upr. bud. 8/ZPOIA/OKK/2007

NAZWA I STADIUM RYSUNKU

SKALA	BRANŻA
1:50	A+Z

KŁADKA NAD ROWEM NA ISTNIEJĄCYCH NACZÓŁKACH

DATA	NR RYS
II.2009	9

OPRACOWANIE
mgr inż.arch.
Tomasz Kruszelnicki
upr. bud. 8/ZPOIA/OKK/2007