MUR 3
w km 0+488,00 – 0+520,00 str. L.
SKALA 1:100

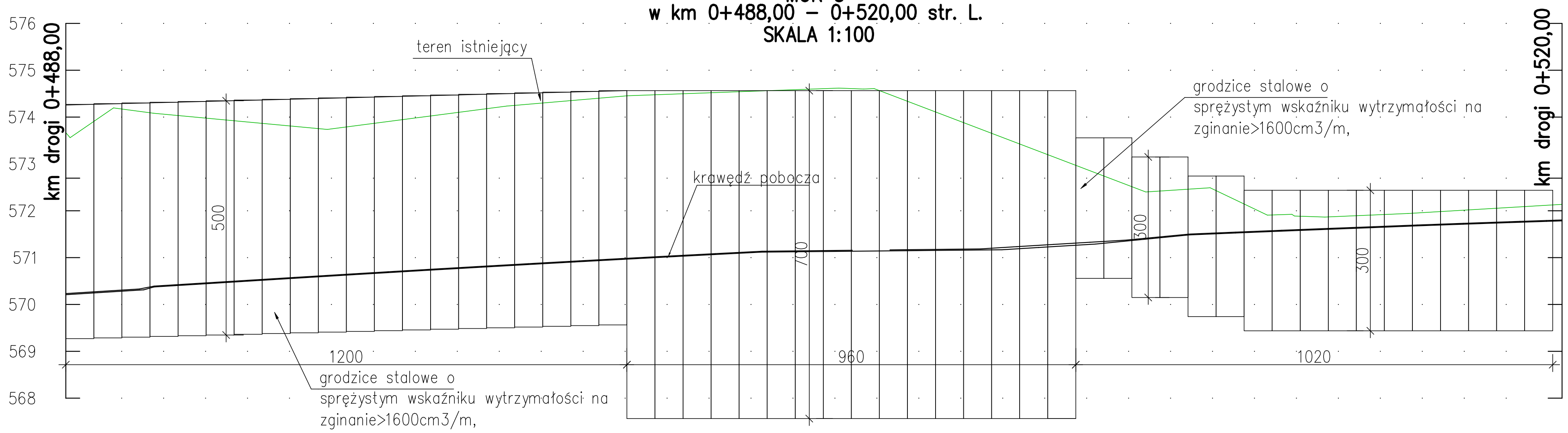

PRZEKRÓJ W KM 0+490.00
SKALA 1:100

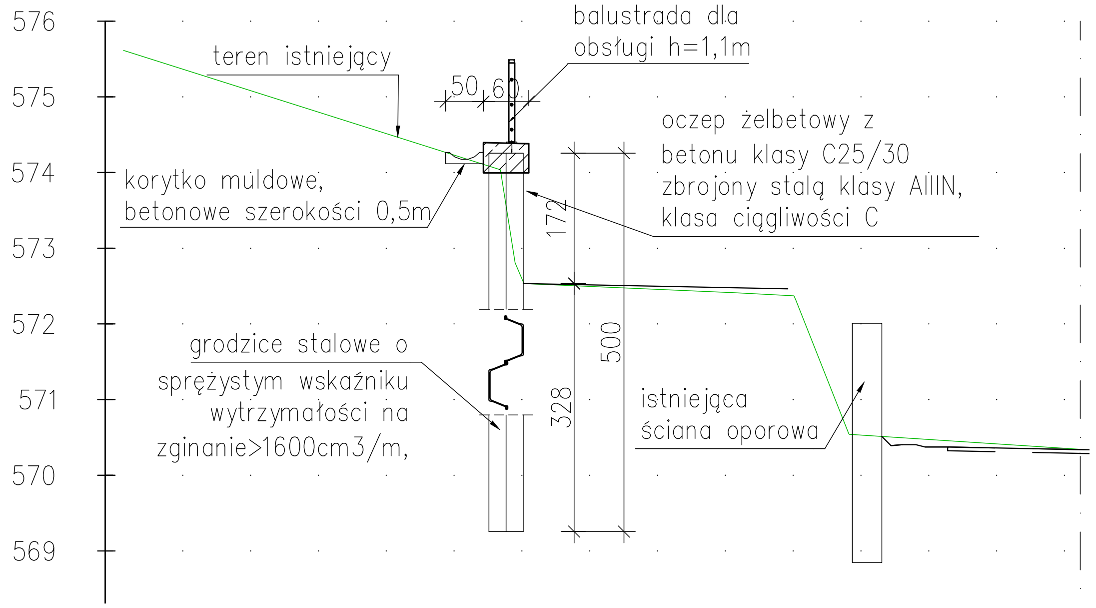

PRZEKRÓJ W KM 0+488.00
SKALA 1:100

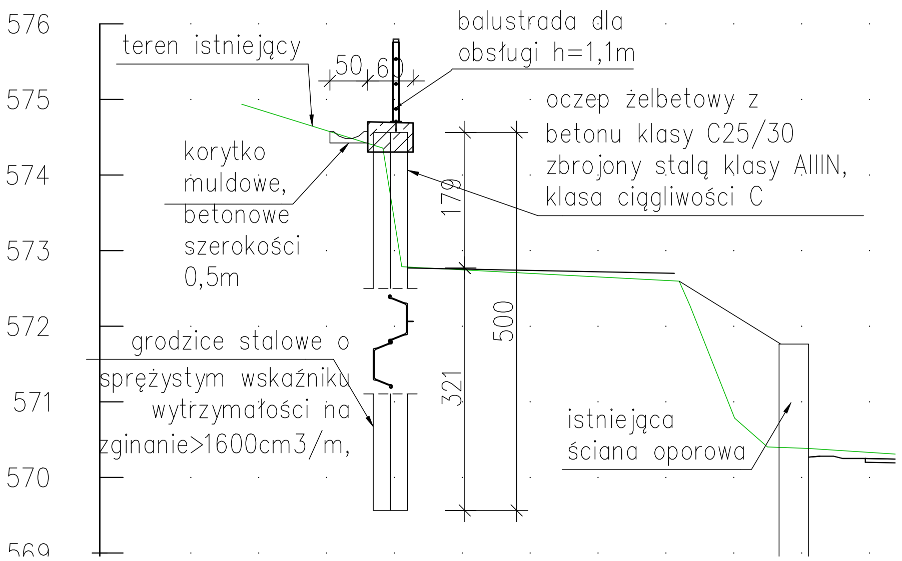

PRZEKRÓJ W KM 0+500.00
SKALA 1:100

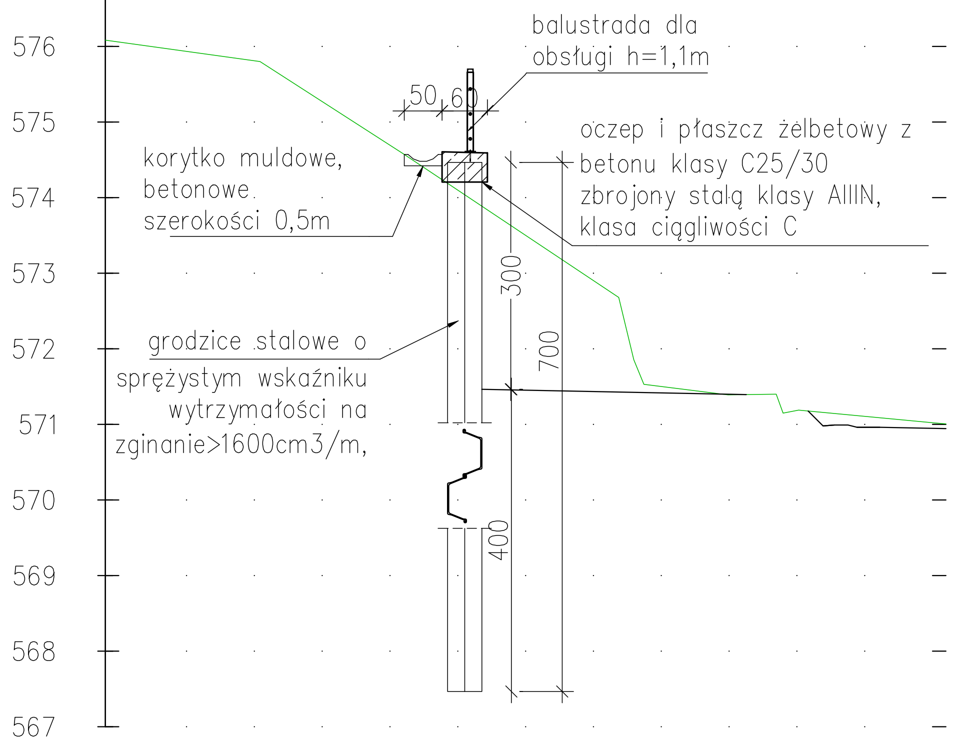

PLAN SYTUACYJNY
SKALA 1:500

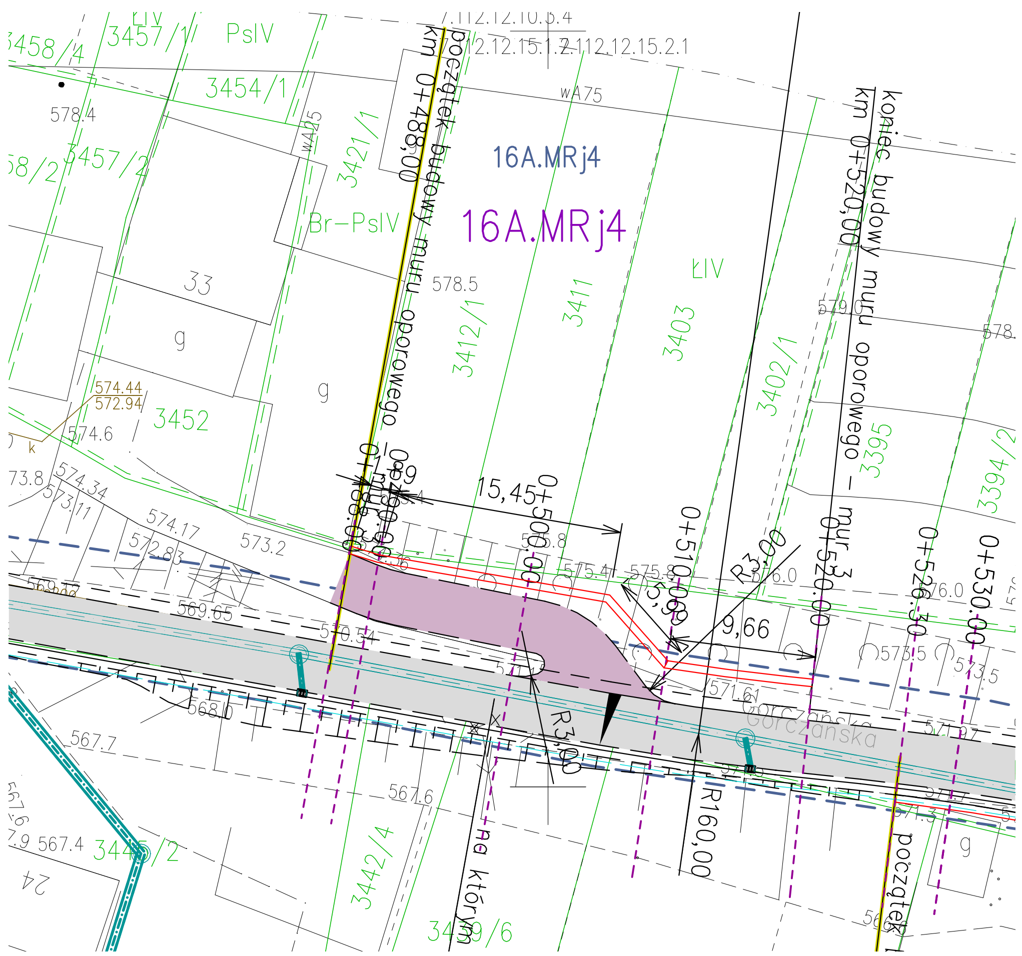

Wszystkie prawa zastrzeżone. Nieuprawnione kopiowanie, udostępnianie osobom trzecim całości lub części opracowania zabronione.

Rodzaj projektu:	PROJEKT ARCHITEKTONICZNO–BUDOWLANY			Data: 03.2020
Branża: KONSTRUKCYJNA	Temat projektu: Rozbudowa drogi gminnej ul. Gorczańska od ul. Świerkowej do ul. Migrond w miejscowości Ostrowsko			
Tytuł rysunku:	Budowa muru oporowego cz. 3		Nr rys.: 3	Skala:1:100/500
Funkcja:	Tytuł, imię i nazwisko	Specjalność	Nr uprawnień	Podpis
Projektant:	mgr inż. Adam Szoblik	mostowa	MAP/0206/POOM/13	
Sprawdzający:	mgr inż. Robert Duda	konstrukcyjno–budowlana	13/2001	