FAZA PROJEKTU:	**PROJEKT BUDOWLANO – WYKONAWCZY**
TEMAT:	**Przebudowa drogi powiatowej nr 1241 R polegająca na budowie chodnika w miejscowości Przychojec**
INWESTOR:	Gmina Leżajsk, ul. Opalińskiego 2, 37-300 Leżajsk
OBIEKT:	Droga powiatowa Nr 1241R
LOKALIZACJA OBIEKTU:	Dz. ew. nr 2175, 1662, 2176/3, 1234/2, 1233/2, 1222, 1210/4, 1210/6, 1208/6, 1208/8, 2177/5, 668, 2069, Jedn. ew. 180804_2 Leżajsk / obr. ew. 0033 Przychojec
BRANŻA:	Drogowa
JEDNOSTKA PROJEKTOWA:	Pro-Inwest Łukasz Wyżykowski ul. Legionistów 4, 36-200 Brzozów

ZESPÓŁ PROJEKTOWY:

FUNKCJA:	IMIĘ I NAZWISKO:	NR UPRAWNIEŃ:	SPECJALNOŚĆ:	PODPIS:
Projektant	mgr inż. Łukasz Wyżykowski	MAP/0275/PWOD/11	Drogowa	
Opracował	Artur Wyżykowski	----------	Drogowa	

BRZOZÓW, CZERWIEC 2018

EGZ. NR 1

Pro-Inwest Łukasz Wyżykowski adres: ul. Legionistów 4, 36-200 Brzozów
tel. kom.: 608-289-927, fax: 13 49 398 04, e-mail: biuro.proinwest@gmail.com
NIP: 686-155-64-52, Regon: 180801625
BANK PEKAO SA Konto nr: 59 1240 2324 1111 0010 7280 1034

Spis treści

I. Część opisowa

1. Przedmiot inwestycji
2. Warunki gruntowo – wodne
3. Opis stanu istniejącego
4. Opis stanu projektowanego
4.1 Rozwiązanie sytuacyjne
4.2 Rozwiązanie wysokościowe
4.3 Konstrukcja nawierzchni
4.4 Odwodnienie
5. Infrastruktura obca
6. Informacje dla wykonawcy robót
7. Informacja bezpieczeństwa i ochrony zdrowia
7.1 Zakres robót budowlanych oraz kolejność ich realizacji
7.2 Wykaz istniejących obiektów budowlanych
7.3 Wskazanie elementów zagospodarowania działki lub terenu, które mogą stwarzać zagrożenie bezpieczeństwa i zdrowia ludzi
7.4 Wskazanie dotyczące przewidywanych zagrożeń występujących podczas realizacji robót budowlanych, określające skalę i rodzaj zagrożeń oraz miejsce i czas ich wystąpienia
7.5 Wskazania sposobu prowadzenia instruktażu pracowników przed przystąpieniem do robót szczególnie niebezpiecznych
7.6 Wskazanie środków technicznych i organizacyjnych zapobiegającym niebezpieczeństwom wynikającym z wykonywania robót budowlanych w strefach szczególnego zagrożenia zdrowia lub w ich sąsiedztwie, w tym zapewniających bezpieczną i sprawną komunikację, umożliwiającą szybką ewakuację na wypadek pożaru, awarii i innych zagrożeń

II. Część rysunkowa

Rysunek nr: D 1	– Orientacja	skala 1:10000
Rysunek nr: D 2	– Plan sytuacyjny	skala 1:500
Rysunek nr: D 3	– Profil podłużny	skala 1:500/50
Rysunek nr: D 4.1, D 4.2	– Typowy przekrój poprzeczny	skala 1:50, 1:25
Rysunek nr: D 4.3	– Deszczowy wpust uliczny, studnia rewizyjna	skala b/s
Rysunek nr: D 4.4	– Zjazd indywidualny	skala 1:50
Rysunek nr: D 4.5	– Przekrój poprzeczny – km 15+394.82	skala 1:50
Rysunek nr: D 5	– Przekroje charakterystyczne	skala 1:100

III. Załączniki

1. Oświadczenie Projektanta
2. Uprawnienia budowlane Projektanta
3. Wpis do Izby Inżynierów Budownictwa Projektanta
4. Warunki techniczne Zarządu Powiatu Leżajskiego nr AB.7130.1.6.2016 z dnia 24.02.2016r.
5. Warunki techniczne Państwowego Gospodarstwa Wodnego Wody Polskie nr RZ.ZPU.4.434.162.2018.MK z dnia 13.07.2018 r.
6. Uzgodnienie Zarządu Dróg Powiatowych w Leżajsku nr ZDP.4291.17.2018 z dnia 25.07.2018r.
7. Warunki techniczne Polskiej Spółki Gazownictwa nr PSGJA.ZMSZ.763B.107.18 z dnia 13.08.2018
8. Protokół Narady Koordynacyjnej nr GN.6630.186.2018 z dnia 19.09.2018

I. Część opisowa

Część opisowa do projektu budowlano – wykonawczego dla zadania pn.: „Przebudowa drogi powiatowej nr 1241 R polegająca na budowie chodnika w miejscowości Przychojec"

1. Przedmiot inwestycji

Lokalizację inwestycji przedstawiono na rysunku nr D 1 – Orientacja.

Przedmiotem inwestycji jest Przebudowa drogi powiatowej nr 1241 R polegająca na budowie chodnika w miejscowości Przychojec

Inwestorem przedsięwzięcia jest:
Gmina Leżajsk, ul. Opalińskiego 2,
37-300 Leżajsk, woj. podkarpackie

Lokalizacja: Dz. ew. nr 2175, 1662, 2176/3, 1234/2, 1233/2, 1222, 1210/4, 1210/6, 1208/6, 1208/6, 2177/5, 668, 2069, Jedn. ew. 180804_2 Leżajsk / obr. ew. 0033 Przychojec

Podstawą merytoryczną opracowania dokumentacji projektowej jest:
a) mapa do celów projektowych w skali 1:500
b) wizje lokalne w terenie
c) uzgodnienia z Inwestorem
d) obowiązujące przepisy budowlane, normy prawne i wytyczne projektowe
e) katalogi urządzeń i materiałów

2. Warunki gruntowo – wodne

Dla potrzeb przedmiotowego projektu założono poniższe warunki gruntowo – wodne:
- dobre warunki wodne
- grupę nośności podłoża G – 3
- grunty mało wysadzinowe
- kategorię geotechniczną pierwszą zgodnie z Rozporządzeniem Ministra Spraw Wewnętrznych i Administracji z dnia 24 IX 1998 w sprawie ustalenia geotechnicznych warunków posadowienia obiektów budowlanych.

W przypadku napotkania przez Wykonawcę innych warunków gruntowo – wodnych należy doprowadzić podłoże do grupy nośności podłoża G – 1.

Skarpy wykopów powinny być zabezpieczone w sposób zabezpieczający ich stateczność. Sposób zabezpieczenia wykopów należy wykonać zgodnie z przepisami. Za prawidłowe zabezpieczenie odpowiada Kierownik budowy. Nie dopuszcza się prowadzenia robót ziemnych podczas trwania opadów atmosferycznych. Podczas prowadzenia robót ziemnych należy zachować naturalną strukturę gruntów, w przypadku jej naruszenia Wykonawca zobowiązany jest do jego wymiany. Roboty ziemne należy wykonywać zgodnie z normą PN-S-02205 Roboty Ziemne. Przestrzegać przepisów BHP dotyczących robót ziemnych oraz montażowych.

3. Opis stanu istniejącego

W stanie istniejącym wchodzącym w zakres niniejszego opracowania przebiega droga powiatowa Nr 1241R. Wzdłuż całego odcinka biegną obustronne pobocza gruntowe. W stanie istniejącym brak jest chodnika. Odwodnienie przedmiotowej drogi odbywa się częściowo za pomocą istniejących rowów przydrożnych oraz częściowo wody opadowe i roztopowe w stanie istniejącym są rozdeszczane na przyległe tereny w granicy istniejącego pasa drogowego. Odbiornikiem wód deszczowych pochodzących z rowów przydrożnych są naturalne cieki zlokalizowane poza obszarem inwestycji.

4. Opis stanu projektowanego

Przed przystąpieniem do prac budowlanych należy przygotować plac budowy oraz wprowadzić czasową organizację ruchu (wg odrębnego opracowania). Podczas prac należy zapewnić stały dojazd do przyległych posesji.

4.1 Rozwiązanie sytuacyjne

Rozwiązanie sytuacyjne przedstawiono na rysunku nr D 2 – Plan sytuacyjny.

W ramach zadania zaprojektowano prawostronny chodnik o szerokości zmiennej od 1,3 m w km od 14+877.00 do 14+982.04 oraz 1,5 m w km od 14+982.04 do 15+574.69 ze spadkiem poprzecznym wynoszącym 2 % w kierunku jezdni. Ponadto zaprojektowano poszerzenie jezdni lewostronne w km od 14+877.00 do 14+988.38 i w km od 15+040.21 do 15+345.53 oraz poszerzenie jezdni prawostronne w km od 14+977.85 do 15+051.86 i w km od 15+334.11 do 15+574.69 do stałej szerokości jezdni 5,5 m. Chodnik od strony jezdni ograniczono krawężnikiem betonowym 15 x 30 cm na ławie betonowej z oporem, wyniesionym o 12 cm w stosunku do nawierzchni jezdni. W rejonie zjazdów indywidualnych (przejazdów przez chodnik) należy wykonać krawężniki o wyniesieniu 4 cm w stosunku do nawierzchni jezdni drogi powiatowej Nr 1241 R. Chodnik po zewnętrznej stronie zostanie ograniczony obrzeżami betonowymi 8 x 30 cm na ławie betonowej z oporem, wyniesionymi o 0 cm w stosunku do nawierzchni chodnika. Ponadto w miejscu poszerzenia lewostronnego jezdni projektuje się pobocze z kruszywa o szerokości 0,75 m.

Dodatkowo na odcinkach od km 14+879.57 do km 14+885.57 i od 15+049.15 do 15+055.15 oraz od 15+418.69 do 15+426.69 celem zabezpieczenia ruchu pieszych przewidziano montaż barier ochronnych U-11a.

4.2 Rozwiązanie wysokościowe

Rozwiązanie wysokościowe przedstawiono na rysunku nr D 3 – Profil podłużny.

Przy projektowaniu wysokościowego rozwiązania chodnika, zjazdów i jezdni kierowano się obowiązującymi przepisami, istniejącymi rzędnymi, uwarunkowaniami terenowymi, prawidłowym odprowadzeniem wód opadowych i roztopowych. W ramach zadania rozwiązano spadki zarówno podłużne jak i poprzeczne chodnika, zjazdów i jezdni.

Na chodniku zaprojektowano spadki podłużne o różnych wartościach dostosowując je do istniejących spadków na jezdni drogi powiatowej Nr 1241 R. Na chodniku zaprojektowano spadek poprzeczny w kierunku jezdni o wartości 2%. Na zjazdach należy wykonać spadki o wartości 0,5 % w kierunku jezdni, natomiast poza chodnikiem zjazd należy dostosować wysokościowo do przyległego terenu. Na jezdni w miejscach poszerzeń spadki poprzeczne dostosowano do istniejących spadków na jezdni.

4.3 Konstrukcja nawierzchni

Rozwiązanie konstrukcji przedstawiono na rysunkach nr D 4.1, D 4.2, – Typowy przekrój poprzeczny oraz D 4.4 – Zjazd indywidualny.

Na podstawie przyjętej kategorii gruntów G – 3, kategorii ruchu KR2 – wytyczne Inwestora, katalogu Typowych Konstrukcji Nawierzchni Podatnych i Półsztywnych oraz Rozporządzenia Ministra Transportu i Gospodarki Morskiej z dnia 2 marca 1999r. w sprawie warunków technicznych, jakim powinny odpowiadać drogi publiczne i ich usytuowanie przyjęto następującą konstrukcję nawierzchni:

Konstrukcja chodnika:

1. Kostka brukowa betonowa gr. 8 cm
2. Podsypka cementowo-piaskowa gr. 3 cm
3. Podbudowa zasadnicza z kruszywa łamanego stab. mech. 0/31,5 ($C_{90/3}$) gr. 15 cm
4. Warstwa wzmacniająca podłoże z kruszywa naturalnego stabilizowanego cementem o wytrzymałości 1,5 MPa gr. 15 cm

   Łączna grubość konstrukcji nawierzchni chodnika wynosi 41 cm.

Konstrukcja zjazdu indywidualnego (przejazdu przez chodnik):

1. Kostka brukowa betonowa gr. 8 cm
2. Podsypka cementowo-piaskowa gr. 3 cm
3. Podbudowa zasadnicza z kruszywa łamanego stab. mech. 0/31,5 ($C_{90/3}$) gr. 20 cm
4. Warstwa wzmacniająca podłoże z kruszywa naturalnego stabilizowanego cementem o wytrzymałości 1,5 MPa gr. 20 cm

   Łączna grubość konstrukcji nawierzchni zjazdu indywidualnego wynosi 51 cm.

Konstrukcja zjazdu indywidualnego (za chodnikiem):

1. Nawierzchnia z kruszywa łamanego stab. mech. 0/31,5 ($C_{90/3}$) gr. 20 cm

   Łączna grubość konstrukcji nawierzchni zjazdu indywidualnego wynosi 20 cm.

Konstrukcja poszerzenia jezdni KR 2 (beton asfaltowy KR 3 – KR 4):

TYP A1 - Typowa konstrukcja górnych warstw nawierzchni podatnych

1. Warstwa ścieralna - AC 11 S gr. 4 cm
2. Skropienie warstwy wiążącej emulsją
3. Siatka polipropylenowa, 100/100 kN/m
4. Warstwa wiążąca - AC 16 W gr. 8 cm
5. Skropienie warstwy podbudowy zasadniczej z kruszywa łamanego stab. mech. emulsją
6. Podbudowa zasadnicza z kruszywa łamanego stab. mech. 0/31,5 ($C_{90/3}$) gr. 20 cm (E2>=130MPa)

TYP 10 - Typowe rozwiązanie dolnych warstw konstrukcji nawierzchni

7. Warstwa wzmacniająca podłoże z kruszywa naturalnego stabilizowanego cementem o wytrzymałości 1,5 MPa gr. 24 cm (E2>=80MPa)
8. Grunt rodzimy (E2>=35MPa)

   Łączna grubość konstrukcji poszerzenia jezdni wynosi 56 cm.

Wymagana grubość wg Tablicy 10.1 z „Katalogu Typowych Konstrukcji Nawierzchni Podanych i Półsztywnych" dla gruntu G – 3, głębokości przemarzania 1,0 m i kategorii ruchu KR2: 0,55 x 1,00 = 0,55 m.

Warunek odporności na wysadziny konstrukcji jest zatem spełniony.

W przypadku gdy Wykonawca napotka na inny niż założony na etapie projektowania grunt, zobligowany jest do wzmocnienia konstrukcji w takim stopniu aby warunek odporności na wysadziny został spełniony.

Ponadto konstrukcja właściwa powinna być układana na warstwie spełniającej następujące parametry: E2>=80MPa, Is>=1,0.

Ze względu na odwodnienie podłoża nawierzchni, projektowana podbudowa zasadnicza z kruszywa łamanego stanowi warstwę odsączającą wykonaną z materiałów mrozoodpornych o współczynniku filtracji k>=8m/d (>= 0,0093 cm/s). Ponadto powinien być spełniony warunek szczelności warstw zgodnie ze wzorem:

$$D15/d85<=5$$

D15 – wymiar sita, przez które przechodzi 15% ziaren warstwy odsączającej
d85 – wymiar sita, przez które przechodzi 85% ziaren gruntu podłoża

W przypadku naruszenia naturalnej struktury gruntu Wykonawca zobowiązany jest do ich wymiany. W przypadku napotkania innych warunków gruntowych Wykonawca zobowiązany jest do doprowadzenia ich do G – 1.

4.4 Odwodnienie

Odprowadzenie wód opadowych i roztopowych na przebudowywanej drodze realizowane będzie poprzez odpowiednie ukształtowanie wysokościowe chodników, zjazdów i jezdni zarówno podłużne jak i poprzeczne. Woda opadowa i roztopowa z drogi powiatowej odprowadzana będzie do projektowanej kanalizacji deszczowej oraz częściowo do istniejących rowów przydrożnych.

Kanalizacja deszczowa zostanie wykonana z rur strukturalnych PP Ø 315 o podwójnej ściance. Ponadto zaprojektowano studnie rewizyjne o DN 1000.

Ponadto zaprojektowano wpusty deszczowe o DN 500 z odprowadzeniem wody przykanalikami do projektowanego kanalizacji deszczowej. Głębokość osadników wpustów deszczowych wynosi 80 cm.

Zamontowane zostaną studnie rewizyjne z prefabrykowanym dnem o DN 1000 z pierścieniem odciążającym. Na studnię rewizyjną należy stosować właz Ø 600 mm typu ciężkiego z żeliwa sferoidalnego, z ramą okrągłą, bez wentylacji, z pokrywą zatrzaskową na uszczelce oraz kręgi z betonu wibroprasowanego C 45/55, wodoszczelnego „W8”, mrozoodpornego F = 150, nasiąkliwość do 1,5 %.

Przykanaliki należy wykonać z rur strukturalnych PP Ø200 o podwójnej ściance, tzw. typ B, wg pn EN 13476-3:2006.

Wpusty deszczowe wykonane będą jako wpusty deszczowe z żeliwa sferoidalnego typu ciężkiego, osadzone na studzienkach z rur betonowych DN 500 z częścią dolną prefabrykowaną (osadnik o głębokości 80 cm). Studzienki należy zabezpieczyć pierścieniem odciążającym i płytą żelbetową. Komora robocza studzienki (powyżej wejścia kanałów) powinna być wykonana z kręgów betonowych lub żelbetowych odpowiadających wymaganiom BN-86/8971-08.

Ochrona przed korozją

Zewnętrzne ściany rur studzienek połączeniowych z kręgów żelbetowych należy zaizolować 2 x lepikiem lub izoplastem „R”. Elementy metalowe jak: kraty, należy oczyścić, zagruntować farbą podkładową cynkową oraz lakierem bitumicznym. Na odcinkach wystąpienia wody gruntowej ściany studzienek należy zaizolować 2 x izoplastem B lub papą na lepiku ze ścianką dociskową.

Podsypka

Pod rury należy wykonać podsypkę z piasku lub pospółki o grubości 20 cm. Szczegóły wg wytycznych producenta rur. Podsypkę należy zagęścić ubijakami mechanicznymi lub płytami wibracyjnymi warstwowo. Należy wykonać starannie łożysko nośne pod rurę.

Zasyp wykopu

Rury należy układać na zagęszczonym podłożu żwirowym o grubości 20 cm. Zasypka części wykopu wokół rury do wysokości 30 cm ponad lico powinna być wykonana z piasku.
Zasypka winna być zagęszczona warstwami o grubości najwyżej 20 cm równomiernie z obu stron. Pozostałą część wykopu uzupełnić kruszywem naturalnym 0/63mm, starannie ubijając go warstwami. Zasypywanie wykopów podczas mrozów jest niedopuszczalne, bez uprzedniego rozmrożenia ziemi. Powstały nadmiar ziemi z wykopów należy odwieźć na miejsce, które może wskazać Inwestor.

5. Infrastruktura obca

Na terenie planowanych robót zinwentaryzowano sieć kanalizacji sanitarnej, sieć wodociągową, gazociągową, teletechniczną oraz elektroenergetyczną. Istnieje możliwość występowania innej infrastruktury nie naniesionej na mapę. Wszystkie prace w pobliżu sieci (na całym zakresie projektu) należy prowadzić ręcznie z zachowaniem szczególnych środków ostrożności pod nadzorem osób uprawnionych i w porozumieniu z właścicielem infrastruktury.
W ramach przedmiotowego zadania nie przewiduję się przebudowy urządzeń podziemnej oraz napowietrznej infrastruktury technicznej.

6. Informacje dla wykonawcy robót

Roboty powinny być prowadzone w oparciu o zaświadczenie o przyjęciu zgłoszonych robót budowlanych i projekt budowlano – wykonawczy. Niezależnie od stopnia dokładności i precyzji dokumentów otrzymanych od Inwestora, definiującej usługę do wykonania, Wykonawca zobowiązany jest do uzyskania dobrego rezultatu końcowego. Wszystkie wymiary należy sprawdzić na budowie. Przed rozpoczęciem robót budowlanych należy wytyczyć obiekt w terenie i sprawdzić zgodność projektu - w przypadku domniemania lub pojawienia się nieścisłości lub błędów należy natychmiast powiadomić Inwestora i/lub Projektanta. Rysunki i część opisowa są dokumentami wzajemnie się uzupełniającymi. Wszystkie elementy ujęte w specyfikacji (opisie), a nie ujęte na rysunkach lub ujęte na rysunkach a nie ujęte w specyfikacji winne być traktowane tak jakby były ujęte w obu. W przypadku rozbieżności w jakimkolwiek z elementów dokumentacji należy zgłosić to Projektantowi, który zobowiązany będzie do pisemnego rozstrzygnięcia problemu. Przestrzegać przepisów BHP dotyczących robót ziemnych oraz montażowych. Roboty w pasie drogowym należy prowadzić w oparciu o zatwierdzoną tymczasową organizację ruchu.

7. Informacja bezpieczeństwa i ochrony zdrowia

7.1 Zakres robót budowlanych oraz kolejność ich realizacji

Roboty budowlane obejmują zakres opisany w projekcie budowlano – wykonawczym branży drogowej – roboty w zakresie opracowania projektowego pn.: „Przebudowa drogi powiatowej nr 1241 R polegająca na budowie chodnika w miejscowości Przychojec”.

7.2 Wykaz istniejących obiektów budowlanych

Istniejące zagospodarowanie terenu zgodne z mapą do celów projektowych, stanowiącą podstawę do sporządzenia przedmiotowego projektu budowlano – wykonawczego.

7.3 Wskazanie elementów zagospodarowania działki lub terenu, które mogą stwarzać zagrożenie bezpieczeństwa i zdrowia ludzi

W trakcie przystąpienia do robót budowlanych zagrożenie dla bezpieczeństwa i zdrowia ludzi wynika z prowadzenia robót w pasie drogowym. Zagrożenie może pochodzić również od sieci elektroenergetycznych, kanalizacji ogólnospławnej, sanitarnej i deszczowej, gazociągu, sieci teletechnicznej oraz wodociągu.

7.4 Wskazanie dotyczące przewidywanych zagrożeń występujących podczas realizacji robót budowlanych, określające skalę i rodzaj zagrożeń oraz miejsce i czas ich wystąpienia

Zagrożenia mogą mieć miejsce w związku z:

a) prowadzonymi robotami ziemnymi (zagrożenie wypadkowe w razie osunięcia mas ziemnych)
b) montażem elementów betonowych drogowych (zagrożenie wypadkowe)
c) praca ludzi w zasięgu działania maszyn i przejazdów środków transportu (zagrożenie wypadkowe)
d) praca w pobliżu sieci elektroenergetycznej (porażenie prądem)
e) praca w pobliżu sieci gazowej (zagrożenie wybuchem)

7.5 Wskazania sposobu prowadzenia instruktażu pracowników przed przystąpieniem do robót szczególnie niebezpiecznych

Każdy z pracowników przed przystąpieniem do wykonywania robót powinien być poinstruowany o sposobie ich realizacji, ze szczególnym uwzględnieniem prac wymienionych powyżej. Instruktażu powinien dokonać kierownik budowy. Należy zwrócić szczególną uwagę na przestrzeganie przepisów BHP, zgodnie z zasadami sztuki budowlanej pod nadzorem osoby do tego uprawnionej. Roboty w pasie drogowym winny być prowadzone w oparciu o zatwierdzoną organizację ruchu. W zakresie robót prowadzonych w pobliżu sieci wodociągowej, kanalizacji ogólnospławnej, sanitarnej i deszczowej, sieci teletechnicznej, sieci gazociągowej oraz sieci elektroenergetycznej – wymagane jest uzyskanie wskazań od administratorów tych sieci.

7.6 Wskazanie środków technicznych i organizacyjnych zapobiegającym niebezpieczeństwom wynikającym z wykonywania robót budowlanych w strefach szczególnego zagrożenia zdrowia lub w ich sąsiedztwie, w tym zapewniających bezpieczną i sprawną komunikację, umożliwiającą szybką ewakuację na wypadek pożaru, awarii i innych zagrożeń

Techniczne środki ostrożności:

a) wyznaczenie stref niebezpiecznych przy pracy sprzętu mechanicznego
b) dopuszczenie do użytkowania tylko sprzętu mechanicznego, spełniającego odpowiednie wymagania techniczne
c) utrzymywanie niezbędnych dróg komunikacji na terenie budowy zapewniających szybką i skuteczną ewakuację z terenu zagrożenia
d) nadzorowanie robót wykonywanych w strefach kolizji z sieciami uzbrojenia technicznego, szczególnie z wodociągami, gazociągiem, kanalizacją ogólnospławną, sanitarną i deszczową, siecią teletechniczna, elektroenergetyczną oraz gazociągową – przez osoby upoważnione przez administratorów tych sieci; uzyskanie przez wykonawców robót szczegółowych wskazań i uzgodnień w zakresie warunków prowadzenia tych robót, stosowanych technik i rodzaju sprzętu oraz stosowanie się do nich; wykonywanie prac w sąsiedztwie linii elektroenergetycznych – po wyłączeniu napięcia; wykonywanie prac w sąsiedztwie sieci gazowych – po odcięciu dopływu gazu; wykonanie prac związanych z przebudową sieci wodociągowej – po odcięciu dopływu wody; wykonywanie robót ręcznie
e) wykonywanie robót ziemnych zgodnie z przepisami i wiedzą budowlaną
f) opracowanie projektu czasowej organizacji ruchu dla prac w ramach zadania pn.: „Przebudowa drogi powiatowej nr 1241 R polegająca na budowie chodnika w miejscowości Przychojec”

Organizacyjne środki ostrożności:

a) przygotowanie szczegółowego planu bezpieczeństwa i zapoznanie z nim kierownictw robót i pracowników
b) odpowiednie przeszkolenie w zakresie zasad bezpieczeństwa i ochrony zdrowia, zaopatrzenie stanowisk w instrukcje w tym zakresie oraz wyposażenie pracowników w odzież ochronną (kaski, obuwie, rękawice)
c) organizacja pracy i zespołów – w sposób zapewniający bezpośredni lub pośredni kontakt z poszczególnymi stanowiskami – dla nadzoru robót i interwencji w sytuacji zagrożenia
d) zaplanowanie i stałe utrzymywanie odpowiedniego dostępu do stanowisk roboczych na wypadek zagrożeń bezpieczeństwa
e) prowadzenie robót w oparciu o zatwierdzony projekt tymczasowej organizacji ruchu

II. Część rysunkowa

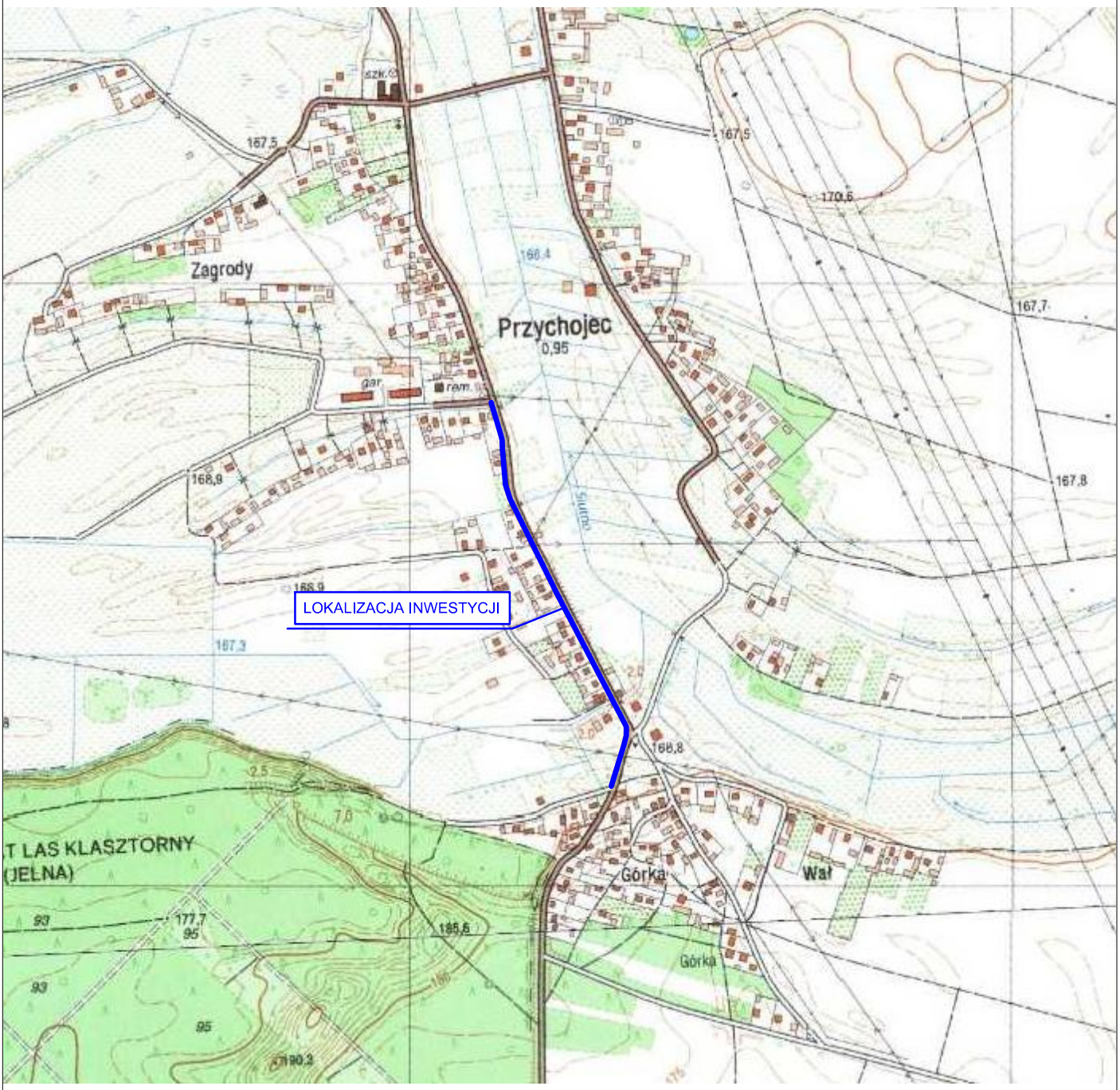

UWAGA! Wszystkie wymiary należy sprawdzić na budowie!

N

Jednostka projektowa:	Pro-Inwest ul. Legionistów 4, 36-200 Brzozów			
Inwestor:	Gmina Leżajsk ul. Opalińskiego 2, 37-300 Leżajsk			
Temat:	Przebudowa drogi powiatowej nr 1241 R polegająca na budowie chodnika w miejscowości Przychojec			
Obiekt:	Droga Powiatowa Nr 1241 R			
Lokalizacja:	Dz. ew. nr 2175, 1662, 2176/3, 1234/2, 1233/2, 1222, 1210/4, 1210/6, 1208/6, 1208/8, 2177/5, 668, 2069, Jedn. ew. 180804_2 Leżajsk / obr. ew. 0033 Przychojec			
Faza projektu:	Projekt Budowlano - Wykonawczy			
Branża:	Drogowa	Nr uprawnień:	Specjalność:	Podpis:
Projektant:	mgr inż. Łukasz Wyżykowski	MAP/0275/PWOD/11	Drogowa	
Opracował:	Artur Wyżykowski	----------	Drogowa	
Nazwa rys.:	Orientacja			
Skala rysunku:	1:10000	Data: Czerwiec 2018		Nr rys.: D1

LEGENDA

- Oś DP Nr 1241 R
- Granica pasa drogowego DP Nr 1241 R
- Projektowane krawężniki betonowe 15x30 cm - odsłonięcie 12 cm
- Projektowane obniżone krawężniki betonowe 15x30 cm - odsłonięcie 4 cm
- Projektowane obniżone obrzeża betonowe 8x30 cm - odsłonięcie 0 cm
- Projektowane bariery ochronne U-11a
- Zakres objęty zgłoszeniem robót
- Istniejący odcinek sieci gazowej ś/c PE50 dn75 w rurze ochronnej DN200
- S1 - Ø 1000 mm - km=15+436.91, Rz. włazu - 168.82 — Projektowane studnie rewizyjne Ø 1000 mm
- W1 - km=15+390.42, Rz. wpustu - 168.62 — Projektowane wpusty deszczowe prawostronne Ø 500 mm
- Kd=200mm, L=8.12m — Projektowane przykanaliki kanalizacji deszczowej Ø 200 mm
- Kd=315mm, L=30.00m — Projektowany kolektor kanalizacji deszczowej Ø 315 mm
- 5,50 — Projektowane szerokości
- Projektowany chodnik z kostki brukowej betonowej
- Projektowane poszerzenie jezdni z betonu asfaltowego
- Projektowane pobocze z kruszywa
- Projektowane zjazdy z kostki brukowej betonowej
- Projektowane zjazdy z kruszywa
- Ist. kostka brukowa betonowa do przełożenia wysokościowego
- Projektowane tereny zielone
- Istniejące przepusty na zjazdach do rozbiórki

Potwierdzam zgodność kopii mapy do celów projektowych z oryginałem mapy

Uzgodniono bez zastrzeżeń na podstawie ustawy z dnia 21 marca 1985 r. o drogach publicznych

Leżajsk, dnia 25.07.2018

Z up. ZARZĄDU
mgr inż. Krzysztof Siwek
Dyrektor Zarządu Dróg Powiatowych w Leżajsku

UWAGA! Wszystkie wymiary należy sprawdzić na budowie!

Jednostka projektowa:	Pro-Inwest, ul. Legionistów 4, 36-200 Brzozów			
Inwestor:	Gmina Leżajsk, ul. Opalińskiego 2, 37-300 Leżajsk			
Temat:	Przebudowa drogi powiatowej nr 1241 R polegająca na budowie chodnika w miejscowości Przychojec			
Obiekt:	Droga Powiatowa Nr 1241 R			
Lokalizacja:	Dz. ew. nr 2175, 1662, 2176/3, 1234/2, 1233/2, 1222, 1210/4, 1210/6, 1208/6, 1208/8, 2177/5, 668, 2069, Jedn. ew. 180804_2 Leżajsk / obr. ew. 0033 Przychojec			
Faza projektu:	Projekt Budowlano - Wykonawczy			
Branża:	Drogowa	Nr uprawnień:	Specjalność:	Podpis:
Projektant:	mgr inż. Łukasz Wyżykowski	MAP/0275/PWOD/11	Drogowa	
Opracował:	Artur Wyżykowski	--------------------	Drogowa	
Nazwa rys.:	Plan sytuacyjny			
Skala rysunku:	1:500	Data: Czerwiec 2018		Nr rys.: D2

Widok profilu DP 1241R Przychojec

Zestawienie studni, wpustów ulicznych			
Nazwa	Średnica	Detale elementu	Współrzędne
W1	500	Rz. wpustu = 168.62 Rz. dna = 166.32 H = 2.30 m	N=5574199.52 E=7599999.67
W2	500	Rz. wpustu = 168.67 Rz. dna = 167.37 H = 1.30 m	N=5574150.26 E=7600026.78
W3	500	Rz. wpustu = 168.57 Rz. dna = 167.27 H = 1.30 m	N=5574123.91 E=7600037.18
W4	500	Rz. wpustu = 168.74 Rz. dna = 167.44 H = 1.30 m	N=5574074.72 E=7600022.18
S1	1000	Rz. włazu = 168.82 Rz. dna = 167.49 H = 1.33 m	N=5574157.28 E=7600019.66
S2	1000	Rz. włazu = 168.70 Rz. dna = 167.58 H = 1.12 m	N=5574131.68 E=7600035.29
S3	1000	Rz. włazu = 168.80 Rz. dna = 167.63 H = 1.17 m	N=5574116.68 E=7600035.32
S4	1000	Rz. włazu = 168.85 Rz. dna = 168.75 H = 1.10 m	N=5574083.12 E=7600024.22

Zestawienie rur i przykanalików					
Nazwa	Materiał	Średnica	Długość	Spadek	Rzędne dna
S2-S1	Rura PP 315	315.00	30.00	0.30%	Rz. wlotu - 167.58 Rz. wylotu - 167.49
S3-S2	Rura PP 315	315.00	15.00	0.34%	Rz. wlotu - 167.63 Rz. wylotu - 167.58
S4-S3	Rura PP 315	315.00	35.35	0.35%	Rz. wlotu - 167.75 Rz. wylotu - 167.63
S1-Rów	Rura PP 315	315.00	13.15	-4.38%	Rz. wlotu - 167.49 Rz. wylotu - 166.91
W1-Rów	Rura PP 315	315.00	32.50	-1.81%	Rz. wlotu - 166.32 Rz. wylotu - 166.91
W2-S1	Rura PP 200	200.00	10.00	2.75%	Rz. wlotu - 168.17 Rz. wylotu - 167.90
W3-S2	Rura PP 200	200.00	8.00	1.94%	Rz. wlotu - 168.07 Rz. wylotu - 167.91
W4-S4	Rura PP 200	200.00	8.65	5.60%	Rz. wlotu - 168.24 Rz. wylotu - 167.75

LEGENDA

- Projektowana niweleta krawężnika chodnika str. P
- Istniejąca niweleta osi drogi
- Projektowana niweleta krawędzi jezdni str. P
- Istniejąca niweleta krawędzi jezdni str. P
- Projektowane wpusty deszczowe klasyczne w strefie przykrawężnikowej — WP4 Ø 500 mm - km=15+529.70, Rz. kratki 168.74, Rz. dna 167.44, H = 1.30
- Projektowana studnia rewizyjna — S1 Ø 1000 mm - km=15+436.91, Rz. włazu 168.82, Rz. dna 167.49, H = 1.33
- Projektowana kanalizacja deszczowa — S2-S1 Kd 315mm, L=30.00 i=0.30%, Rz. wylotu - 167.49, Rz. wlotu - 167.58
- Projektowane przykanaliki — W2-S1 Kd 200mm, L=9.79 i=2.75%, Rz. wylotu - 167.90, Rz. wlotu - 168.17
- Istniejące przepusty poprzeczne do jezdni DP 1241R — Istniejący przepust Ø 1000, L=9,00 m, i=1,22%, stan dobry - do odmulenia, km 15+424.17, Rz. dna przepustu na wlocie - 166,31, Rz. dna przepustu na wylocie - 166,20
- Istniejąca sieć wodociągowa poprzeczna do jezdni DP 1241R — w25 166.78
- Istniejąca sieć gazowa poprzeczna do jezdni DP 1241R — g75 167.81
- Istniejąca sieć kanalizacji sanitarnej poprzeczna do jezdni DP 1241R — ks 160 164.68
- Istniejące zjazdy do przebudowy str. P — Zjazd indywidualny Km=14+933.21

UWAGA! Wszystkie wymiary należy sprawdzić na budowie!

Jednostka projektowa:	Pro-Inwest ul. Legionistów 4, 36-200 Brzozów			
Inwestor:	Gmina Leżajsk ul. Opalińskiego 2, 37-300 Leżajsk			
Temat:	Przebudowa drogi powiatowej nr 1241 R polegająca na budowie chodnika w miejscowości Przychojec			
Obiekt:	Droga Powiatowa Nr 1241 R			
Lokalizacja:	Dz. ew. nr 2175, 1662, 2176/3, 1234/2, 1233/2, 1222, 1210/4, 1210/6, 1208/6, 1208/8, 2177/5, 668, 2069, Jedn. ew. 180804_2 Leżajsk / obr. ew. 0033 Przychojec			
Faza projektu:	Projekt Budowlano - Wykonawczy			
Branża:	Drogowa	Nr uprawnień:	Specjalność:	Podpis:
Projektant:	mgr inż. Łukasz Wyżykowski	MAP/0275/PWOD/11	Drogowa	
Opracował:	Artur Wyżykowski	---------------------	Drogowa	
Nazwa rys.:	Profil podłużny			
Skala rysunku:	1:500/50	Data: Czerwiec 2018		Nr rys.: D3

TYPOWY PRZEKRÓJ POPRZECZNY A-A
SKALA 1:50

Droga powiatowa nr 1241 R, kategoria ruchu KR2, kategoria gruntów G3

w km od 14+877.00 do 14+982.04 serokość nawierzchni chodnika 1,30 m
w km od 14+982.04 do 15+574.69 szerokość nawierzchni chodnika 1,50 m

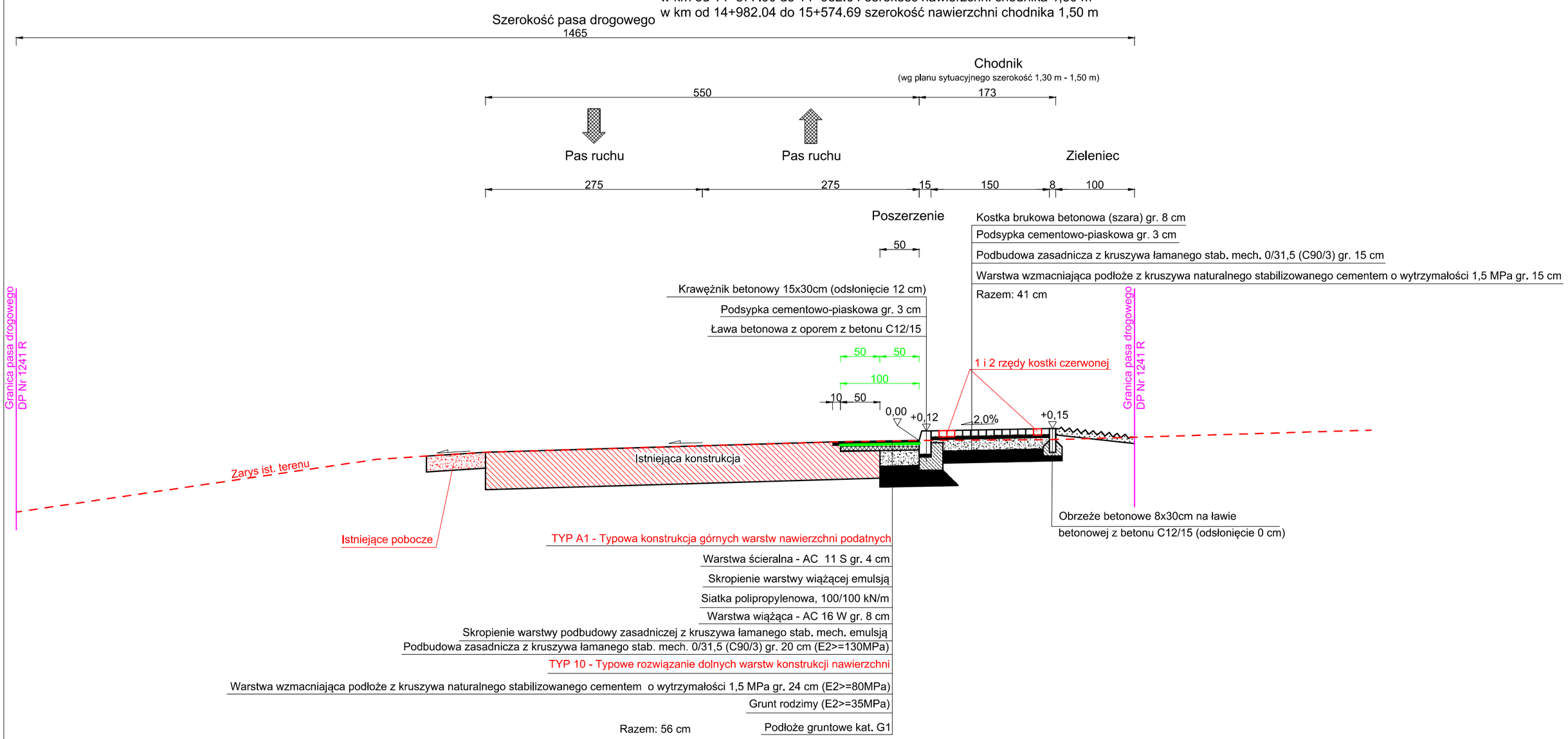

SZCZEGÓŁ POSADOWIENIA KRAWĘŻNIKA
SKALA 1:25

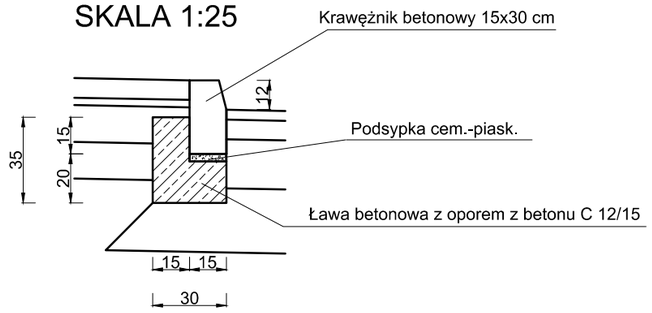

SZCZEGÓŁ POSADOWIENIA OBRZEŻA
SKALA 1:25

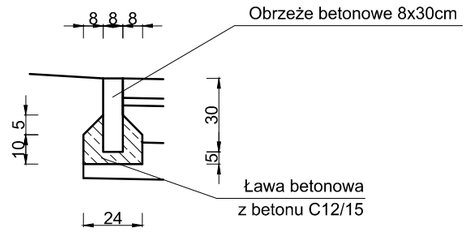

UWAGA! Wszystkie wymiary należy sprawdzić na budowie!

Jednostka projektowa:	Pro-Inwest ul. Legionistów 4, 36-200 Brzozów			
Inwestor:	Gmina Leżajsk ul. Opalińskiego 2, 37-300 Leżajsk			
Temat:	Przebudowa drogi powiatowej nr 1241 R polegająca na budowie chodnika w miejscowości Przychojec			
Obiekt:	Droga Powiatowa Nr 1241 R			
Lokalizacja:	Dz. ew. nr 2175, 1662, 2176/3, 1234/2, 1233/2, 1222, 1210/4, 1210/6, 1208/6, 1208/8, 2177/5, 668, 2069, Jedn. ew. 180804_2 Leżajsk / obr. ew. 0033 Przychojec			
Faza projektu:	Projekt Budowlano - Wykonawczy			
Branża:	Drogowa	Nr uprawnień:	Specjalność:	Podpis:
Projektant:	mgr inż. Łukasz Wyżykowski	MAP/0275/PWOD/11	Drogowa	
Opracował:	Artur Wyżykowski	————————-	Drogowa	
Nazwa rys.:	Typowy przekrój poprzeczny			
Skala rysunku:	1:50; 1:25	Data: Czerwiec 2018		Nr rys.: D4.1

TYPOWY PRZEKRÓJ POPRZECZNY B-B
SKALA 1:50

Droga powiatowa nr 1241 R, kategoria ruchu KR2, kategoria gruntów G3

w km od 14+877.00 do 14+982.04 serokość nawierzchni chodnika 1,30 m
w km od 14+982.04 do 15+574.69 szerokość nawierzchni chodnika 1,50 m

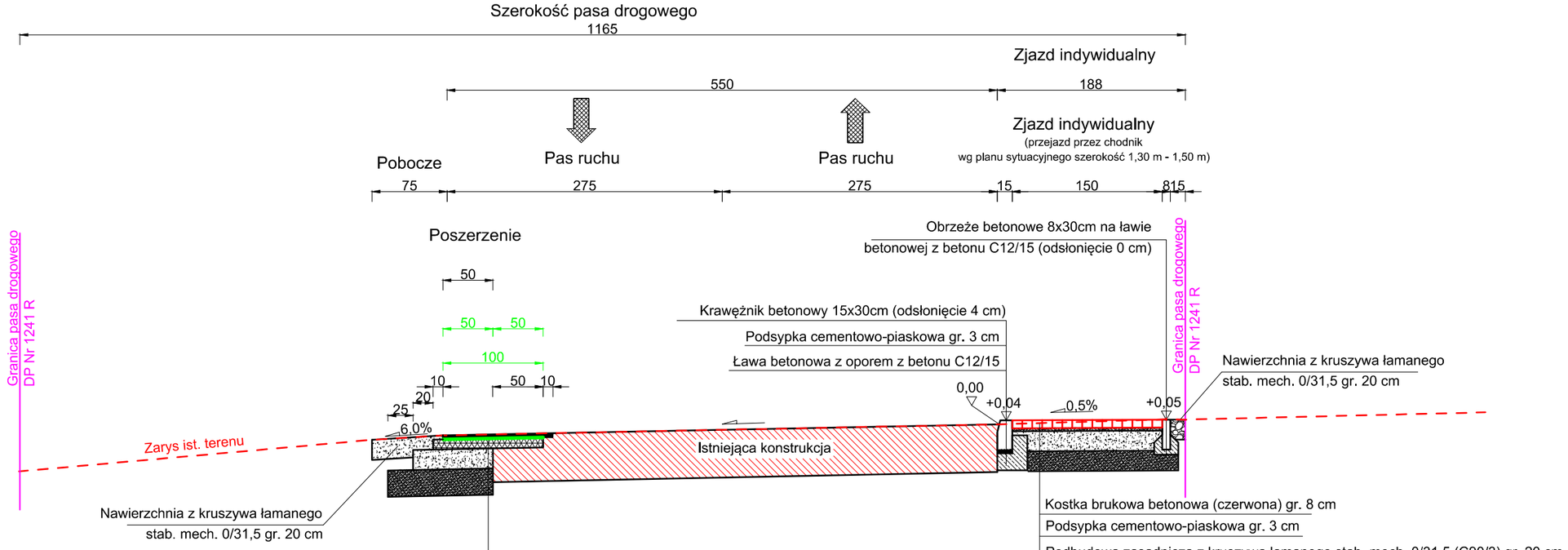

Kostka brukowa betonowa (czerwona) gr. 8 cm
Podsypka cementowo-piaskowa gr. 3 cm
Podbudowa zasadnicza z kruszywa łamanego stab. mech. 0/31,5 (C90/3) gr. 20 cm
Warstwa wzmacniająca podłoże z kruszywa naturalnego stabilizowanego cementem o wytrzymałości 1,5 MPa gr. 20 cm
Razem: 51 cm

TYP A1 - Typowa konstrukcja górnych warstw nawierzchni podatnych

Warstwa ścieralna - AC 11 S gr. 4 cm
Skropienie warstwy wiążącej emulsją
Siatka polipropylenowa, 100/100 kN/m
Warstwa wiążąca - AC 16 W gr. 8 cm
Skropienie warstwy podbudowy zasadniczej z kruszywa łamanego stab. mech. emulsją
Podbudowa zasadnicza z kruszywa łamanego stab. mech. 0/31,5 (C90/3) gr. 20 cm (E2>=130MPa)

TYP 10 - Typowe rozwiązanie dolnych warstw konstrukcji nawierzchni

Warstwa wzmacniająca podłoże z kruszywa naturalnego stabilizowanego cementem o wytrzymałości 1,5 MPa gr. 24 cm (E2>=80MPa)
Grunt rodzimy (E2>=35MPa)
Podłoże gruntowe kat. G1

Razem: 56 cm

UWAGA! Wszystkie wymiary należy sprawdzić na budowie!

Jednostka projektowa:	Pro-Inwest ul. Legionistów 4, 36-200 Brzozów			
Inwestor:	Gmina Leżajsk ul. Opalińskiego 2, 37-300 Leżajsk			
Temat:	Przebudowa drogi powiatowej nr 1241 R polegająca na budowie chodnika w miejscowości Przychojec			
Obiekt:	Droga Powiatowa Nr 1241 R			
Lokalizacja:	Dz. ew. nr 2175, 1662, 2176/3, 1234/2, 1233/2, 1222, 1210/4, 1210/6, 1208/6, 1208/8, 2177/5, 668, 2069, Jedn. ew. 180804_2 Leżajsk / obr. ew. 0033 Przychojec			
Faza projektu:	Projekt Budowlano - Wykonawczy			
Branża:	Drogowa	Nr uprawnień:	Specjalność:	Podpis:
Projektant:	mgr inż. Łukasz Wyżykowski	MAP/0275/PWOD/11	Drogowa	
Opracował:	Artur Wyżykowski	----------	Drogowa	
Nazwa rys.:	Typowy przekrój poprzeczny			
Skala rysunku:	1:50	Data: Czerwiec 2018		Nr rys.: D4.2

DESZCZOWY WPUST ULICZNY
klasyczny

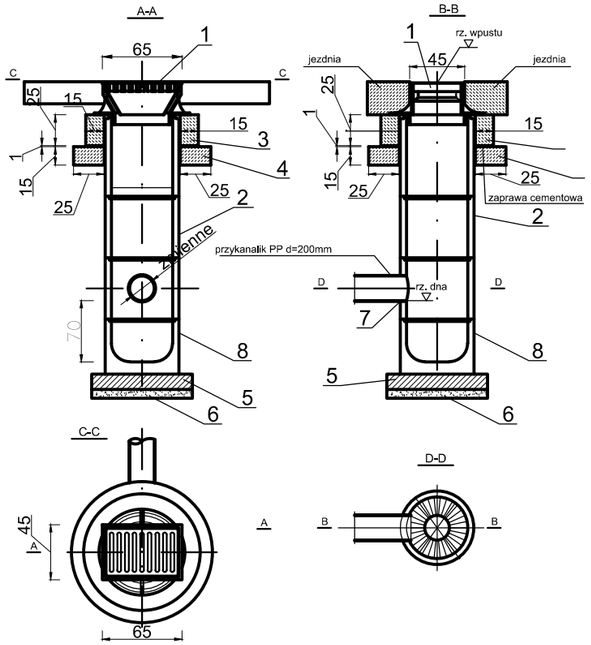

LEGENDA:

1. Wpust uliczny żeliwny przejazdowy typ ciężki wg PN/H-74081
2. Kręgi betonowe o średnicy 50cm z betonu żwirowego klasy B250
3. Pierścień żelbetowy Ø65cm z betonu wibrowanego klasy B200 /marka 200/ stal zbrojeniowa St0S
4. Płyta żelbetowa Ø65cm/11cm z betonu wibr. klasy B200 /marka 200/, stal zbrojeniowa St0S
5. Płyta fundamentowa grubości 12,5cm wykonana z betonu klasy B150 /marka 170/
6. Podsypka z tłucznia lub żwiru grubości 7cm
7. Uszczelnienie elastyczne
8. Kręgi betonowe denne o średnicy 50cm - osadnik z betonu żwirowego klasy B250

UWAGI:

1. Pod dnem wpustu należy ułożyć podsypkę tłuczniową lub żwirową gr. 7cm
2. Zewnętrzne ściany studz. należy zaizolować np. Bitizolem R+2P

STUDNIA REWIZYJNA

PRZEKRÓJ B-B

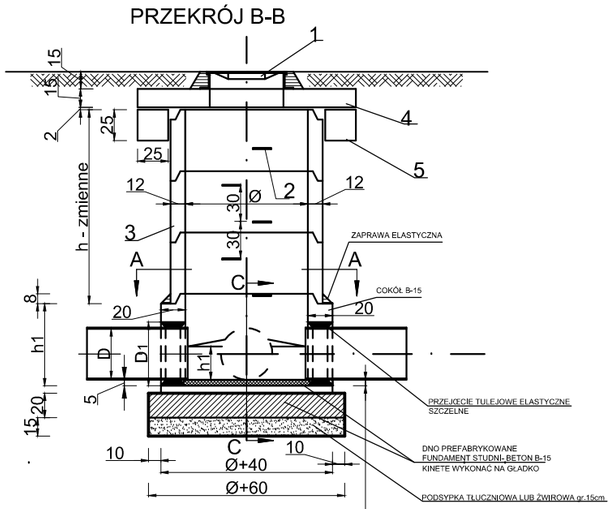

PRZEKRÓJ A-A

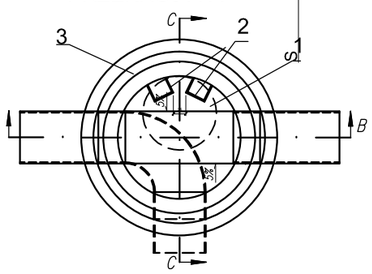

Lp.	WYSZCZEGÓLNIENIE	Nr normy, katalog
1	WŁAZ ŻELIWNY TYP CIĘŻKI	PN-64/11-74052
2	STOPIEŃ ŻELIWNY TYP Zc	PN-64/11-74086
3	KRĄG BET. PREF. K-144/60	Prefabrykat
4	PŁYTA ŻELBETOWA K-200/60	Prefabrykat
5	PIERŚCIEŃ ODCIĄŻAJĄCY	Prefabrykat

UWAGA
Wymiary w centymetrach

PRZEKRÓJ C-C

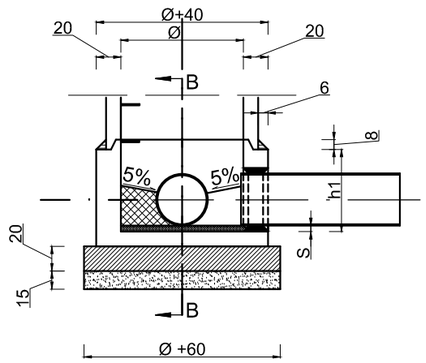

SCHEMAT PODŁĄCZENIA

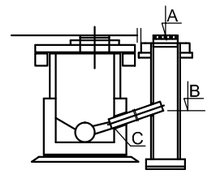

UWAGI :

1. ŚREDNICE STUDNI "Ø" I GŁĘBOKOŚĆ "H" PODANO W DOKUMENTACJI PROJEKTOWEJ
2. KRĘGI BETONOWE O ŚREDNICY 100CM Z BETONU ŻWIROWEGO KLASY B250 ŁĄCZONE NA USZCZELKĘ
3. WLOTY I WYLOTY DO STUDNI WYKONAĆ ZGODNIE Z SYTUACJĄ. KINETĘ WYKONAĆ GŁADKĄ Z UKSZTAŁTOWANYMI SPADKAMI.
4. ELEMENTY BETONOWE STUDNI WYKONAĆ NA ZAPRAWIE ELASTYCZNEJ
5. ELEMENTY BETONOWE ZAGRUNTOWAĆ ABIZOLEM i 2x LEPIKIEM NA GORĄCO
6. ELEMENTY ŻELIWNE POKRYĆ LAKIEREM ASFALTOWYM
7. W PRZYPADKU RUR KANALIZACYJNYCH:
- GRP USZCZELNIENIE WYKONAĆ Z SYSTEMOWYCH TULEJI ELASTYCZNYCH OCHRONNYCH PRZEJŚĆ SZCZELNYCH PRODUCENTA RUR

UWAGA! Wszystkie wymiary należy sprawdzić na budowie!

Jednostka projektowa:	Pro-Inwest ul. Legionistów 4, 36-200 Brzozów			
Inwestor:	Gmina Leżajsk ul. Opalińskiego 2, 37-300 Leżajsk			
Temat:	Przebudowa drogi powiatowej nr 1241 R polegająca na budowie chodnika w miejscowości Przychojec			
Obiekt:	Droga Powiatowa Nr 1241 R			
Lokalizacja:	Dz. ew. nr 2175, 1662, 2176/3, 1234/2, 1233/2, 1222, 1210/4, 1210/6, 1208/6, 1208/8, 2177/5, 668, 2069, Jedn. ew. 180804_2 Leżajsk / obr. ew. 0033 Przychojec			
Faza projektu:	Projekt Budowlano - Wykonawczy			
Branża:	Drogowa	Nr uprawnień:	Specjalność:	Podpis:
Projektant:	mgr inż. Łukasz Wyżykowski	MAP/0275/PWOD/11	Drogowa	
Opracował:	Artur Wyżykowski	————————	Drogowa	
Nazwa rys.:	Deszczowy wpust uliczny, studnia rewizyjna			
Skala rysunku:	b/s	Data: Czerwiec 2018		Nr rys.: D4.3

ZJAZD INDYWIDUALNY
SKALA 1:50

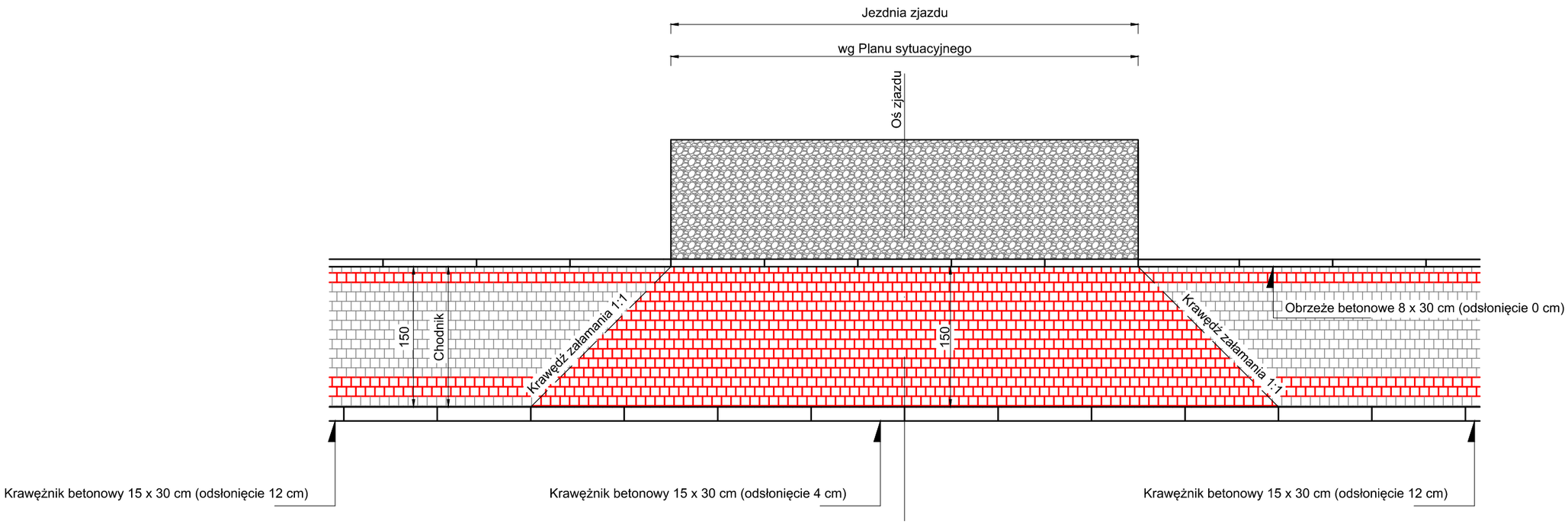

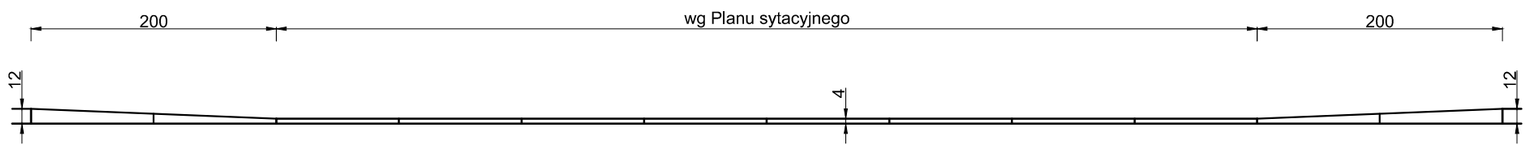

UWAGA! Wszystkie wymiary należy sprawdzić na budowie!

Jednostka projektowa:	Pro-Inwest ul. Legionistów 4, 36-200 Brzozów			
Inwestor:	Gmina Leżajsk ul. Opalińskiego 2, 37-300 Leżajsk			
Temat:	Przebudowa drogi powiatowej nr 1241 R polegająca na budowie chodnika w miejscowości Przychojec			
Obiekt:	Droga Powiatowa Nr 1241 R			
Lokalizacja:	Dz. ew. nr 2175, 1662, 2176/3, 1234/2, 1233/2, 1222, 1210/4, 1210/6, 1208/6, 1208/8, 2177/5, 668, 2069, Jedn. ew. 180804_2 Leżajsk / obr. ew. 0033 Przychojec			
Faza projektu:	Projekt Budowlano - Wykonawczy			
Branża:	Drogowa	Nr uprawnień:	Specjalność:	Podpis:
Projektant:	mgr inż. Łukasz Wyżykowski	MAP/0275/PWOD/11	Drogowa	
Opracował:	Artur Wyżykowski	----------.--	Drogowa	
Nazwa rys.:	Zjazd Indywidualny			
Skala rysunku:	1:50	Data: Czerwiec 2018		Nr rys.: D4.4

PRZEKRÓJ POPRZECZNY KM 15+394.82
SKALA 1:50

Droga powiatowa nr 1241 R, kategoria ruchu KR2, kategoria gruntów G3

w km od 14+877.00 do 14+982.04 serokość nawierzchni chodnika 1,30 m
w km od 14+982.04 do 15+574.69 szerokość nawierzchni chodnika 1,50 m
Szerokość pasa drogowego

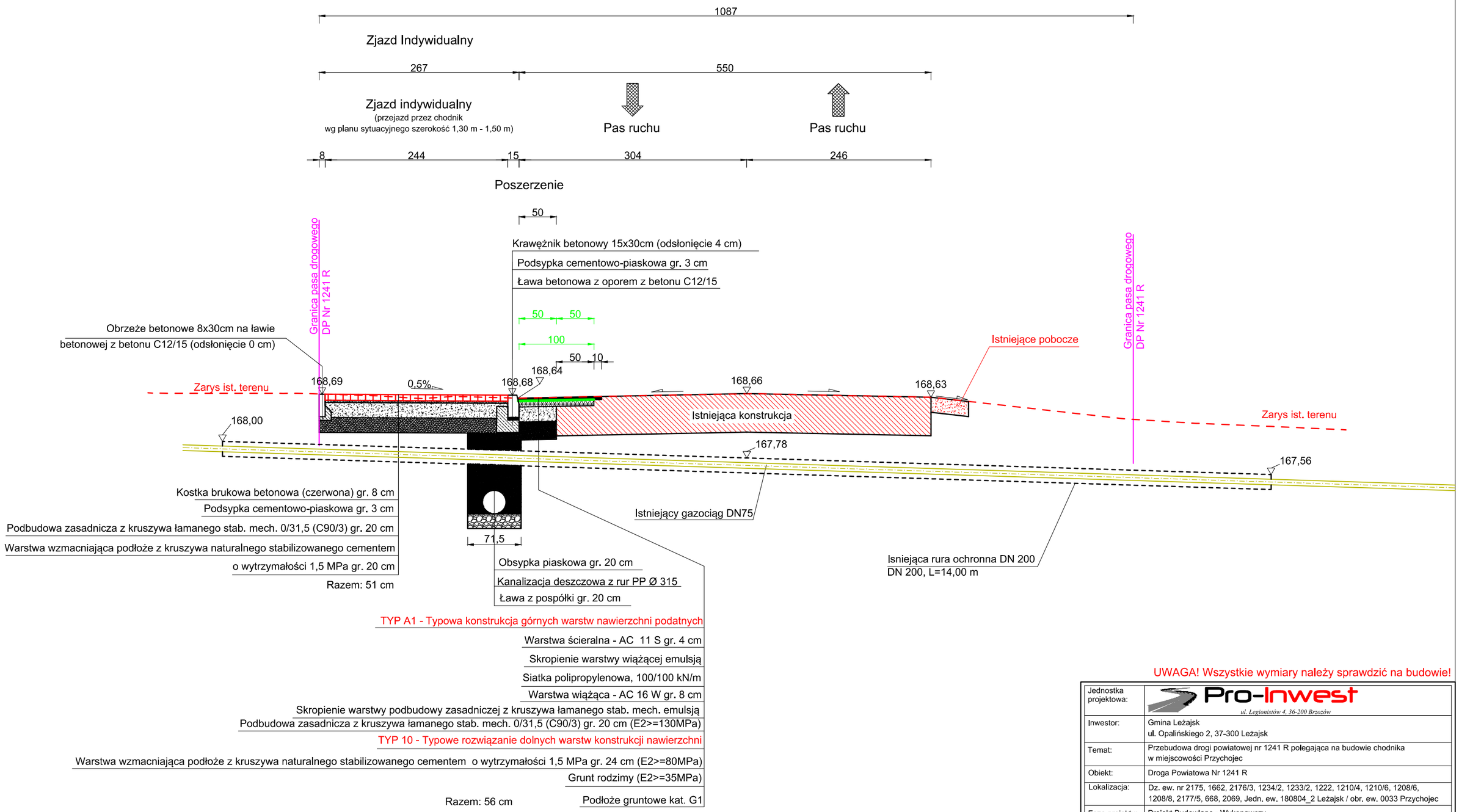

UWAGA! Wszystkie wymiary należy sprawdzić na budowie!

Jednostka projektowa:	Pro-Inwest ul. Legionistów 4, 36-200 Brzozów			
Inwestor:	Gmina Leżajsk ul. Opalińskiego 2, 37-300 Leżajsk			
Temat:	Przebudowa drogi powiatowej nr 1241 R polegająca na budowie chodnika w miejscowości Przychojec			
Obiekt:	Droga Powiatowa Nr 1241 R			
Lokalizacja:	Dz. ew. nr 2175, 1662, 2176/3, 1234/2, 1233/2, 1222, 1210/4, 1210/6, 1208/6, 1208/8, 2177/5, 668, 2069, Jedn. ew. 180804_2 Leżajsk / obr. ew. 0033 Przychojec			
Faza projektu:	Projekt Budowlano - Wykonawczy			
Branża:	Drogowa	Nr uprawnień:	Specjalność:	Podpis:
Projektant:	mgr inż. Łukasz Wyżykowski	MAP/0275/PWOD/11	Drogowa	
Opracował:	Artur Wyżykowski	————————	Drogowa	
Nazwa rys.:	Przekrój poprzeczny - km 15+394.82			
Skala rysunku:	1:50	Data: Czerwiec 2018		Nr rys.: D4.5

UWAGA! Wszystkie wymiary należy sprawdzić na budowie!

Jednostka projektowa:	Pro-Inwest ul. Legionistów 4, 36-200 Brzozów			
Inwestor:	Gmina Leżajsk ul. Opalińskiego 2, 37-300 Leżajsk			
Temat:	Przebudowa drogi powiatowej nr 1241 R polegająca na budowie chodnika w miejscowości Przychojec			
Obiekt:	Droga Powiatowa Nr 1241 R			
Lokalizacja:	Dz. ew. nr 2175, 1662, 2176/3, 1234/2, 1233/2, 1222, 1210/4, 1210/6, 1208/6, 1208/8, 2177/5, 668, 2069, Jedn. ew. 180804_2 Leżajska / obr. ew. 0033 Przychojec			
Faza projektu:	Projekt Budowlano - Wykonawczy			
Branża:	Drogowa	Nr uprawnień:	Specjalność:	Podpis:
Projektant:	mgr inż. Łukasz Wyżykowski	MAP/0275/PWOD/11	Drogowa	
Opracował:	Artur Wyżykowski	--------------------	Drogowa	
Nazwa rys.:	Przekroje charakterystyczne			
Skala rysunku:	1:100	Data: Czerwiec 2018		Nr rys.: D5

III. Załączniki

Brzozów, Czerwiec 2018 r.

OŚWIADCZENIE

Niniejszym oświadczam (zgodnie z art. 20 ust. 4 ustawy z dnia 7 lipca 1994 roku – Prawo Budowlane), że **projekt budowlano - wykonawczy branży drogowej** dla inwestycji pn.: **„Przebudowa drogi powiatowej nr 1241 R polegająca na budowie chodnika w miejscowości Przychojec”** został sporządzony zgodnie z obowiązującymi przepisami oraz zasadami wiedzy technicznej.

Projektant:

mgr inż. Łukasz Wyżykowski

MAŁOPOLSKA
OKRĘGOWA
I Z B A
INŻYNIERÓW
BUDOWNICTWA

Kraków, dnia 22 grudnia 2011 r.

MAP OIIB/KK/0054-0334/11

DECYZJA

Na podstawie art. 24 ust. 1 pkt 2 ustawy z dnia 15 grudnia 2000 r. o samorządach zawodowych architektów, inżynierów budownictwa oraz urbanistów *(Dz. U. z 2001 r. Nr 5 poz. 42, z późn. zm.)*, art. 12 ust. 1 pkt. 1-5, art. 12 ust. 3, art. 13 ust. 1 pkt 1 i 2 oraz art. 13 ust. 3 i 4 , art. 14 ust. 1 pkt 2a ustawy z dnia 7 lipca 1994 r. Prawo budowlane *(tekst jednolity: Dz U. z 2010 r. Nr 243 poz. 1623 z późn. zm.)*, § 11 ust 1 pkt 1, §15 i § 18 ust. 1 rozporządzenia Ministra Transportu i Budownictwa z dnia 28 kwietnia 2006 r. w sprawie samodzielnych funkcji technicznych w budownictwie *(Dz. U. z 2006 r. Nr 83 poz. 578 z późn. zm.)* oraz art. 104 ustawy z dnia 14 czerwca 1960 r. Kodeks postępowania administracyjnego *(tekst jednolity: Dz. U. z 2000 r. Nr 98, poz. 1071 z późn. zm.)*.

Małopolska Okręgowa Komisja Kwalifikacyjna

stwierdza, że

Pan mgr inż. **Łukasz Piotr Wyżykowski**

urodzony dnia 19.10.1985 r. w Brzozowie

uzyskał

UPRAWNIENIA BUDOWLANE

numer ewidencyjny MAP/0275/PWOD/11

do projektowania i kierowania robotami budowlanymi bez ograniczeń w specjalności drogowej.

UZASADNIENIE

Okręgowa Komisja Kwalifikacyjna Małopolskiej Okręgowej Izby Inżynierów Budownictwa w Krakowie na podstawie protokołów z postępowania kwalifikacyjnego oraz z przeprowadzonego egzaminu, stwierdziła, że Pan Łukasz Wyżykowski posiada wymagane prawem wykształcenie i praktykę zawodową konieczną do uzyskania uprawnień budowlanych
w wyżej wymienionej specjalności i uzyskał pozytywny wynik egzaminu na uprawnienia budowlane. Szczegółowy zakres nadanych uprawnień budowlanych wskazano na odwrocie decyzji.

POUCZENIE

Od niniejszej decyzji służy odwołanie do Krajowej Komisji Kwalifikacyjnej Polskiej Izby Inżynierów Budownictwa w Warszawie, za pośrednictwem Małopolskiej Okręgowej Izby Inżynierów Budownictwa w Krakowie w terminie 14 dni od daty jej doręczenia.

Skład Orzekający
Okręgowej Komisji Kwalifikacyjnej:

1. Przewodniczący Okręgowej Komisji Kwalifikacyjnej
   dr inż. Zygmunt Rawicki .....
2. Członek Składu Orzekającego
   dr inż. Janusz Cieśliński .....
3. Członek Składu Orzekającego
   mgr inż. Jan Dziedzic .....

Szczegółowy zakres uprawnień
do projektowania i kierowania robotami budowlanymi bez ograniczeń

w specjalności drogowej

I. Na mocy art. 12 ust. 1 pkt 1-5, art. 13 ust. 3 i 4 ustawy - Prawo budowlane (tekst jednolity: Dz. U. z 2010 r. Nr 243, poz. 1623 z późn. zm.), w zakresie objętym wyżej wymienioną specjalnością, niniejsze uprawnienia stanowią podstawę do:

1) *projektowania, sprawdzania projektów architektoniczno-budowlanych i sprawowania nadzoru autorskiego,*
2) *kierowania budową lub innymi robotami budowlanymi,*
3) *kierowania wytwarzaniem konstrukcyjnych elementów budowlanych oraz nadzoru i kontroli technicznej wytwarzania tych elementów,*
4) *wykonywania nadzoru inwestorskiego,*
5) *sprawowania kontroli technicznej utrzymania obiektów budowlanych.*

II. Na mocy § 18 ust. 1 rozporządzenia Ministra Transportu i Budownictwa z dnia 28 kwietnia 2006 r. w sprawie samodzielnych funkcji technicznych w budownictwie (Dz. U. z 2006 r. Nr 83 poz. 578 z późn. zm.), niniejsze uprawnienia uprawniają do:

projektowania obiektu budowlanego i kierowania robotami budowlanymi związanymi z obiektem budowlanym, takim jak:

1) *droga, w rozumieniu przepisów o drogach publicznych, z wyłączeniem drogowych obiektów inżynierskich oprócz przepustów;*
2) *droga dla ruchu i postoju statków powietrznych oraz przepust.*

Zgodnie z § 15 w/w rozporządzenia uprawnienia budowlane do projektowania w odpowiedniej specjalności uprawniają do sporządzania projektu zagospodarowania działki lub terenu, w zakresie danej specjalności.

Skład Orzekający
Okręgowej Komisji Kwalifikacyjnej:

1. Przewodniczący Okręgowej Komisji Kwalifikacyjnej
   dr inż. Zygmunt Rawicki .....
2. Członek Składu Orzekającego
   dr inż. Janusz Cieśliński .....
3. Członek Składu Orzekającego
   mgr inż. Jan Dziedzic .....

Otrzymują:
1. Pan Łukasz Wyżykowski
   ul. Prohaski 23
   36-200 Brzozów
2. Główny Inspektor Nadzoru Budowlanego
3. a/a

POLSKA IZBA INŻYNIERÓW BUDOWNICTWA

Zaświadczenie

o numerze weryfikacyjnym:

MAP-JHD-ZA2-UV5 *

Pan Łukasz Piotr Wyżykowski o numerze ewidencyjnym MAP/BD/0067/12

adres zamieszkania Humniska 846A, 36-206 Humniska

jest członkiem Małopolskiej Okręgowej Izby Inżynierów Budownictwa i posiada wymagane ubezpieczenie od odpowiedzialności cywilnej.

Niniejsze zaświadczenie jest ważne do dnia 2019-02-28.

Zaświadczenie zostało wygenerowane elektronicznie i opatrzone bezpiecznym podpisem elektronicznym weryfikowanym przy pomocy ważnego kwalifikowanego certyfikatu w dniu 2018-01-22 roku przez:

Stanisław Karczmarczyk, Przewodniczący Rady Małopolskiej Okręgowej Izby Inżynierów Budownictwa.

(Zgodnie art. 5 ust 2 ustawy z dnia 18 września 2001 r. o podpisie elektronicznym (Dz. U. 2001 Nr 130 poz. 1450) dane w postaci elektronicznej opatrzone bezpiecznym podpisem elektronicznym weryfikowanym przy pomocy ważnego kwalifikowanego certyfikatu są równoważne pod względem skutków prawnych dokumentom opatrzonym podpisami własnoręcznymi.)

* Weryfikację poprawności danych w niniejszym zaświadczeniu można sprawdzić za pomocą numeru weryfikacyjnego zaświadczenia na stronie Polskiej Izby Inżynierów Budownictwa www.piib.org.pl lub kontaktując się z biurem właściwej Okręgowej Izby Inżynierów Budownictwa.

Podpis jest prawidłowy

ZARZĄD POWIATU
LEŻAJSKIEGO
ul. Kopernika 8
37-300 LEŻAJSK

AB.7130.1.6.2016

Leżajsk, 24 lutego 2016r.

4094

Gmina Leżajsk
ul. Opalińskiego 2
37-300 Leżajsk

W odpowiedzi na wniosek z daty wpływu 17.02.2016r. w sprawie określenia warunków technicznych dla projektowanego chodnika dla pieszych w pasie drogowym drogi powiatowej nr 1241R w miejscowości Przychojec km od 14+877 do 15+572, Zarząd Powiatu Leżajskiego, jako zarządca dróg powiatowych informuje:

- chodnik przy drodze powiatowej nr 1241R w miejscowości Przychojec, w km od 14+877 do km 15+572 należy projektować po stronie prawej,
- poszerzenie jezdni zaprojektować po stronie lewej o szerokości 0,5m (o konstrukcji jak istniejąca jezdnia),
- odwodnienie chodnika i jezdni należy projektować poprzez kolektor deszczowy pod chodnikiem.

Pozostałe warunki techniczne do projektowania chodników zawarte są w rozporządzeniu Ministra Transportu i Gospodarki Morskiej z dnia 2 marca 1999r w sprawie warunków technicznych jakim powinny odpowiadać drogi publiczne i ich usytuowanie (tj. Dz.U. z 2016r. poz. 124).

Z up. ZARZĄDU
Lucjan Czenczek
CZŁONEK ZARZĄDU

Otrzymują:
1. Adresat
2. a/a

Do wiadomości:
1. Zarząd Dróg Powiatowych, ul. Polna 12, 37-300 Leżajsk

RIZD

Państwowe
Gospodarstwo Wodne
Wody Polskie

Stalowa Wola, 13 lipca 2018 r.

RZ.ZPU.4.434.162.2018.MK

URZĄD GMINY LEŻAJSK
(1) KANCELARIA OGÓLNA
2018 -07- 20
Nr 13080 Wpis

Urząd Gminy Leżajsk
Ul. Opalińskiego 2
37-300 Leżajsk

Dotyczy: wydania warunków technicznych dla zadania pn.: „Przebudowa drogi powiatowej nr 1241 R polegająca na budowie chodnika w miejscowości Przychojec" w zakresie odprowadzenia wód opadowych i roztopowych do istniejących cieków.

W nawiązaniu do Państwa pisma znak RIZD.7013.20.4.2018/10 w sprawie jak w tytule

Państwowe Gospodarstwo Wodne Wody Polskie Zarząd Zlewni w Stalowej Woli informuje:

- rowy zlokalizowane na działkach nr ew. 668; 1222; 1662 w m-ci Przychojec, gm. Leżajsk do których planowane jest wykonanie wylotów oraz odprowadzenie wód opadowych i roztopowych nie stanowią wód płynących skarbu państwa w stosunku do których prawa właścicielskie wykonuje PGW WP.

Zgodnie z ewidencją urządzeń melioracji wodnych oraz zmeliorowanych gruntów prowadzoną przez tutejszy Zarząd na działkach nr ew. 668, 1222, 1662 zlokalizowane są urządzenia melioracji wodnych – rowy oznaczone w ewidencji jako rów R-2 (działka nr ew. 668); rów R-2.9 (działka nr ew. 1222); rów R-2.8 (działka nr ew. 1662).

Faktycznym zarządcą ww. urządzenia jest Gminna Spółka Wodna w Leżajsku zrzeszona w Rejonowym Związku Spółek Wodnych w Leżajsku.

Planowane działania inwestycyjne polegać będą na wykonaniu nowych (wyloty z projektowanej kanalizacji deszczowej) urządzeń wodnych informujemy, że zgodnie z art. 389 pkt. 6 (wykonanie urządzeń wodnych) ustawy z dnia 20 lipca 2017 r. Prawo wodne (Dz.U.2017.1566 z późn. zm.), realizacja ww. przedsięwzięcia wymaga uzyskania pozwolenia wodnoprawnego.

Z-ca Dyrektora
Zarządu Zlewni
Fabian Zięba

Otrzymują:
1. Adresat
2. Nadzór Wodny w Leżajsku
3. a/a

Państwowe Gospodarstwo Wodne Wody Polskie
Zarząd Zlewni w Stalowej Woli
ul. Jagiellońska 17; 37-464 Stalowa Wola
tel.: +48 (15) 842 89 82 fax: +48 (15) 842 89 82
email: zz-stalowawola@wody.gov.pl

ZARZĄD DRÓG POWIATOWYCH
w Leżajsku
37-300 Leżajsk, ul. Polna 12
tel. 17 242-11-81
NIP: 816-14-56-732

ZDP.4291.17.2018

Leżajsk, 25.07.2018r.

Pro-Inwest Łukasz Wyżykowski

ul. Legionistów 4,

36-200 Brzozów

W odpowiedzi na pismo znak 088/2018/ŁWy z dnia 24.07.2018r. dotyczące uzgodnienia projektu budowlano-wykonawczego w ramach zadania pn.: "Przebudowa drogi nr 1241R polegająca na budowie chodnika w miejscowości Przychojec" Zarząd Dróg Powiatowych w Leżajsku akceptuje i uzgadnia propozycje dotyczącą rozwiązań projektowych przedstawionych w załączniku do w/w pisma.

DYREKTOR
Zarządu Dróg Powiatowych
w Leżajsku
mgr inż. Krzysztof Siwek

Otrzymują:

1. Adresat
2. a/a

RIZP

POLSKA
SPÓŁKA GAZOWNICTWA

URZĄD GMINY LEŻAJSK
(1) KANCELARIA OGÓLNA
2018 -08- 21
Nr 14986 podpis

Polska Spółka Gazownictwa sp. z o.o.
Oddział Zakład Gazowniczy w Jaśle
ul. Floriańska 112, 38-200 Jasło
tel. 13 443 72 00, faks 13 446 32 46

Sekcja Zarządzania Majątkiem Sieciowym
ul. Wspólna 5, 35-205 Rzeszów
tel. 17 865 91 48
sekretariat.jaslo@psgaz.pl

Gmina Leżajsk
ul. Opalińskiego 2,
37-300 Leżajsk

Wasz znak:
Nasz znak: PSGJA.ZMSZ.763B.107.18

Rzeszów, 13.08.2018

Dot.: **Warunków technicznych zabezpieczenia czynnej sieci gazowej w związku z projektowaną inwestycją pn.: „Przebudowa drogi powiatowej nr 1241R polegająca na budowie chodnika w miejscowości Przychojec."**

W odpowiedzi na wniosek w sprawie jak w nagłówku, Polska Spółka Gazownictwa sp. z o.o. Oddział Zakład Gazowniczy w Jaśle podaje warunki techniczne zabezpieczenia czynnej sieci gazowej:

1. W zakresie przedmiotowego opracowania występują skrzyżowania z czynną siecią gazową średniego ciśnienia PE50 dn75 w rurze ochronnej DN200. Jednocześnie informujemy, że istniejący gazociąg Ø100 krzyżujący się z projektowaną przebudową drogi nie jest własnością naszego zakładu.
2. Przy projektowaniu i realizacji przedmiotowej inwestycji należy wziąć pod uwagę, że odległości wszystkich projektowanych elementów naziemnych i podziemnych w stosunku do istniejącej sieci gazowej winny spełniać wymogi obowiązujących przepisów Prawa budowlanego, a w szczególności Rozporządzenia Ministra Gospodarki z dnia 26.04.2013 r. w sprawie warunków technicznych, jakim powinny odpowiadać sieci gazowe i ich usytuowanie (Dz.U. 2013 r. poz. 640) z uwzględnieniem §110.
3. Projektowaną nawierzchnię nad siecią gazową (za wyjątkiem jezdni) w pasie o szerokości min. 3,0 m, gdzie linia środkowa pokrywa się z osią gazociągu należy wykonać z materiału łatwo rozbieralnego, przepuszczającego gaz, ułożonego na zagęszczonej podsypce piaskowej lub piaskowo-żwirowej bez dodatku cementu.
4. Przykrycie sieci gazowej winno pozostać na aktualnym poziomie.
5. Odległość pionowa mierzona od górnej zewnętrznej ścianki gazociągu lub górnej zewnętrznej ścianki rury osłonowej powinna wynosić nie mniej niż 1,0 m do powierzchni chodnika oraz zjazdu, przy czym nie mniej niż 0,5 m do spodu konstrukcji nawierzchni; nie mniej niż 0,2 m do dolnej zewnętrznej ścianki rowu krytego oraz nie mniej niż 0,5 m do dna rowu odwadniającego otwartego.
6. Krawężniki, obrzeża betonowe winny być usytuowane w odległości poziomej min. 0,5 m od zewnętrznej ścianki gazociągu.
7. Roboty ziemne w bezpośrednim sąsiedztwie sieci gazowej powinny być prowadzone w sposób podany w §144 i w §145 Rozporządzenia Ministra Infrastruktury z dnia

06.02.2003 r. – w sprawie bezpieczeństwa i higieny pracy podczas wykonywania robót budowlanych (Dz.U. nr 47 z 2003 r. poz. 401). Rozpoczęcie tych robót może nastąpić w obecności przedstawicieli Gazowni w Leżajsku którą należy o tym powiadomić pisemnie z min. 7-mio dniowym wyprzedzeniem. Nadzór nad robotami będzie odbywał się odpłatnie na pisemne zlecenie Inwestora. Na etapie wizji w terenie podczas prowadzenia nadzoru nad wykonywanymi pracami, Gazownia ma prawo wniesienia ewentualnych korekt co do formy oraz zakresu zabezpieczenia przedmiotowej sieci gazowej.

8. Należy dokonać przekazania placu budowy w celu ustalenia zasad wzajemnej współpracy.
9. W przypadku wystąpienia w strefie prowadzonych robót elementów sieci gazowej tj. końcówek kolumn wydmuchowych z rur ochronnych należy je dostosować do projektowanej niwelety terenu i zabezpieczyć skrzynkami ulicznymi z zastosowaniem do gazu.
10. W strefie prowadzonych robót należy zachować istniejące oznakowanie sieci gazowej (słupki znacznikowe, tabliczki orientacyjne) wraz z naziemną infrastrukturą gazową (sączki węchowe, skrzynki od armatury). Ewentualne zniszczenia lub uszkodzenia ww. elementów należy odnowić po zakończeniu robót. Naziemną infrastrukturę gazową dostosować do projektowanej niwelety terenu i zabezpieczyć skrzynkami ulicznymi z zastosowaniem do gazu.
11. Za ewentualne uszkodzenia gazociągu na skutek prowadzonych robót odpowiada Inwestor. W przypadku stwierdzenia takich uszkodzeń OZG w Jaśle wykona niezbędne prace naprawcze na koszt Inwestora.
12. W przypadku naruszenia istniejącej podsypki i/lub obsypki piaskowej gazociągu, należy ją uzupełnić na etapie realizacji przedmiotowej inwestycji.
13. W przypadku konieczności niwelacji terenu nad istniejącym gazociągiem lub/oraz brakiem możliwości spełnienia warunków określonych w punktach od 2. do 6., lub gdy podczas prac związanych z przedmiotową inwestycją zostanie stwierdzone kolizyjne usytuowanie gazociągu niezgodne z przedstawionymi materiałami, Inwestor dokona przebudowy sieci gazowej na warunkach OZG w Jaśle, po uprzednim wystąpieniu z wnioskiem o wydanie warunków technicznych przebudowy i zabezpieczenia istniejącej sieci gazowej.
14. Całość robót związanych z realizacją przedmiotowego zamierzenia inwestycyjnego zostanie wykonana kosztem i staraniem Inwestora.
15. W ślad za wydanymi warunkami zostanie wystawiona faktura VAT.
16. Niniejsze warunki (1 egz.) po potwierdzeniu przez Inwestora należy przesłać do OZG w Jaśle, Sekcja Zarządzania Majątkiem Sieciowym w Rzeszowie, ul. Wspólna 5, 35-205 Rzeszów – warunek przystąpienia do realizacji zadania.

Z poważaniem

Akceptuję powyższe zapisy

PROKURENT ODDZIAŁOWY
Adam Pęzioł

PROKURENT ODDZIAŁOWY
Mariusz Włodarz

.....
Podpis i pieczęć Inwestora

Załącznik:

- Fragmenty projektu zagospodarowania terenu z wskazanym przebiegiem czynnej sieci gazowej.

Otrzymują:

1. Adresat + warunki – 2 egz.
2. Gazownia w Leżajsku
3. ZMSZ - a/a

JB/4874

„Administratorem danych osobowych jest PSG sp. z o.o. z siedzibą przy ul. Kruczej 6/14, 00-537 Warszawa. Szczegółowa informacja nt. przetwarzania danych osobowych znajduje się na stronie psgaz.pl w zakładce o nas"

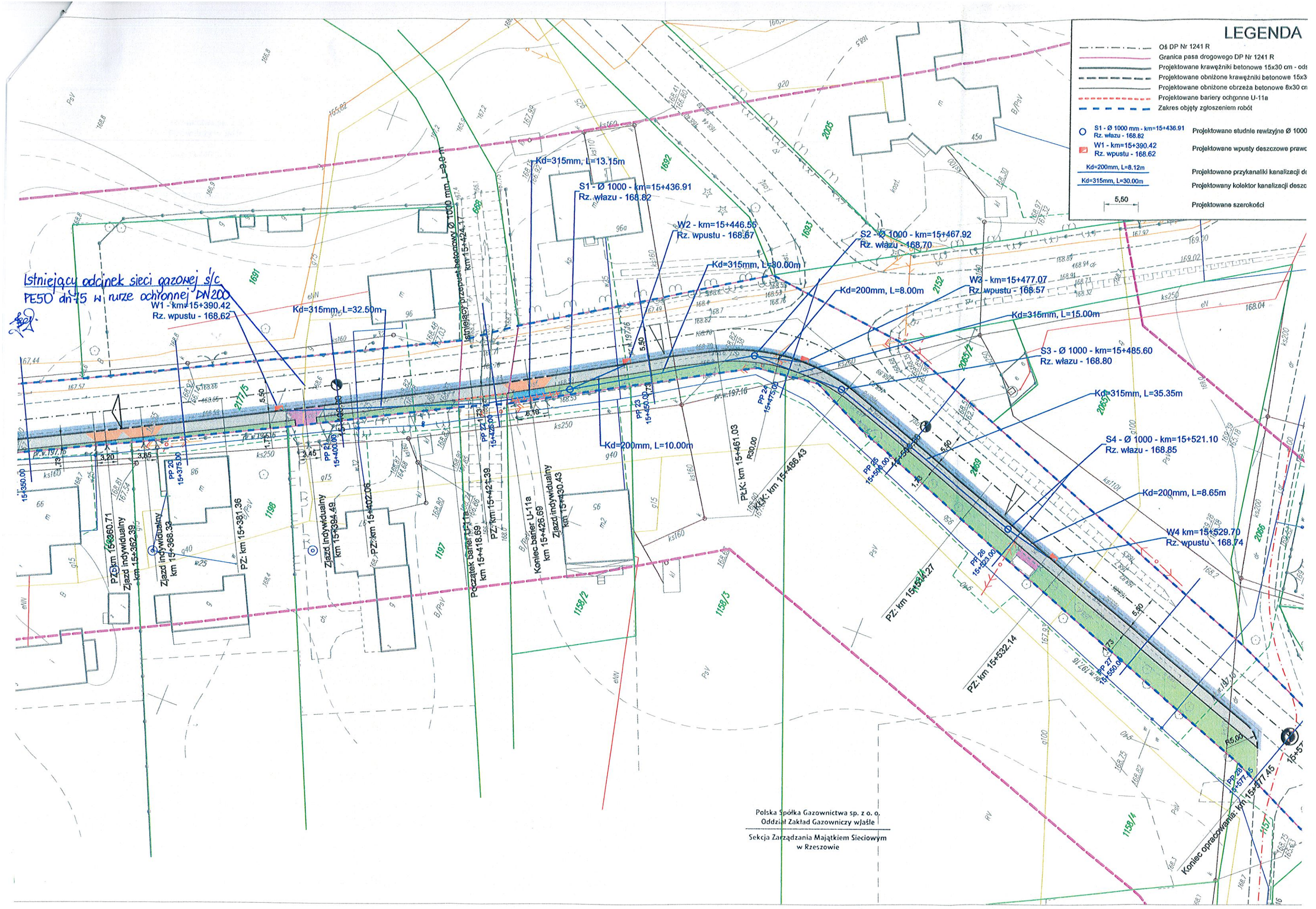
LEGENDA
Oś DP Nr 1241 R
Granica pasa drogowego DP Nr 1241 R
Projektowane krawężniki betonowe 15x30 cm - ods
Projektowane obniżone krawężniki betonowe 15x3
Projektowane obniżone obrzeża betonowe 8x30 cm
Projektowane bariery ochronne U-11a
Zakres objęty zgłoszeniem robót
S1 - Ø 1000 mm - km=15+436.91
Rz. włazu - 168.82
Projektowane studnie rewizyjne Ø 1000
W1 - km=15+390.42
Rz. wpustu - 168.62
Projektowane wpusty deszczowe prawo
Kd=200mm, L=8.12m
Projektowane przykanaliki kanalizacji d
Kd=315mm, L=30.00m
Projektowany kolektor kanalizacji deszc
5,50
Projektowane szerokości
Istniejący odcinek sieci gazowej s/c
PE50 dn75 w rurze ochronnej DN200
W1 - km=15+390.42
Rz. wpustu - 168.62
Kd=315mm, L=32.50m
Kd=315mm, L=13.15m
S1 - Ø 1000 - km=15+436.91
Rz. włazu - 168.82
W2 - km=15+446.55
Rz. wpustu - 168.67
Kd=315mm, L=30.00m
S2 - Ø 1000 - km=15+467.92
Rz. włazu - 168.70
Kd=200mm, L=8.00m
W3 - km=15+477.07
Rz. wpustu - 168.57
Kd=315mm, L=15.00m
S3 - Ø 1000 - km=15+485.60
Rz. włazu - 168.80
Kd=315mm, L=35.35m
S4 - Ø 1000 - km=15+521.10
Rz. włazu - 168.85
Kd=200mm, L=8.65m
W4 km=15+529.70
Rz. wpustu - 168.74
Kd=200mm, L=10.00m
Istniejący przepust betonowy Ø 1000 mm, L=9.0 m
km 15+424.17
PZ: km 15+360.71
Zjazd indywidualny
km 15+362.39
Zjazd indywidualny
km 15+368.32
PZ: km 15+381.36
Zjazd indywidualny
km 15+394.49
PZ: km 15+402.06
Początek bariery U-11a
km 15+418.69
PZ: km 15+421.39
Koniec bariery U-11a
km 15+426.69
Zjazd indywidualny
km 15+430.43
PŁK: km 15+461.03
PŁK: km 15+486.43
PZ: km 15+534.27
PZ: km 15+532.14
Koniec opracowania: km 15+577.45
Polska Spółka Gazownictwa sp. z o. o.
Oddział Zakład Gazowniczy w Jaśle
Sekcja Zarządzania Majątkiem Sieciowym
w Rzeszowie

STAROSTA LEŻAJSKI
37-300 LEŻAJSK ul. KOPERNIKA 8
tel. 17 24-04-540 fax. 17 240-45-44

Leżajsk 2018-09-19

PROTOKÓŁ NARADY KOORDYNACYJNEJ
NR GN.6630.186.2018

Opis przedmiotu narady: **PB - sieć kanalizacji deszczowej wraz z przykanalikami.**

Wnioskodawca: PRO-INWEST
Łukasz Wyżykowski
Legionistów 4
36-200 Brzozów

Wniosek z dnia: **2018-08-14** znak:
Data wpływu wniosku: **2018-08-16**

Inwestor : **Gmina Leżajsk**
Opalińskiego 2
37-300 Leżajsk

Starosta Leżajski **uzgadnia** pozytywnie usytuowanie obiektu położonego :
gmina : **Leżajsk,** obręb: **Przychojec działki nr 2175, 1662, 2176/3, 1234/2, 1233/2, 1222, 1210/4, 1210/6, 1208/6, 1208/8, 2177/5, 668, 2069**

NARADA KOORDYNACYJNA : 2018-09-04

Uwagi i zlecenia:

1. Integralną częścią protokołu jest uzgodniony projekt podpisany i opieczętowany.

2. W przypadku zmiany skoordynowanego przebiegu sieci uzbrojenia podziemnego należy ponownie wystąpić z wnioskiem o dokonanie koordynacji.

3. Usytuowanie sieci uzbrojenia terenu podlega wytyczeniu i geodezyjnej inwentaryzacji powykonawczej (przed zasypaniem) przez jednostki uprawnione do wykonania prac geodezyjnych.

4. Istnieje obowiązek chronienia znaków geodezyjnych przy prowadzonych pracach - stosownie do przepisów Ustawy z dnia 17 maja 1989r. Prawo Geodezyjne i Kartograficzne (tekst jednolity Dz.U. z 2017 r. z poz.2101) oraz Rozporządzenia Ministra Spraw Wewnętrznych i Administracji z dnia 15 kwietnia 1999r. w sprawie ochrony znaków geodezyjnych, grawimetrycznych i magnetycznych (DZ.U. Nr 45, poz.454), a także Rozporządzenia Ministra Rozwoju Regionalnego i Budownictwa z dnia 24 stycznia 2001r. zmieniającego rozporządzenie w sprawie ochrony znaków geodezyjnych, grawimetrycznych i magnetycznych (Dz.U. Nr 11z 2001r. poz.89) .

5. Przy skrzyżowaniach i zbliżeniach projektowych sieci z istniejącym uzbrojeniem, prace ziemne wykonać ręcznie i pod nadzorem pracownika-użytkownika sieci.

6. Rezultat narady koordynacyjnej nie zwalnia z konieczności spełniania wymogów zawartych w branżowych normach i warunkach technicznych.

7. Roboty ziemne przy skrzyżowaniu z istniejącym gazociągiem wykonać ręcznie pod nadzorem pracownika RDG Leżajsk , uzyskać protokół z odbioru w/w skrzyżowania.

8. Roboty ziemne na skrzyżowaniu z istniejącym gazociągiem DN 100 wykonać ręcznie pod nadzorem pracownika Gaz-System TJE Jarosław, wcześniej ustalając termin nadzoru. Usługa jest płatna po podpisaniu zlecenia tel. kontaktowy 605549806.

UCZESTNICY NARADY KOORDYNACYJNEJ

LP.	NAZWA INSTYTUCJI	IMIĘ I NAZWISKO PRZEDSTAWICIELA	PODPIS
1.	Powiatowy Inspektor Nadzoru Budowlanego w Leżajsku	A. Ból	
2.	Zarząd Dróg Powiatowych w Leżajsku	J. Ryczkowska	nieczyt.
3.	RDG Leżajsk	J. Smyrak	"
4.	PGE-RE Leżajsk	J. Wiatr	"
5.	PZMiUW I. Leżajsk		
6.	Stare Miasto-Park	K. Brudniak	"
7.	MZK Leżajsk	B. Pietruszka	"
8.	Gaz System - Tarnów	J. Kosiński	"
9.	UG Leżajsk	R. Szczęch	"

Z up. STAROSTY
MGiża
mgr inż. Maria Giża
Kierownik Oddziału PODGiK

.....
Przewodniczący Narady Koordynacyjnej