0+075.00

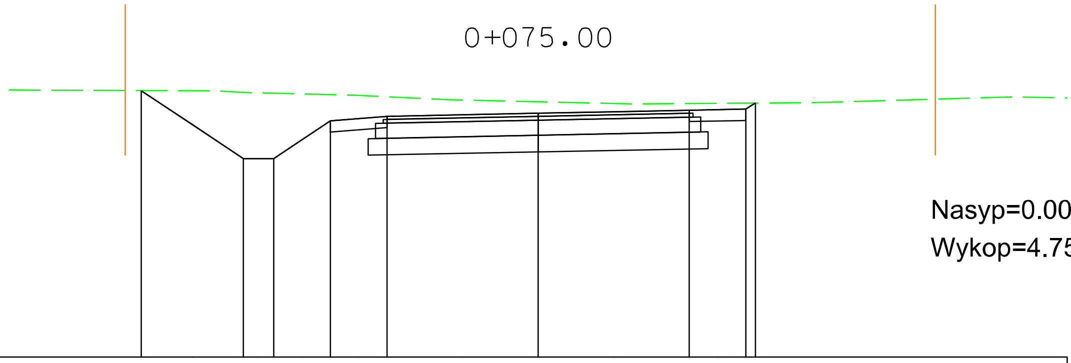

Nasyp=0.000m2
Wykop=4.759m2

Rzędne proj_.	95.13	94.23	94.23	94.73	94.79	94.83	94.87	94.88	94.96	
Odległość _	-5.25	-3.90	-3.50	-2.75	-2.00	0.00	2.00	2.75	2.87	
Rzędne istn. _	95.14	95.13	95.12	95.10	95.06	95.01	94.95	94.97	95.03	95.04	95.03
Odległość _	-7.00	-6.60	-4.28	-3.90	-2.40	-1.16	1.26	3.64	5.70	6.25	7.00

0+076.84

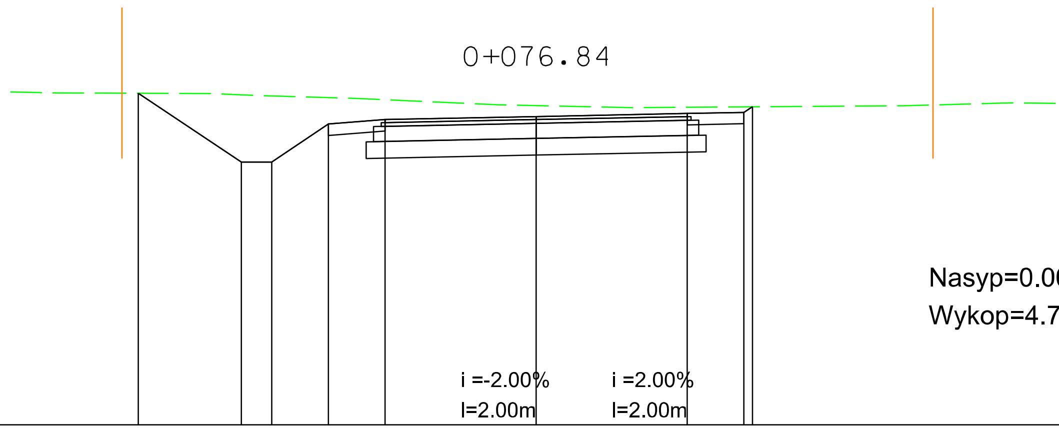

Nasyp=0.000m2
Wykop=4.756m2

Rzędne proj_.	95.14	94.23	94.23	94.73	94.79	94.83	94.87	94.88	94.96	
Odległość _	-5.26	-3.90	-3.50	-2.75	-2.00	0.00	2.00	2.75	2.86	
Rzędne istn. _	95.16	95.15	95.14	95.11	95.08	94.99	94.95	94.98	95.01	95.02	95.01
Odległość _	-6.96	-6.33	-4.30	-3.70	-2.40	-0.51	1.27	4.88	5.99	6.28	7.00