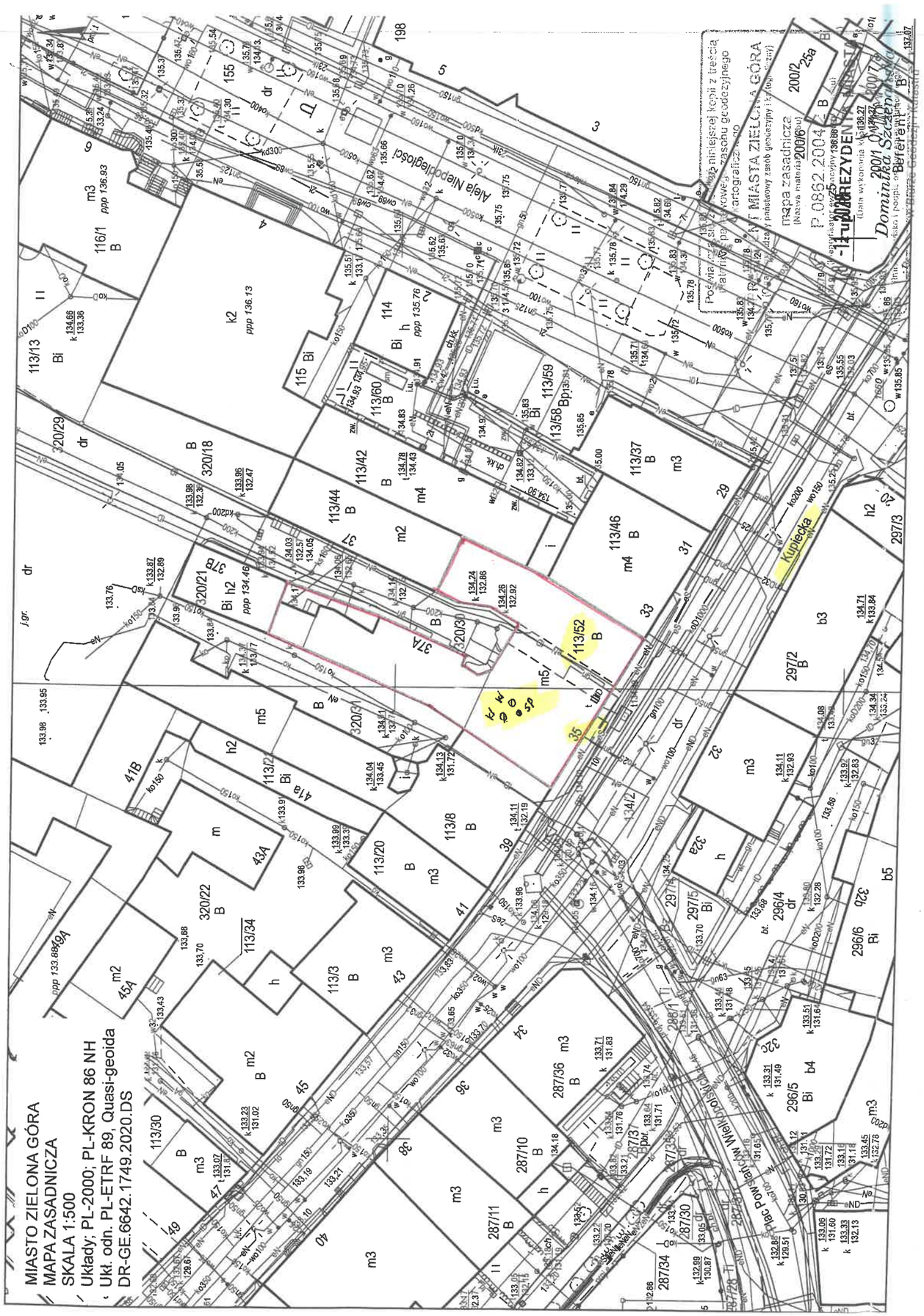


URZĄD MIASTA
Zielona Góra

| | |
|---|---|
| Inwestor | Miasto Zielona Góra<br>ZGM Zielona Góra ul. Zjednoczenia 110 |
| Obiekt | Lokal mieszkalny<br>Zielona Góra ul. Kupiecka 35/8 |
| Nazwa rys. | plan sytuacyjny — Skala 1:500 |
| Projektant | inż. Sergiusz Palmer<br>upr. 1/70, 1/87/Zg, 1/89 ZG<br>§ 4.2, § 5.1, § 6.1, § 7<br>§ 13 ust. 1 pkt. 4 a i b<br>Data XI.2020 — Podpis — Rys. 1 |

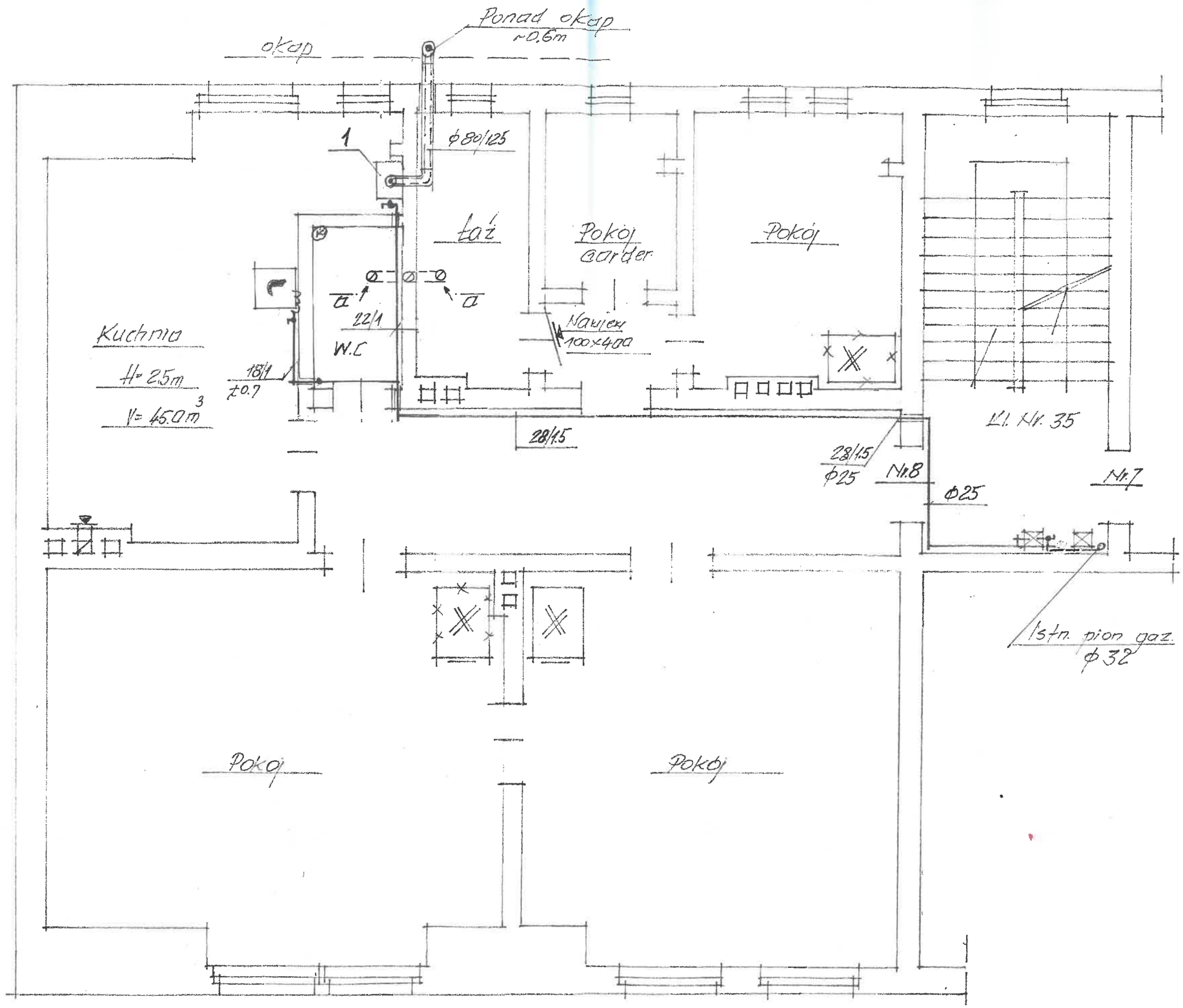


ul. Kupiecka

1- Kocioł gazowy dwuf. co+ćw

| | |
|---|---|
| Inwestor | ZGM Zielona Góra ul. Zjednoczenia 110 |
| Obiekt | Lokal mieszkalny Zielona Góra ul. Kupiecka 35/8 |
| Nazwa | Rzut lokalu - instalacja gazowa |
| Projektant | inż. Sergiusz Fahner, upr. 1/70, 1/87/Zg, 1/89/Zg, XI.2020 |
| Rok | 1:50 |
| Nr | – |

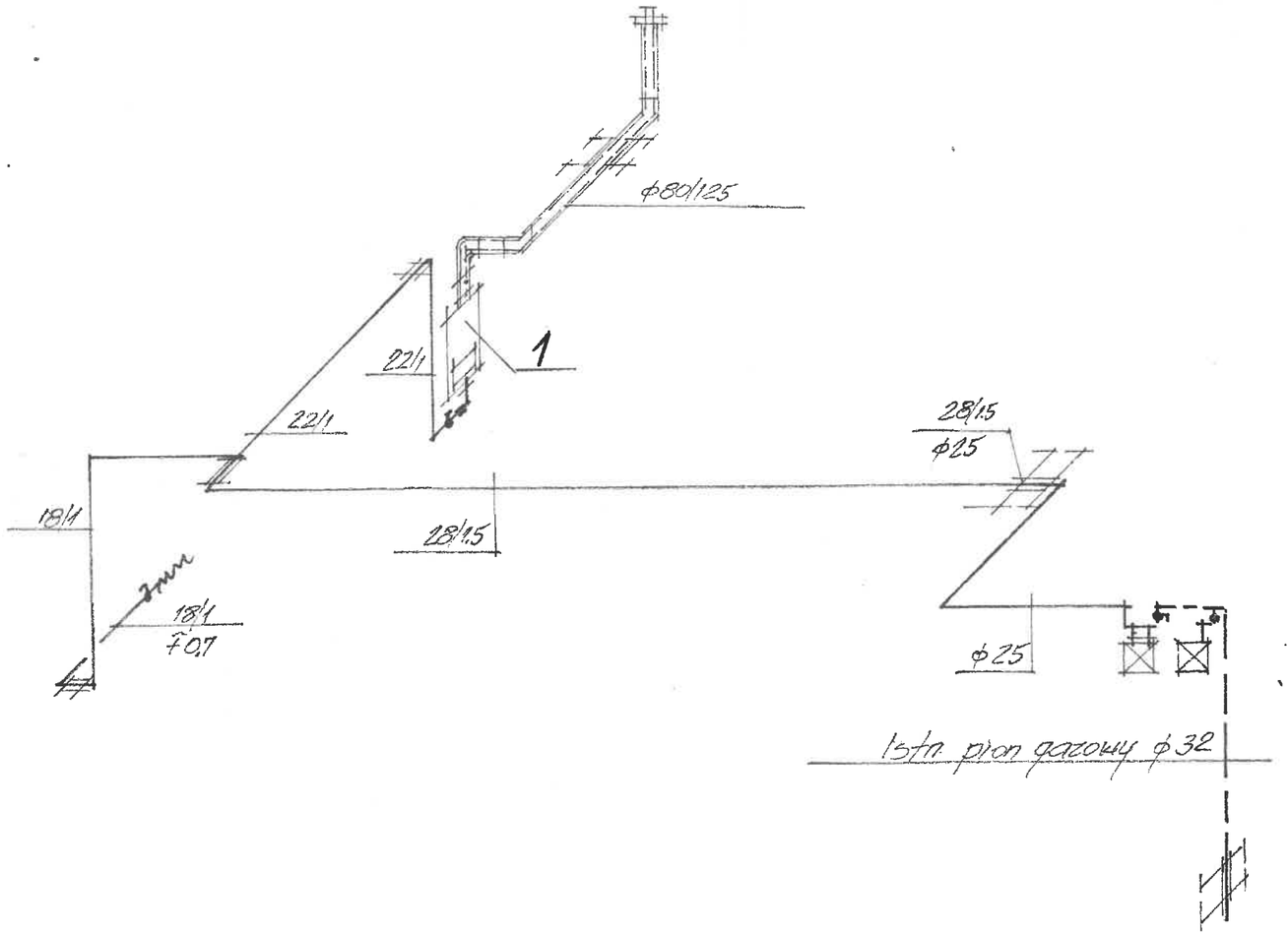


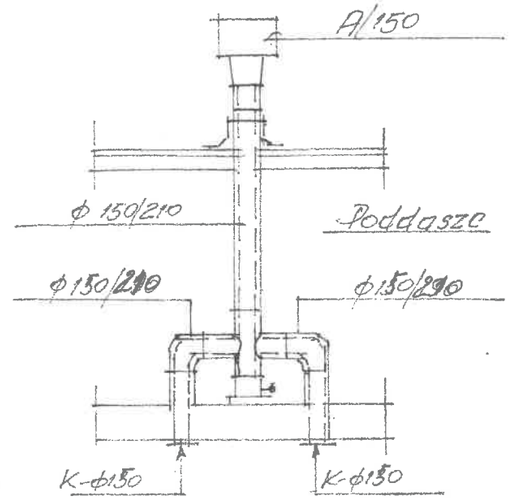


a-a

| | |
|---|---|
| Inwestor | ZGM Zielona Góra Zjednoczenia 110 |
| Obiekt | Lokal mieszkalny Zielona Góra ul. Kupiecka 35/8 |
| Nazwa | Rozwinięcie instalacji gazowej — Rok 1:50 |
| Projektant | inż. Sergiusz Fahn... spr. 1/70, 1/87/Zg, 1/89 ... § 4,2, § 5.1, § 6.1, § 7 — XI.202. |