PROFIL SIECI WODOCIĄGOWEJ

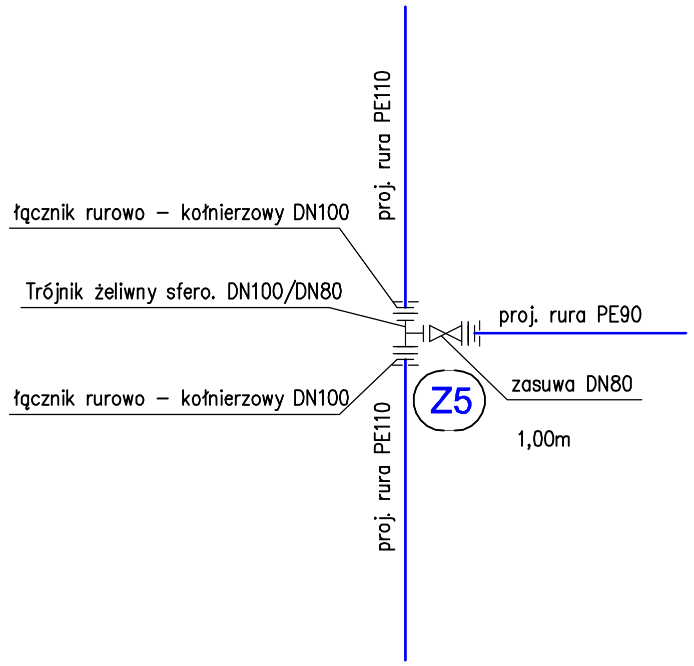

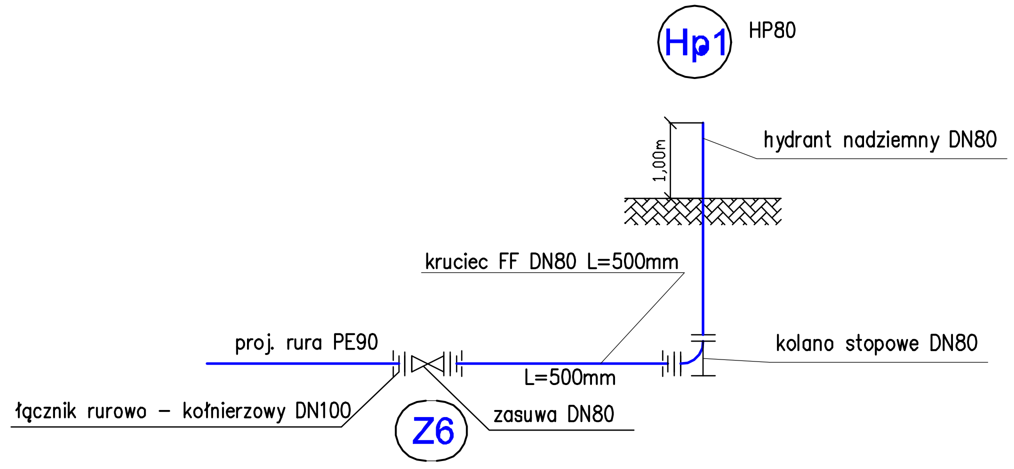

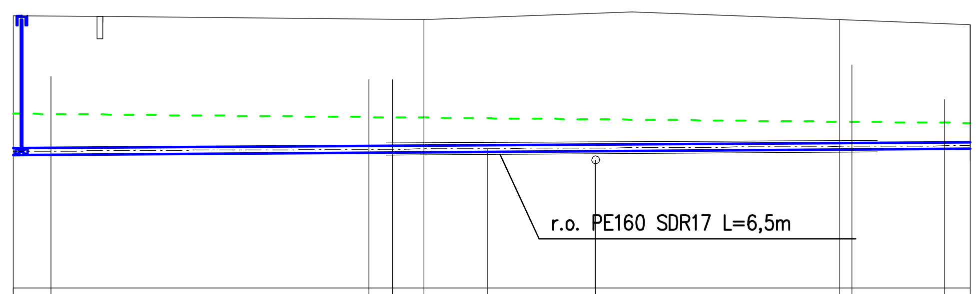

LEGENDA:

- – PROJ. TAŚMA OSTRZEGAWCZA W KOLORZE NIEBIESKIM (UKŁADAĆ 0,5 m OD WIERZCHU RURY PVC) Z WKŁADKĄ
- – rura PE 90x5,4 SDR17
- r.o. – rura osłonowa

1:100 / 1:100

POZIOM PORÓWNAWCZY 50.00 m n.p.m.

ODLEGŁOŚCI	RZĘDNA TERENU ISTN.	RZĘDNA DNA/OSI PRZEWODU	ZAGŁĘBIENIE DNA/OSI PRZEWODU	Opis
0,00	63,61	61,81	1,80	Proj. trójnik sfero DN100/80
0,50	63,61	61,82	1,79	Proj. kabel energetyczny
4,71	63,57	61,84	1,73	Istn. kabel energetyczny
5,02	63,57	61,84	1,73	Istn. kabel energetyczny
5,44	63,56	61,85	1,71	
6,28	63,59	61,85	1,74	Istn. sieć wodociągowa ø110 – do likwidacji
7,71	63,64	61,86	1,78	Istn. KS tłoczny PE110 rz. osi 61,70 m.n.p.m.
10,94	63,56	61,88	1,68	
11,10	63,55	61,88	1,67	Istn. kabel telekomunikcyjny
12,33	63,50	61,89	1,61	Istn. sieć gazowa PE160
12,67	63,49	61,89	1,60	zasuwa DN80

SPADKI, DŁUGOŚCI: 0,6% 12,67m

ŚREDNICA, MATERIAŁ: PE 90x5,4 SDR17 L=12,67m

Odcinki: –4,21– –1,43– –3,23– –1,23–

HEKTOMETRY: –0,50– Z5 –0,31– –0,42– –0,84– –0,16– –0,34– Z6

NAZWA PROJEKTU	Budowa drogi gminnej publicznej nr 665027Z (ul. Pogodna) wraz z częściową przebudową gminnej drogi publicznej nr 665026Z (ul. Sportowa) na odcinku od km 0+000 do km ok. 0+120" wraz z niezbędną infrastrukturą techniczną w tym: oświetleniem ulicznym, kanalizacją deszczową, siecią teletechniczną, przebudową sieci gazowej, sanitarnej elektrycznej oraz ścianami oporowymi.
LOKALIZACJA INWESTYCJI	Choszczno, woj. zachodniopomorskie dz. nr 824/1, 827/5, 834, 836, 837/3, 837/4, 839, 841, 1381, 1382, 1383, 1395, 1397, 1398, obr. geodezyjny nr 3
ZAMAWIAJĄCY	**Gmina Choszczno** ul. Wolności 24 73-200 Choszczno
JEDNOSTKA PROJEKTOWA	**ALEA sp. z o.o.** **al. Wojska Polskiego 8/51** 70-471 Szczecin, Tel: 793 230 682 www.aleapro.pl, biuro@aleapro.pl
BRANŻA	SANITARNA
FAZA PROJEKTU	PROJEKT TECHNICZNY
PROJEKTOWAŁ	mgr inż. PIOTR BOCZAN upr. bud. KUP/0145/PWOS/13 specjalność: sanitarna — PODPIS
SPRAWDZIŁA	mgr inż. PIOTR MŁYNAREK upr. bud. KUP/0059/PWOS/14 specjalność: sanitarna — PODPIS
NAZWA RYSUNKU	Profil - sieć wodociągowa
DATA	10.2021
NR PROJEKTU	75/2021
ROZMIAR	297x420
SKALA	1:100/100
NR RYSUNKU	S.11

Żadna część niniejszego rysunku nie może być kopiowana w żadnej formie ani żadnymi metodami ręcznymi, mechanicznymi i elektronicznymi łącznie z wykorzystaniem systemów przetwarzania i odtwarzania informacji bez pisemnej zgody Wykonawcy. Wszelkie prawa zastrzeżone.