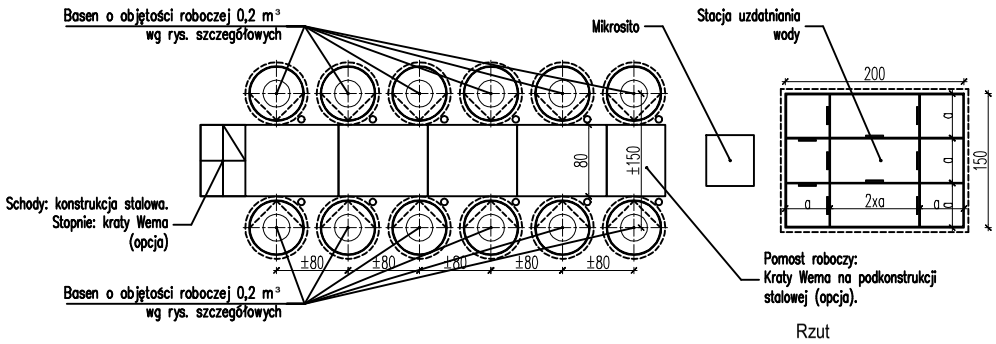

Rzut

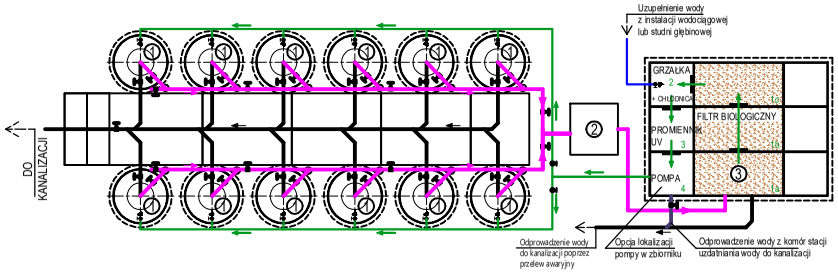

SCHEMAT PRACY SYSTEMU LARWALNEGO W TRYBIE I

① Basen o objętości roboczej 0,2 m³

② Mikrosito

③ Stacja uzdatniania wody
o objętości roboczej 1,62 m³
±10%

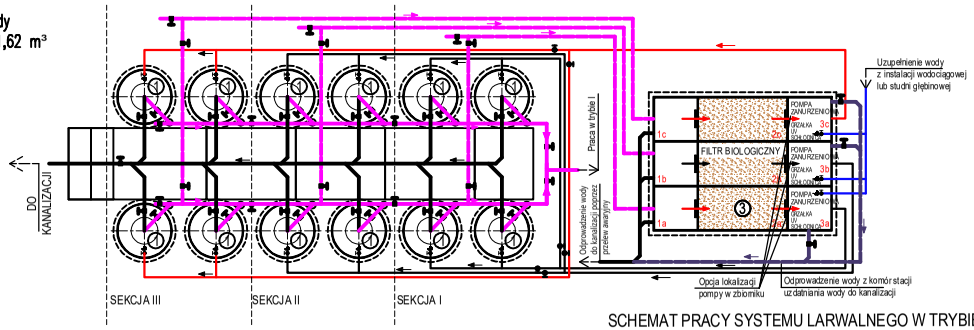

SCHEMAT PRACY SYSTEMU LARWALNEGO W TRYBIE II

NAZWA OPRACOWANIA:

MODELOWY SYSTEM RECYLKULACYJNY DO INKUBACJI IKRY I PODCHOWU LARW OKONIA

INWESTOR:

Instytut Rybactwa Śródlądowego
ul. Oczapowskiego 10
10-719 Olsztyn

JEDNOSTKA PROJEKTOWA:

ARCHITEKT PIOTR ZUBALA
ul. Halin 7
05-502 Kamionka
t: +48 604 286 823
e: piotr.zubala@gmail.com

PROJEKTANT:

mgr inż. arch. Piotr Zubala
uprawnienia budowlane do projektowania
bez ograniczeń w specjalności architektonicznej
WA-486/92, MA-1306

OPRACOWANIE:

inż. Marcin Turlej

TREŚĆ RYSUNKU:

ROZMIESZCZENIE ZBIORNIKÓW

TECHNOLOGIA

NR RYSUNKU:	SKALA:
490.03.5121	1:50
DATA: 15.02.2021	REWIZJA 00

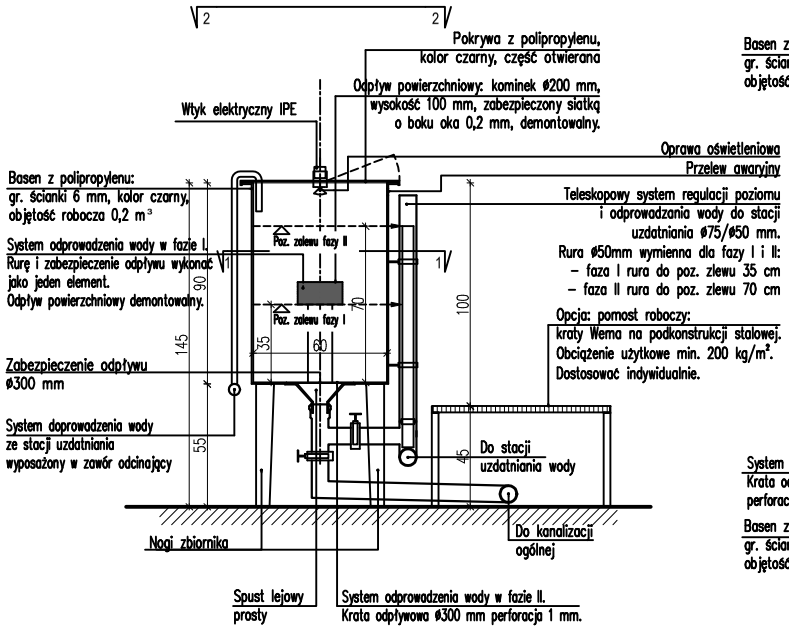

PRZEKÓJ POPRZECZNY

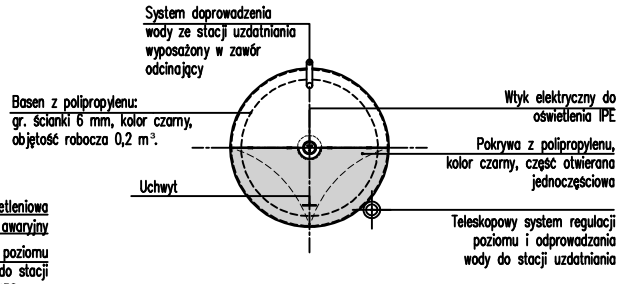

RZUT 2-2

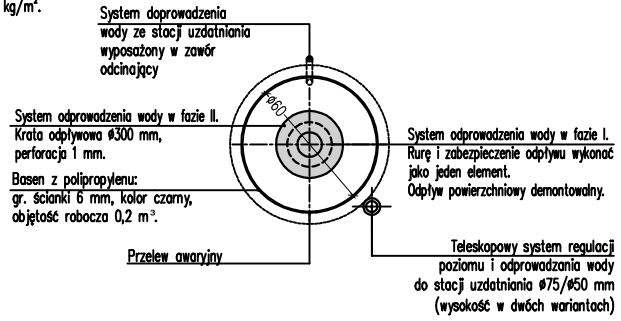

RZUT 1-1

NAZWA OPRACOWANIA:

MODELOWY SYSTEM RECYLKULACYJNY DO INKUBACJI IKRY I PODCHOWU LARW OKONIA

INWESTOR:

Instytut Rybactwa Śródlądowego
ul. Oczapowskiego 10
10-719 Olsztyn

JEDNOSTKA PROJEKTOWA:

ARCHITEKT PIOTR ZUBALA
ul. Halin 7
05-502 Kamionka
t: +48 604 286 823
e: piotr.zubala@gmail.com

PROJEKTANT:

mgr inż. arch. Piotr Zubala
uprawnienia budowlane do projektowania bez ograniczeń w specjalności architektonicznej
WA-486/92, MA-1306

OPRACOWANIE:

inż. Marcin Turlej

TREŚĆ RYSUNKU:

SZCZEGÓŁY ZBIORNIKÓW

NR RYSUNKU:	SKALA:
490.03.5122	1:20
DATA: 15.02.2021	REWIZJA 00

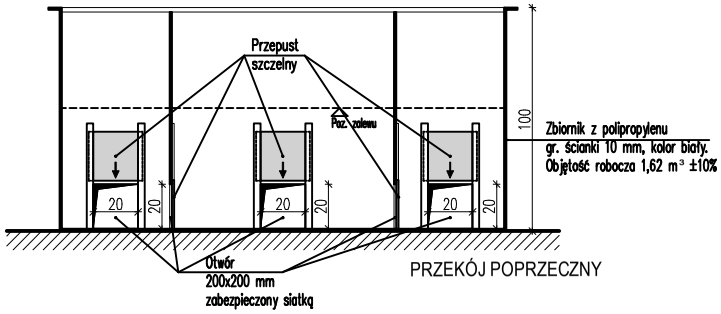

PRZEKÓJ POPRZECZNY

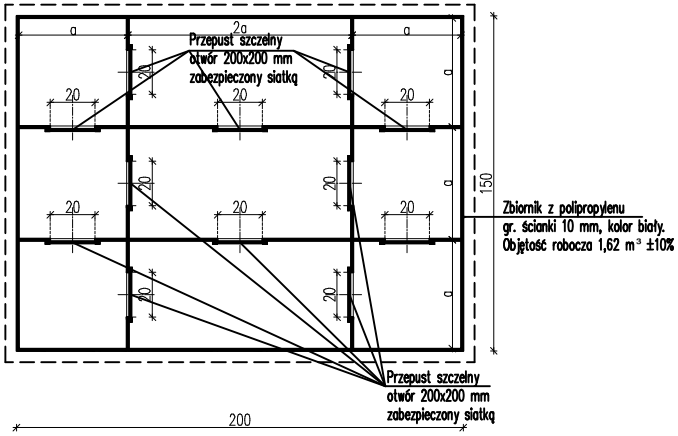

RZUT

Uwaga:
Przepusty i przejścia instalacyjne wykonać jako szczelne.
Lokalizacja przejść wg rysunków warsztatowych po uzgodnieniu z inwestorem

NAZWA OPRACOWANIA:

MODELOWY SYSTEM RECYLKULACYJNY DO INKUBACJI IKRY I PODCHOWU LARW OKONIA

INWESTOR:

Instytut Rybactwa Śródlądowego
ul. Oczapowskiego 10
10-719 Olsztyn

JEDNOSTKA PROJEKTOWA:

ARCHITEKT PIOTR ZUBALA
ul. Halin 7
05-502 Kamionka
t: +48 604 286 823
e: piotr.zubala@gmail.com

PROJEKTANT:

mgr inż. arch. Piotr Zubala
uprawnienia budowlane do projektowania
bez ograniczeń w specjalności architektonicznej
WA-486/92, MA-1306

OPRACOWANIE:

inż. Marcin Turlej

TREŚĆ RYSUNKU:

SZCZEGÓŁY STACJI UZDATNIANIA WODY

NR RYSUNKU:	SKALA:
490.03.5123	1:20
DATA: 15.02.2021	REWIZJA 00