MAPA DO CELÓW PROJEKTOWYCH

Skala 1:500

Ark. nr 1 (1)

Jednostka ewidencyjna:

Tuchola - Obszar Wiejski [041606_5]

Obręb ewidencyjny:

LEGBĄD [Nr 0004]

Układ wsp. płaskich 2000/6, wysokości Kronsztadt 86
Obciążeń gruntowych nie badano.
Granice naniesiono na podstawie danych z EGiB.
Ark. mapy: 6.206.20.08.4.1, 6.206.20.08.4.3, 6.206.20.08.4.4
Ks.rob.123/2018, Id. GK.II.6642.527.2018
Data opracowania mapy 27.04.2018r.

Wyk.:
GEO-MAP
Biuro Usług Geodezyjnych
Piotr Myszka
52 334 89 01
geomap@tuchola.pl

Marek Ott
Uprawnienia nr 15913 zaśw. GGK

Nie wyklucza się istnienia w terenie innych nie wykazanych na mapie urządzeń podziemnych, które nie były zgłoszone do inwentaryzacji lub o których brak jest informacji w instytucjach branżowych.

PROJEKT ZAGOSPODAROWANIA TERENU

Objasnienia:

- proj. kolektor kanalizacji deszczowej z rur PP DN/ID
- proj. przykanalik deszczowy PVC160
- D... – proj. studnia rewizyjna betonowa DN1000 z osadnikiem
- D1, D7, D11 – proj. studnia PP DN600 z osadnikiem
- SEP... – proj. separator substancji ropopochodnych
- proj. zbiornik retencyjno – rozsączający
- proj. studnia betonowa DN500 z wpustem deszczowym
- odcinki istniejącej kanalizacji wraz ze studniami do demontażu
- Nr dz. – działki objęte opracowaniem

OŚWIADCZAM, ŻE NINIEJSZY PROJEKT ZAGOSPODAROWANIA TERENU OPRACOWANO NA BAZIE MAPY SYTUACYJNO–WYSOKOŚCIOWEJ, KTÓRA JEST ZGODNA Z ORYGINAŁEM PRZYJĘTYM DO ZASOBU POWIATOWEGO OŚRODKA DOKUMENTACJI GEODEZYJNEJ I KARTOGRAFICZNEJ W TUCHOLI

EKO-SYSTEM
STUDIO PROJEKTOWE EKO–SYSTEM RADOSŁAW RYL
ul. Świecka 21, 89–500 Tuchola NIP 561–126–95–38
e–mail: radek.tuchola@gmail.com; tel. 607205099

INWESTOR	GMINA TUCHOLA pl. Zamkowy 1, 89–500 Tuchola					
TYTUŁ PROJEKTU	BUDOWA SIECI KANALIZACJI DESZCZOWEJ W MIEJSCOWOŚCI LEGBĄG (ul. Polna)					
TYTUŁ RYSUNKU	PROJEKT ZAGOSPODAROWANIA TERENU				Rys. nr 1	
FUNKCJA	IMIĘ I NAZWISKO	NR UPRAWN.	SPECJALNOŚĆ	PODPIS	SKALA	DATA
PROJEKTANT	mgr inż. Zbigniew Łojewski	POM/0045/PWOS/12	INSTALACYJNA		1:500	09.2018
SPRAWDZIŁ	mgr inż. Mariusz Starczewski	POM/0053/PWOS/10	INSTALACYJNA			
OPRACOWAŁ	mgr inż. Radosław Ryl	KUP/0141/OWOS/08	INSTALACYJNA			

PROFIL PODŁUŻNY
zlewnia 1

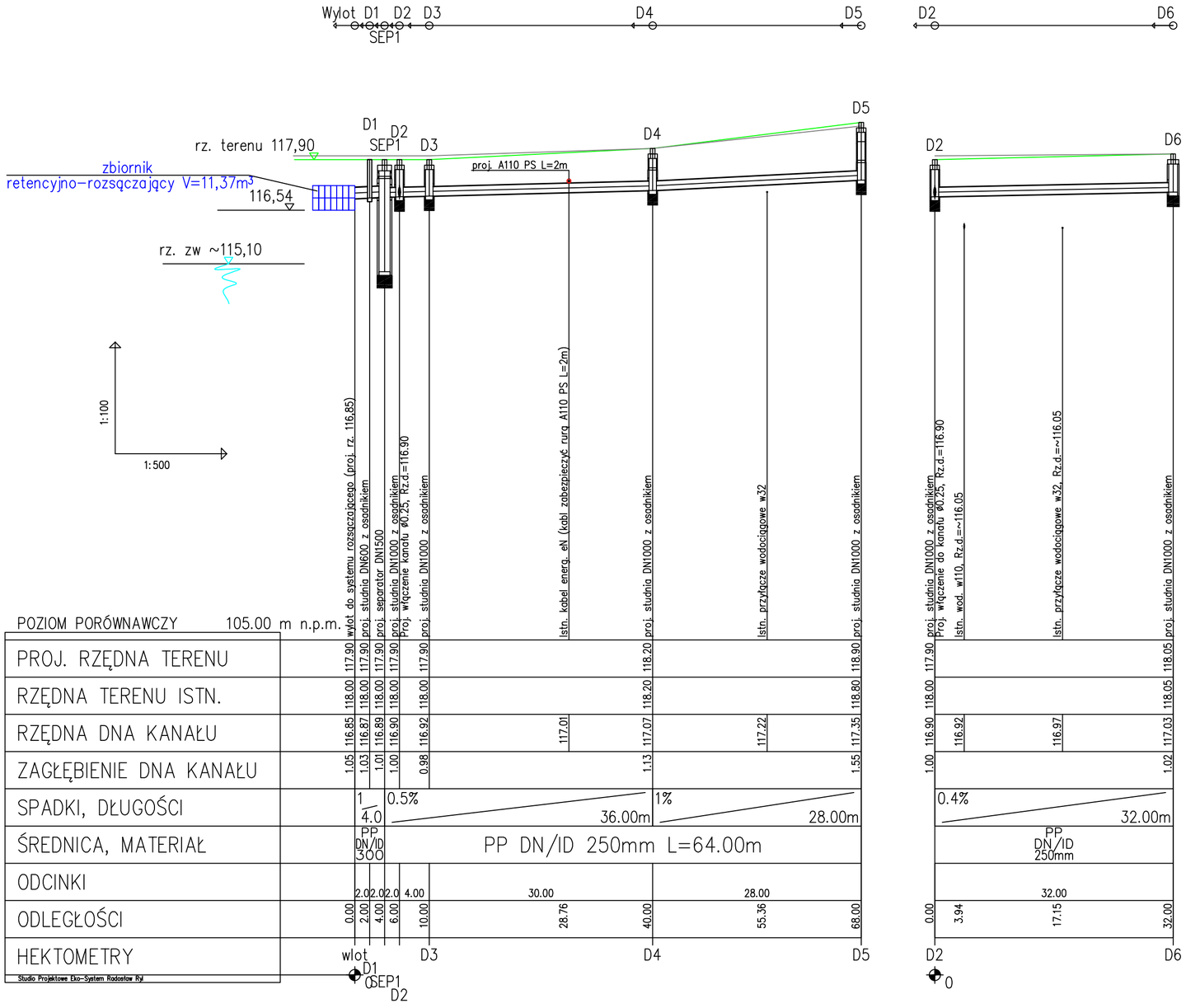

STUDIO PROJEKTOWE EKO-SYSTEM RADOSŁAW RYL
ul. Świecka 21, 89-500 Tuchola NIP 561-126-95-38
e-mail: radek.tuchola@gmail.com; tel. 607205099

GMINA TUCHOLA
pl. Zamkowy 1, 89-500 Tuchola

TYTUŁ PROJEKTU: BUDOWA SIECI KANALIZACJI DESZCZOWEJ W MIEJSCOWOŚCI LEGBĄG (ul. Polna)

TYTUŁ RYSUNKU: PROFIL PODŁUŻNY – ZLEWNIA 1 — Rys. nr 2

FUNKCJA	IMIĘ I NAZWISKO	NR UPRAWN.	SPECJALNOŚĆ	PODPIS	SKALA	DATA
PROJEKTANT	mgr inż. Zbigniew Łojewski	POM/0045/PWOS/12	INSTALACYJNA		1:100/500	09.2018
SPRAWDZIŁ	mgr inż. Mariusz Starczewski	POM/0053/PWOS/10	INSTALACYJNA			
OPRACOWAŁ	mgr inż. Radosław Ryl	KUP/0141/OWOS/08	INSTALACYJNA			

PROFIL PODŁUŻNY
zlewnia 2

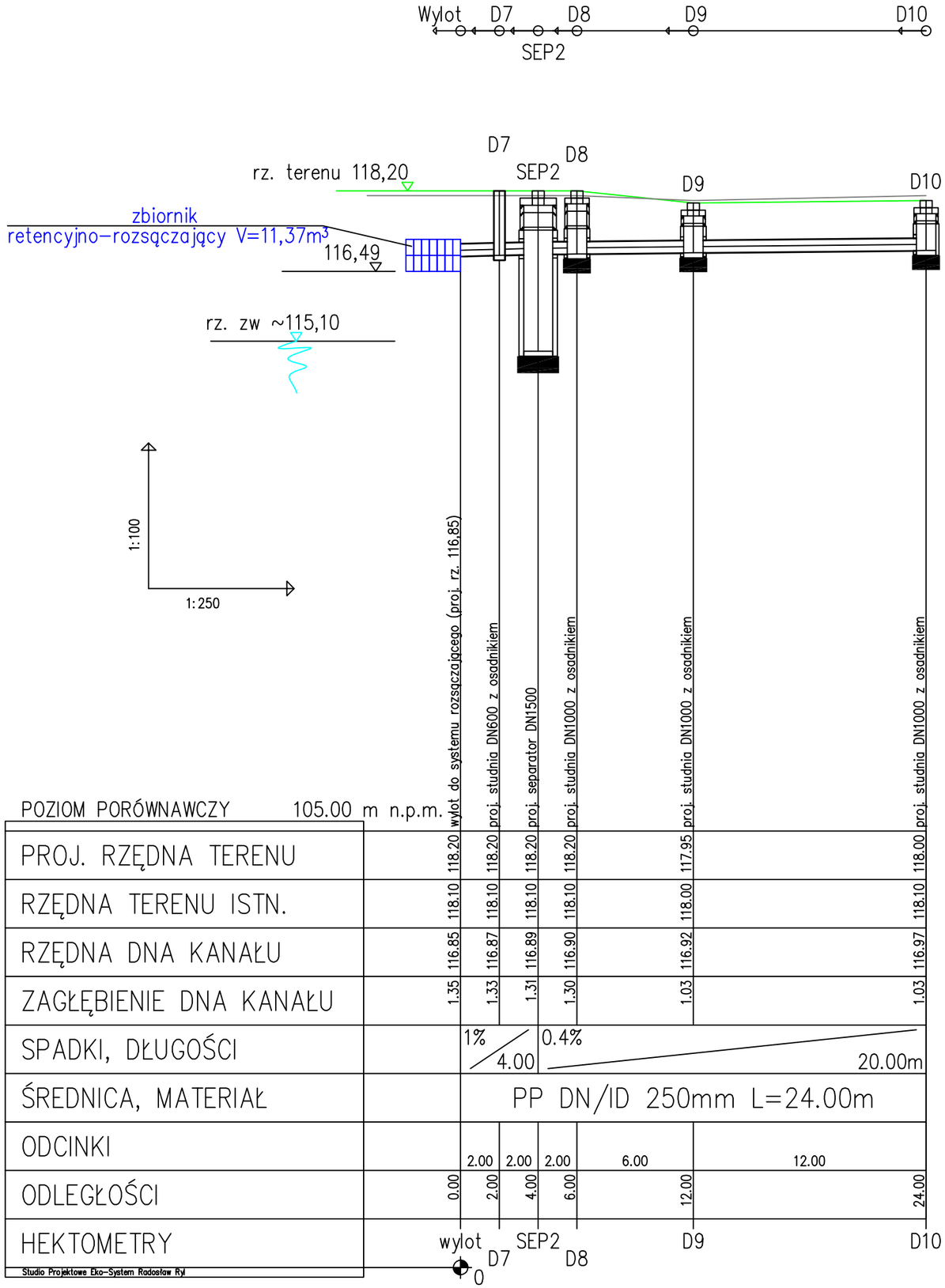

STUDIO PROJEKTOWE EKO-SYSTEM RADOSŁAW RYL
ul. Świecka 21, 89-500 Tuchola NIP 561-126-95-38
e-mail: radek.tuchola@gmail.com; tel. 607205099

	GMINA TUCHOLA pl. Zamkowy 1, 89-500 Tuchola					
TYTUŁ PROJEKTU	BUDOWA SIECI KANALIZACJI DESZCZOWEJ W MIEJSCOWOŚCI LEGBĄG (ul. Polna)					
TYTUŁ RYSUNKU	PROFIL PODŁUŻNY – ZLEWNIA 2				Rys. nr 3	
FUNKCJA	IMIĘ I NAZWISKO	NR UPRAWN.	SPECJALNOŚĆ	PODPIS	SKALA	DATA
PROJEKTANT	mgr inż. Zbigniew Łojewski	POM/0045/PWOS/12	INSTALACYJNA		1:100/500	09.2018
SPRAWDZIŁ	mgr inż. Mariusz Starczewski	POM/0053/PWOS/10	INSTALACYJNA			
OPRACOWAŁ	mgr inż. Radosław Ryl	KUP/0141/OWOS/08	INSTALACYJNA			

PROFIL PODŁUŻNY
zlewnia 3

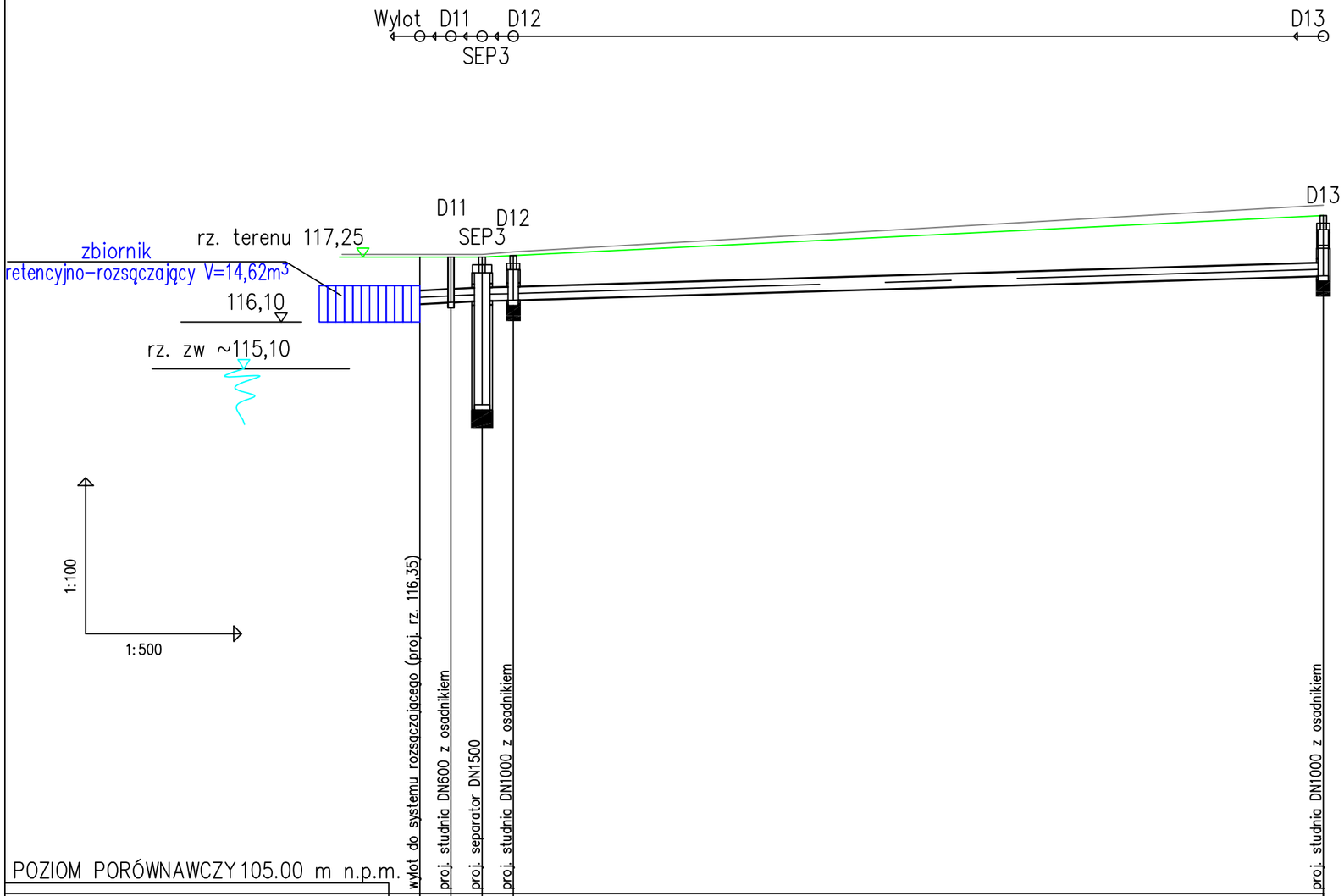

POZIOM PORÓWNAWCZY 105.00 m n.p.m.	wylot do systemu rozsączającego (proj. rz. 116,35)	proj. studnia DN600 z osadnikiem	proj. separator DN1500	proj. studnia DN1000 z osadnikiem	proj. studnia DN1000 z osadnikiem
PROJ. RZĘDNA TERENU	117.25	117.25	117.25	117.28	118.05
RZĘDNA TERENU ISTN.	117.30	117.30	117.30	117.35	118.25
RZĘDNA DNA KANAŁU	116.35	116.38	116.41	116.42	116.89
ZAGŁĘBIENIE DNA KANAŁU	0.90	0.87	0.84	0.86	1.16
SPADKI, DŁUGOŚCI		1% / 6.0	0.4 / 3.0	0.6%	78.00m
ŚREDNICA, MATERIAŁ	PP DN/ID 250mm L=87.00m				
ODCINKI		3.00	3.00	3.00	78.00
ODLEGŁOŚCI	0.00	3.00	6.00	9.00	87.00
HEKTOMETRY	Wlot	D11 0	SEP3	D12	D13

Studio Projektowe Eko-System Radosław Ryl

EKO-SYSTEM

STUDIO PROJEKTOWE EKO-SYSTEM RADOSŁAW RYL
ul. Świecka 21, 89-500 Tuchola NIP 561-126-95-38
e-mail: radek.tuchola@gmail.com; tel. 607205099

GMINA TUCHOLA
pl. Zamkowy 1, 89-500 Tuchola

TYTUŁ PROJEKTU: BUDOWA SIECI KANALIZACJI DESZCZOWEJ W MIEJSCOWOŚCI LEGBĄG (ul. Polna)

TYTUŁ RYSUNKU: PROFIL PODŁUŻNY – ZLEWNIA 3 — Rys. nr 4

FUNKCJA	IMIĘ I NAZWISKO	NR UPRAWN.	SPECJALNOŚĆ	PODPIS	SKALA	DATA
PROJEKTANT	mgr inż. Zbigniew Łojewski	POM/0045/PWOS/12	INSTALACYJNA		1:100/500	09.2018
SPRAWDZIŁ	mgr inż. Mariusz Starczewski	POM/0053/PWOS/10	INSTALACYJNA			
OPRACOWAŁ	mgr inż. Radosław Ryl	KUP/0141/OWOS/08	INSTALACYJNA			

UKAD RETENCYJNO-ROZSĄCZAJĄCZY - ZLEWNIA 1

RZUT

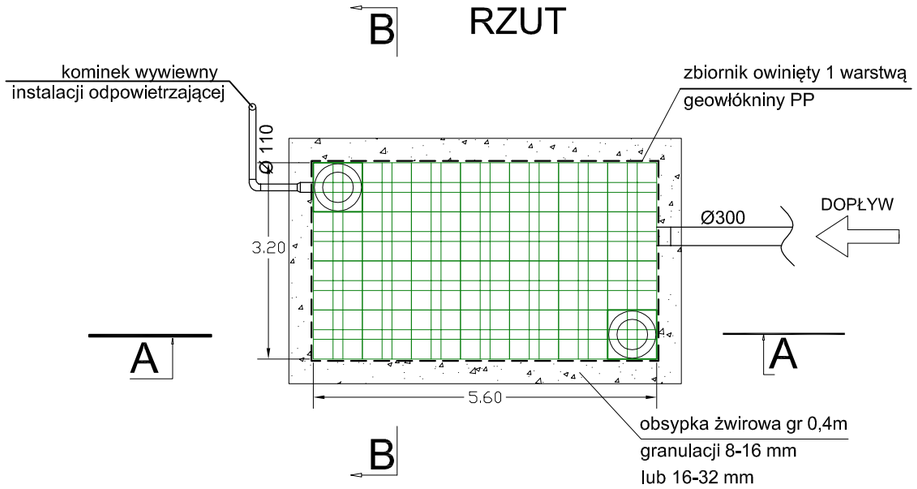

PRZEKRÓJ A-A

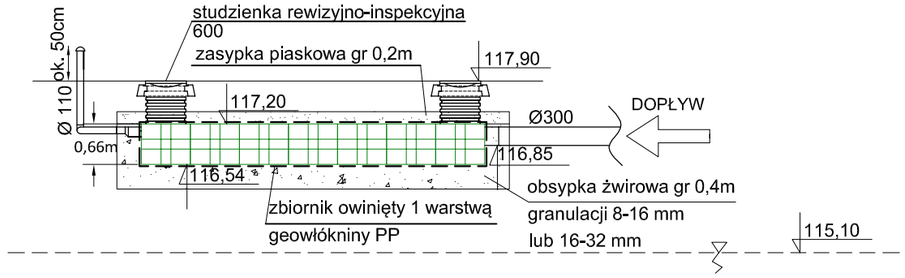

PRZEKRÓJ B-B

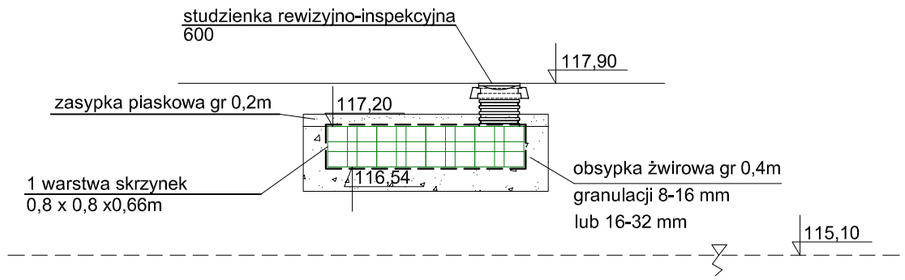

STUDIO PROJEKTOWE EKO–SYSTEM RADOSŁAW RYL
ul. Świecka 21, 89–500 Tuchola NIP 561–126–95–38
e–mail: radek.tuchola@gmail.com; tel. 607205099

	GMINA TUCHOLA pl. Zamkowy 1, 89–500 Tuchola					
TYTUŁ PROJEKTU	BUDOWA SIECI KANALIZACJI DESZCZOWEJ W MIEJSCOWOŚCI LEGBĄG (ul. Polna)					
TYTUŁ RYSUNKU	UKŁAD RETENCYJNO – ROZSĄCZAJĄCY (ZLEWNIA 1)				Rys. nr 5	
FUNKCJA	IMIĘ I NAZWISKO	NR UPRAWN.	SPECJALNOŚĆ	PODPIS	SKALA	DATA
PROJEKTANT	mgr inż. Zbigniew Łojewski	POM/0045/PWOS/12	INSTALACYJNA		1:100	09.2018
SPRAWDZIŁ	mgr inż. Mariusz Starczewski	POM/0053/PWOS/10	INSTALACYJNA			
OPRACOWAŁ	mgr inż. Radosław Ryl	KUP/0141/OWOS/08	INSTALACYJNA			

UKAD RETENCYJNO-ROZSĄCZAJĄCZY - ZLEWNIA 2

RZUT

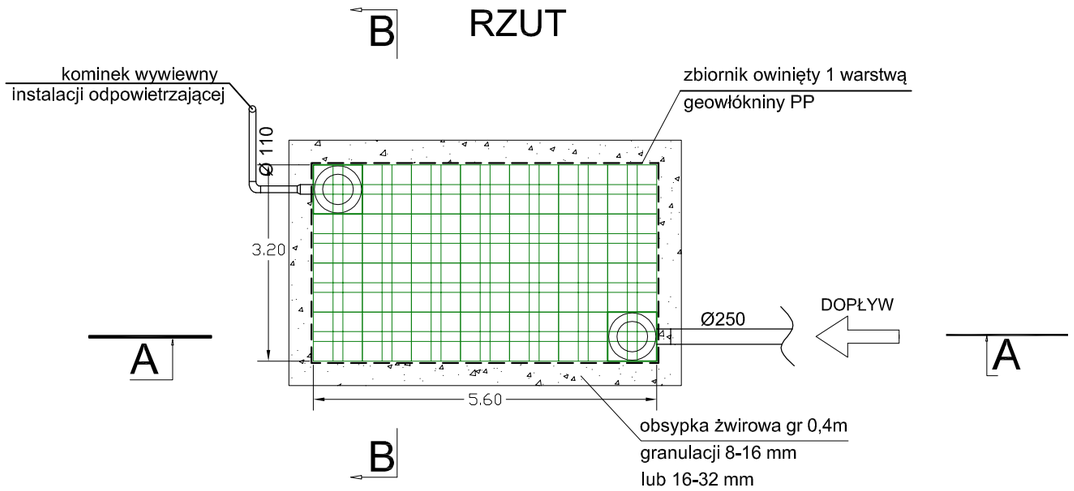

PRZEKRÓJ A-A

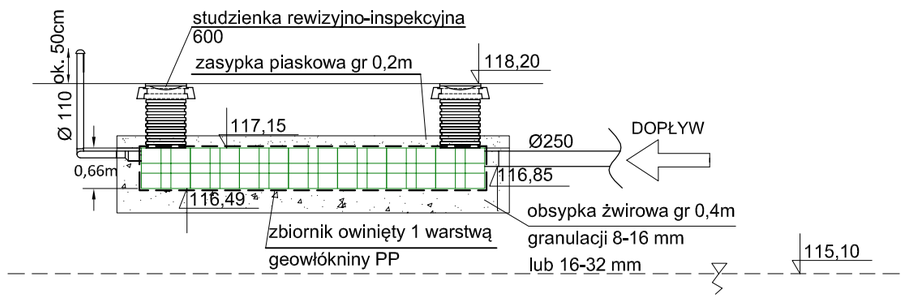

PRZEKRÓJ B-B

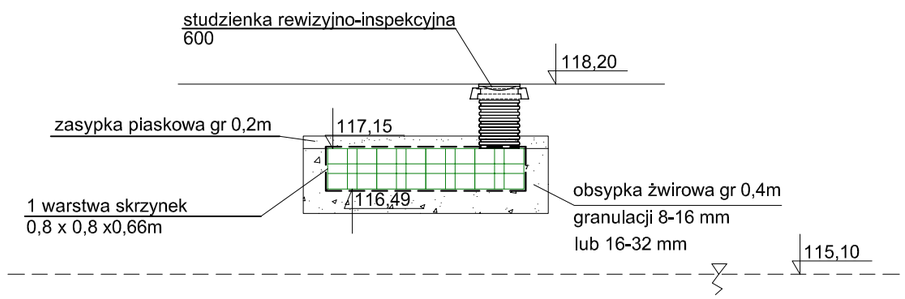

EKO - SYSTEM

STUDIO PROJEKTOWE EKO–SYSTEM RADOSŁAW RYL
ul. Świecka 21, 89–500 Tuchola NIP 561–126–95–38
e–mail: radek.tuchola@gmail.com; tel. 607205099

	GMINA TUCHOLA pl. Zamkowy 1, 89–500 Tuchola					
TYTUŁ PROJEKTU	BUDOWA SIECI KANALIZACJI DESZCZOWEJ W MIEJSCOWOŚCI LEGBĄG (ul. Polna)					
TYTUŁ RYSUNKU	UKŁAD RETENCYJNO – ROZSĄCZAJĄCY (ZLEWNIA 2)				Rys. nr 6	
FUNKCJA	IMIĘ I NAZWISKO	NR UPRAWN.	SPECJALNOŚĆ	PODPIS	SKALA	DATA
PROJEKTANT	mgr inż. Zbigniew Łojewski	POM/0045/PWOS/12	INSTALACYJNA		1:100	09.2018
SPRAWDZIŁ	mgr inż. Mariusz Starczewski	POM/0053/PWOS/10	INSTALACYJNA			
OPRACOWAŁ	mgr inż. Radosław Ryl	KUP/0141/OWOS/08	INSTALACYJNA			

UKAD RETENCYJNO-ROZSĄCZAJĄCZY - ZLEWNIA 3

RZUT

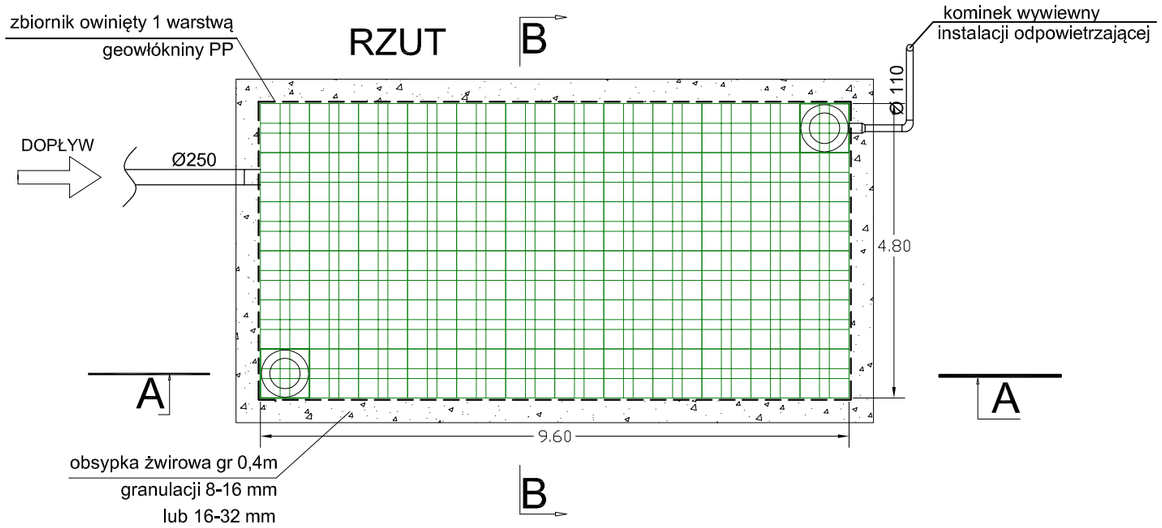

PRZEKRÓJ A-A

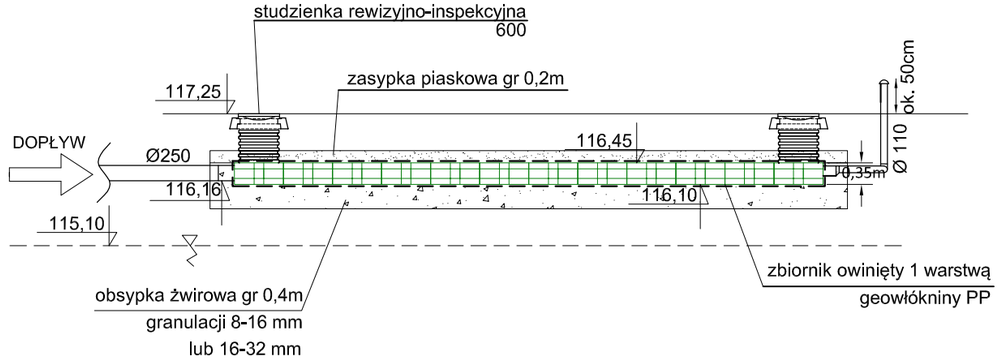

PRZEKRÓJ B-B

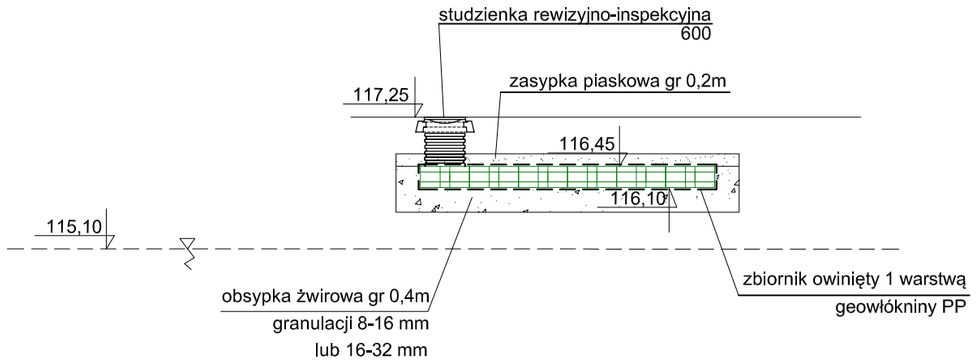

STUDIO PROJEKTOWE EKO–SYSTEM RADOSŁAW RYL
ul. Świecka 21, 89–500 Tuchola NIP 561–126–95–38
e–mail: radek.tuchola@gmail.com; tel. 607205099

	GMINA TUCHOLA pl. Zamkowy 1, 89–500 Tuchola					
TYTUŁ PROJEKTU	BUDOWA SIECI KANALIZACJI DESZCZOWEJ W MIEJSCOWOŚCI LEGBĄG (ul. Polna)					
TYTUŁ RYSUNKU	UKŁAD RETENCYJNO – ROZSĄCZAJĄCY (ZLEWNIA 3)				Rys. nr 7	
FUNKCJA	IMIĘ I NAZWISKO	NR UPRAWN.	SPECJALNOŚĆ	PODPIS	SKALA	DATA
PROJEKTANT	mgr inż. Zbigniew Łojewski	POM/0045/PWOS/12	INSTALACYJNA		1:100	09.2018
SPRAWDZIŁ	mgr inż. Mariusz Starczewski	POM/0053/PWOS/10	INSTALACYJNA			
OPRACOWAŁ	mgr inż. Radosław Ryl	KUP/0141/OWOS/08	INSTALACYJNA			

SCHEMAT STUDNI REWIZYJNEJ DN1000 Z OSADNIKIEM

PRZEKRÓJ A–A

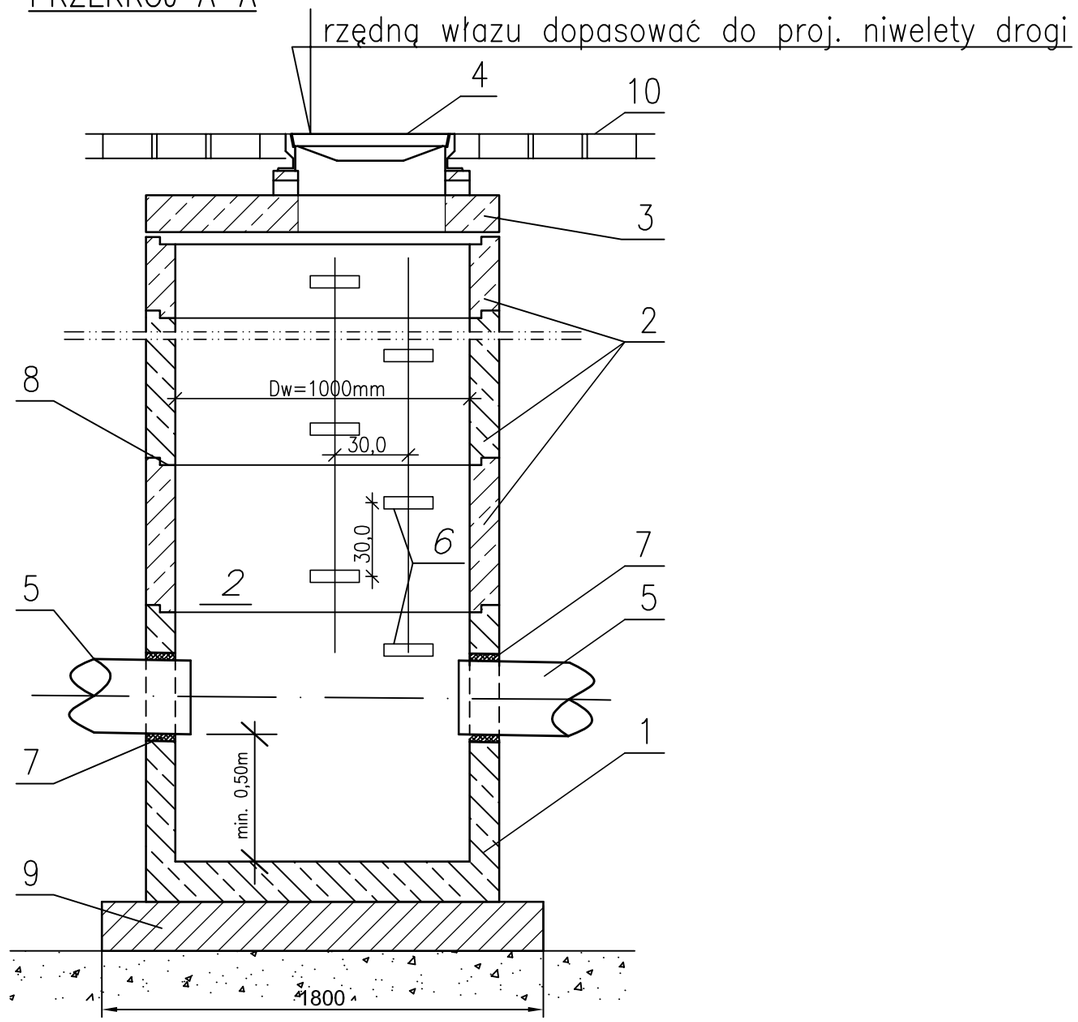

WIDOK Z GÓRY

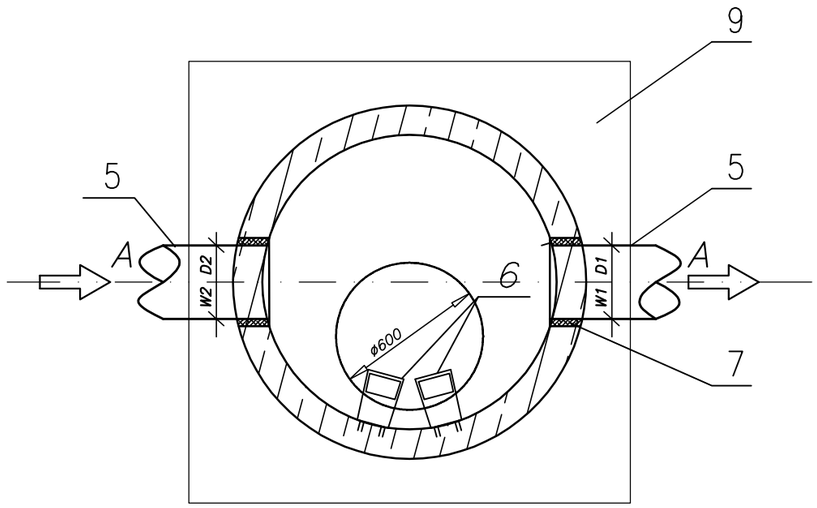

OZNACZENIA:

Lp.	NAZWA
1	2
1	Krąg monolityczny z betonu klasy C35/45 wodoszczelność W–8, nasiąkliwość <4%, Dw=1000mm, H=1,00m
2	Kręgi betowe z betonu C35/45, Dw=1000mm, wysokość 0,25; 0,50; 1,00m; wg PN–EN 1917:2004
3	Płyta pokrywowa z betonu klasy C35/45, 1000/625/200mm
4	Właz kanałowy wg PN–EN 124:2000, klasy D400
5	Kanał deszczowy PP DN/ID 250 lub 300mm
6	Stopnie złazowe wg PN–EN 13101, ze stali powlekanej
7	Przejście szczelne dla kanałów PP DN/ID
8	Uszczelka gumowa pomiedzy kręgami betonowymi
9	Podsypka cementowo–piaskowa pod studnię, dla studni posadowionych w gruntach nawodnionych wylewka betonowa C8/10, h=0,20m
10	Nawierzchnia drogowa, wg odrębnego opracowania

EKO - SYSTEM
STUDIO PROJEKTOWE EKO–SYSTEM RADOSŁAW RYL
ul. Świecka 21, 89–500 Tuchola NIP 561–126–95–38
e–mail: radek.tuchola@gmail.com; tel. 607205099

GMINA TUCHOLA
pl. Zamkowy 1, 89–500 Tuchola

TYTUŁ PROJEKTU: BUDOWA SIECI KANALIZACJI DESZCZOWEJ W MIEJSCOWOŚCI LEGBĄG (ul. Polna)

TYTUŁ RYSUNKU: SCHEMAT STUDNI REWIZYJNEJ DN1000 Z OSADNIKIEM — Rys. nr 8

FUNKCJA	IMIĘ I NAZWISKO	NR UPRAWN.	SPECJALNOŚĆ	PODPIS	SKALA	DATA
PROJEKTANT	mgr inż. Zbigniew Łojewski	POM/0045/PWOS/12	INSTALACYJNA		1:25	09.2018
SPRAWDZIŁ	mgr inż. Mariusz Starczewski	POM/0053/PWOS/10	INSTALACYJNA			
OPRACOWAŁ	mgr inż. Radosław Ryl	KUP/0141/OWOS/08	INSTALACYJNA			

SCHEMAT STUDNI REWIZYJNEJ PP DN600 Z OSADNIKIEM

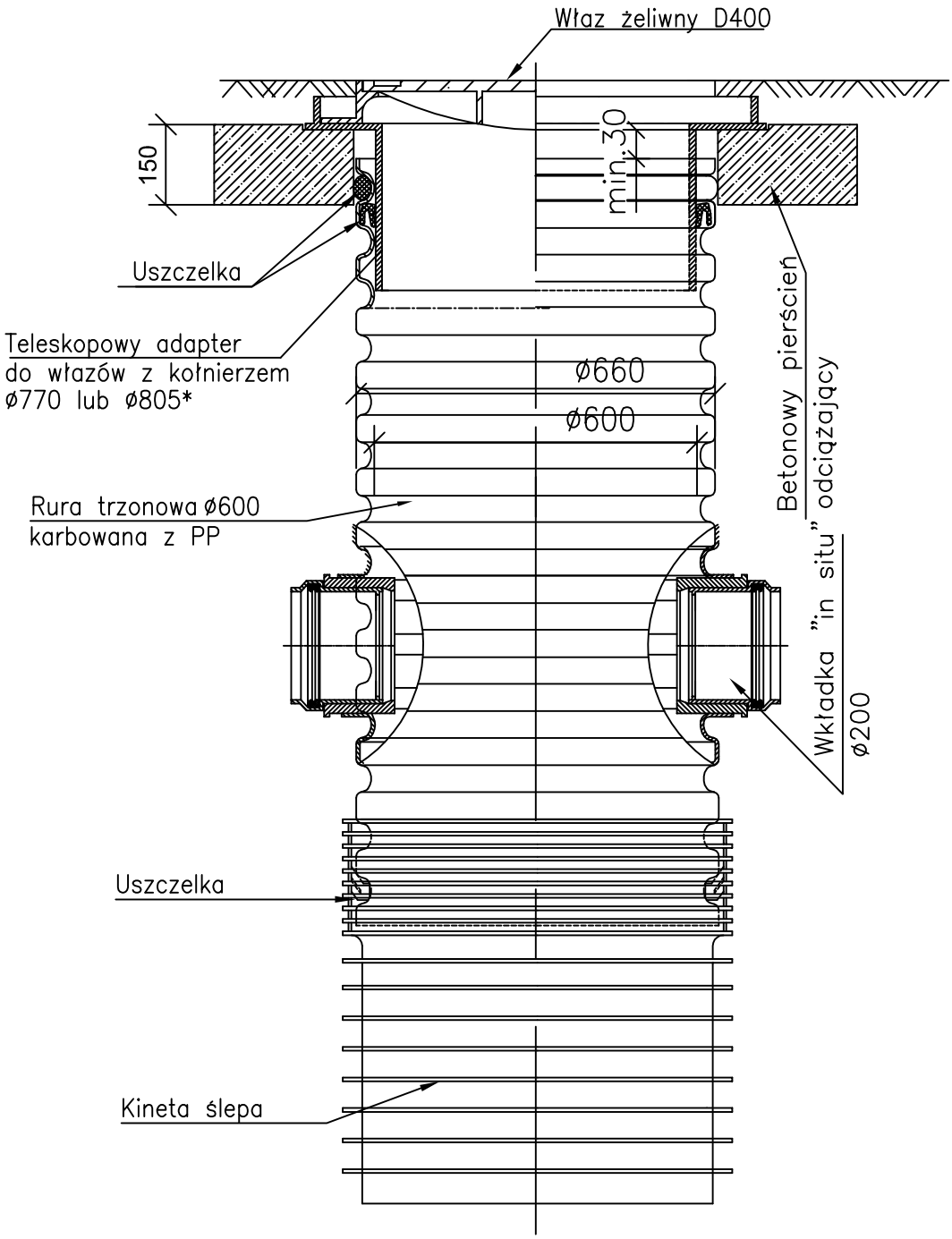

EKO - SYSTEM	STUDIO PROJEKTOWE EKO–SYSTEM RADOSŁAW RYL ul. Świecka 21, 89–500 Tuchola NIP 561–126–95–38 e–mail: radek.tuchola@gmail.com; tel. 607205099					
	GMINA TUCHOLA pl. Zamkowy 1, 89–500 Tuchola					
TYTUŁ PROJEKTU	BUDOWA SIECI KANALIZACJI DESZCZOWEJ W MIEJSCOWOŚCI LEGBĄG (ul. Polna)					
TYTUŁ RYSUNKU	SCHEMAT STUDNI REWIZYJNEJ PP DN600 Z OSADNIKIEM				Rys. nr 9	
FUNKCJA	IMIĘ I NAZWISKO	NR UPRAWN.	SPECJALNOŚĆ	PODPIS	SKALA	DATA
PROJEKTANT	mgr inż. Zbigniew Łojewski	POM/0045/PWOS/12	INSTALACYJNA		b.d.	09.2018
SPRAWDZIŁ	mgr inż. Mariusz Starczewski	POM/0053/PWOS/10	INSTALACYJNA			
OPRACOWAŁ	mgr inż. Radosław Ryl	KUP/0141/OWOS/08	INSTALACYJNA			

SEPARATOR KOALESCENCYJNY ZINTEGROWANY Z OSADNIKIEM I KANAŁEM ODCIĄŻAJĄCYM TYP ECO-K 3/30-0,6...10/100-2,0; ECO-K 3/15-0,6...10/50-2,0

Aprobata Techniczna Instytutu Ochrony Środowiska w Warszawie nr AT/2012-08-0219-2/A2

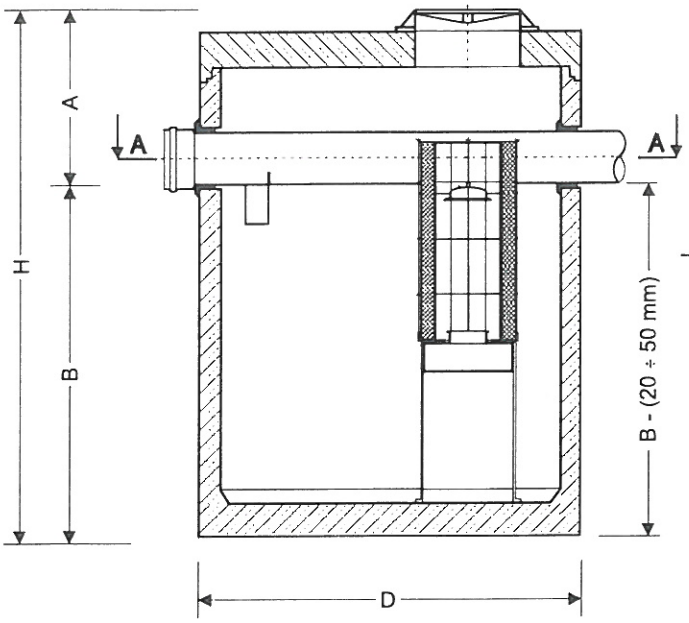

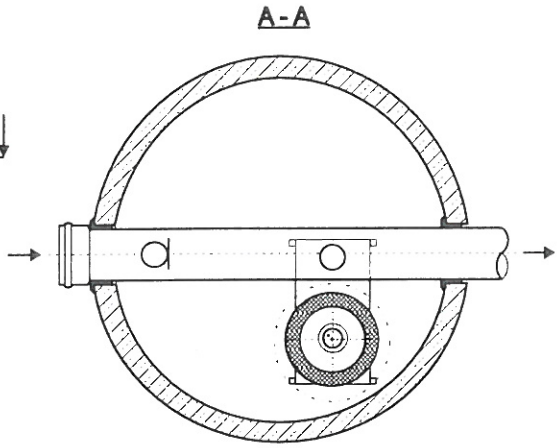

- W przypadku rzeczywistego zagłębienia kanalizacji większego od wartości "A" należy nadbudować separator nadstawkami regulacyjnymi
- Wszystkie urządzenia w wykonaniu najazdowym z włazami Ø600 w klasach obciążenia C250 lub D400.

ECO-K		3/30-0,6	3/30-1,5	3/30-3,0	6/60-0,6	6/60-1,5	6/60-3,0	10/100-1,3	10/100-2,0
Przepust. nominalna	[l/s]	3	3	3	6	6	6	10	10
Przepust. maksymalna	[l/s]	30	30	30	60	60	60	100	100
Pojemność osadnika	[l]	600	1500	3000	600	1500	3000	1300	2000
Średnica D	[mm]	1240	1500	1800	1500	1500	1800	1500	1800
Wysokość H	[mm]	1800	2400	2900	1800	2400	2900	2400	2400
Wysokość A	[mm]	650	700	700	850	850	850	950	950
Dopływ/Odpływ max.	[mm]	250	250	250	400	400	400	500	500
Zagłębienie dna zbiornika B	[mm]	1150	1700	2200	950	1550	2050	1450	1450
Ilość zatrzymanego oleju	[l]	65	95	170	150	155	260	155	255
Masa jednostkowa	[kg]	1800	3600	5700	2700	3600	5700	3600	4800
Masa całkowita	[kg]	2200	4400	6900	3500	4400	6900	4400	6000

ECO-K		3/15-0,6	3/15-1,5	3/15-3,0	6/30-0,6	6/30-1,5	6/30-3,0	10/50-1,3	10/50-2,0
Przepust. nominalna	[l/s]	3	3	3	6	6	6	10	10
Przepust. maksymalna	[l/s]	15	15	15	30	30	30	50	50
Pojemność osadnika	[l]	600	1500	3000	600	1500	3000	1300	2000
Średnica D	[mm]	1240	1500	1800	1500	1500	1800	1500	1800
Wysokość H	[mm]	1800	2400	2900	1800	2400	2900	2400	2400
Wysokość A	[mm]	600	650	650	765	765	765	850	850
Dopływ/Odpływ max.	[mm]	200	200	200	315	315	315	400	400
Zagłębienie dna zbiornika B	[mm]	1200	1700	2250	1035	1635	2135	1550	1550
Ilość zatrzymanego oleju	[l]	65	95	170	150	135	230	155	255
Masa jednostkowa	[kg]	1800	3600	5700	2700	3600	5700	3600	4800
Masa całkowita	[kg]	2200	4400	6900	3500	4400	6900	4400	6000

Firma ECOLOGIC zastrzega sobie możliwość wprowadzenia zmian, wynikających z postępu technicznego bez konieczności powiadamiania osób dysponujących katalogiem

Przykładowy sposób oznaczania separatorów ECO-K

ECO-K – typoszereg **3** – przepływ nominalny [l/s] **/ 30**– przepływ maksymalny [l/s] **0,6** – pojemność osadnika [m³]