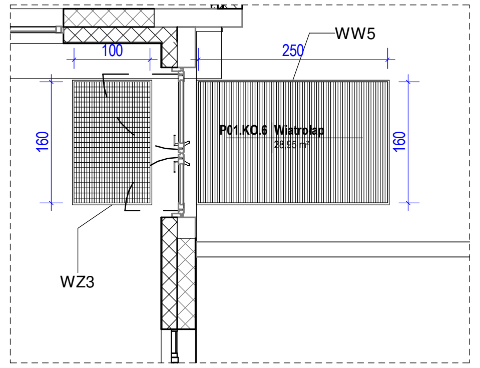

A2-01_P01.KO.6
1 : 100

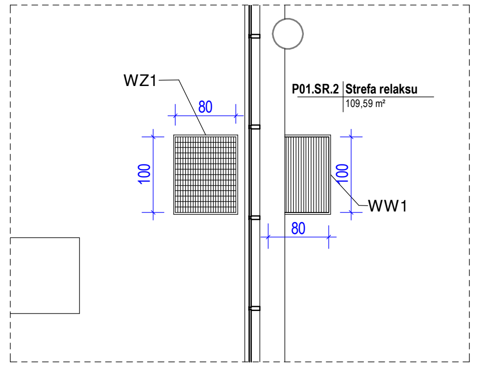

A2-01_P01.SR.2
1 : 100

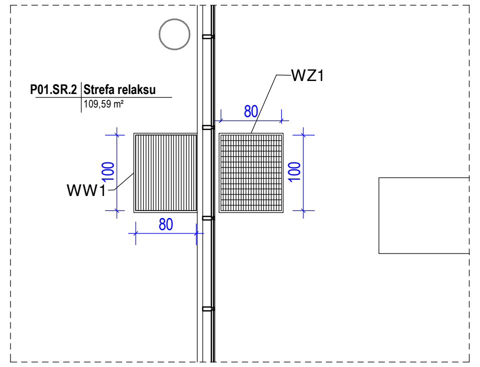

A2-01_P01.SR.2-2
1 : 100

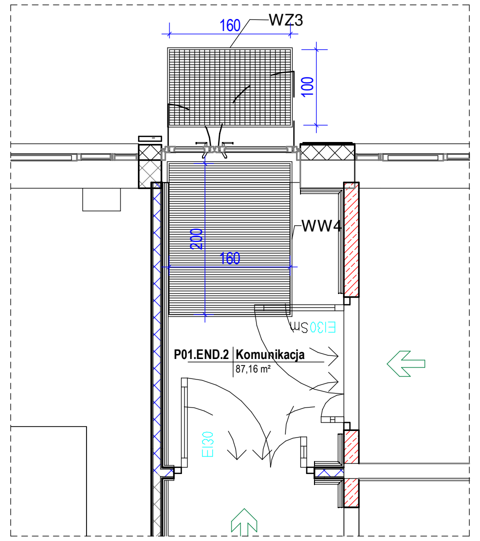

A2-01_P01.END.2
1 : 100

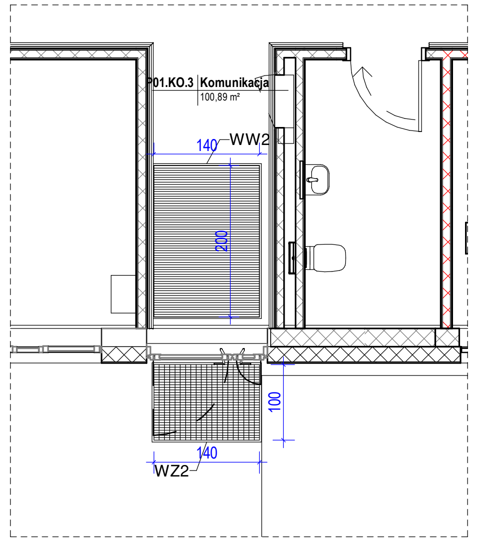

A2-01_P01.KO.3
1 : 100

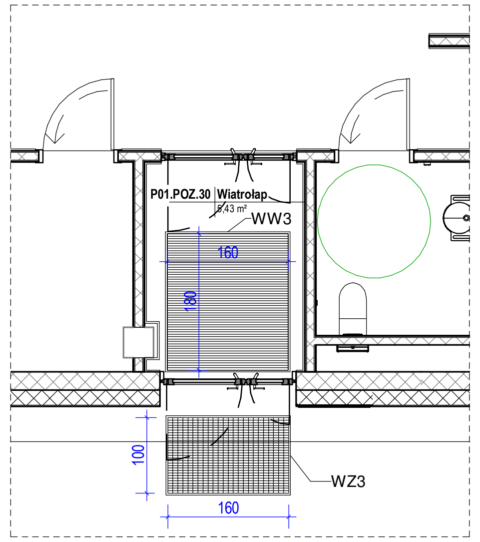

A2-01_P01.POZ.30
1 : 100

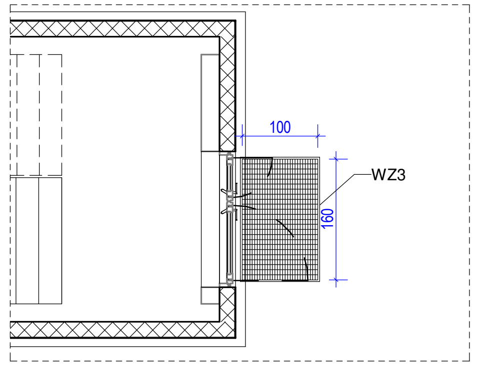

A2-01-KL.4
1 : 100

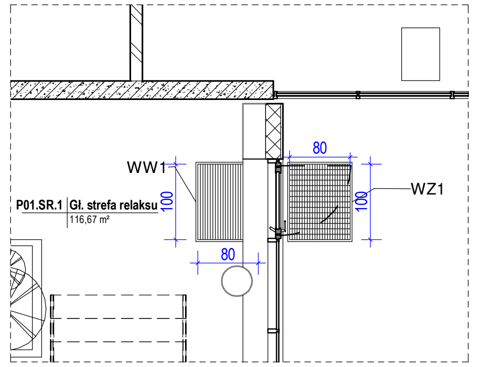

A2-01_P01.SR.1
1 : 100

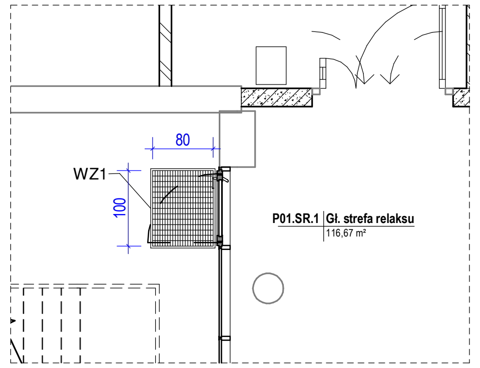

A2-01_P01.SR.1-2
1 : 100

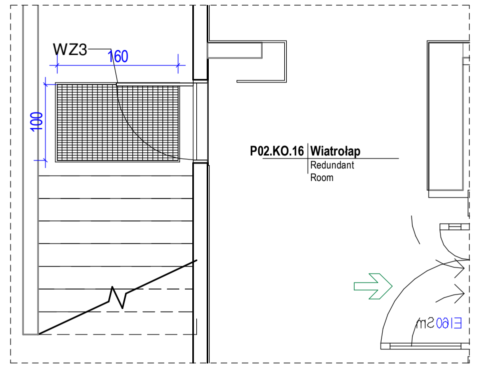

A2-02_P02.KO.16
1 : 100

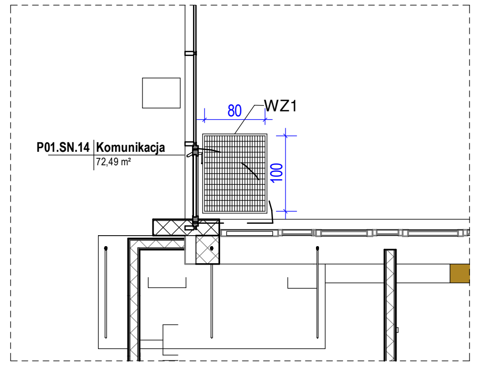

A2-01_P01.SN.14
1 : 100

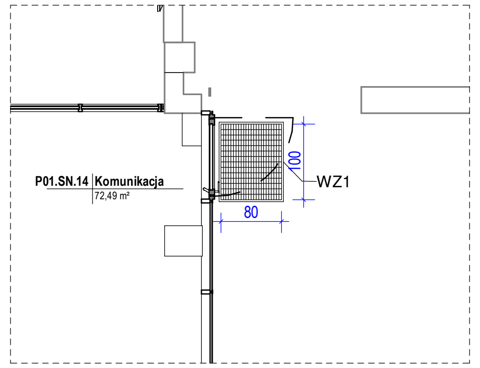

A2-01_P01.SN.14-2
1 : 100

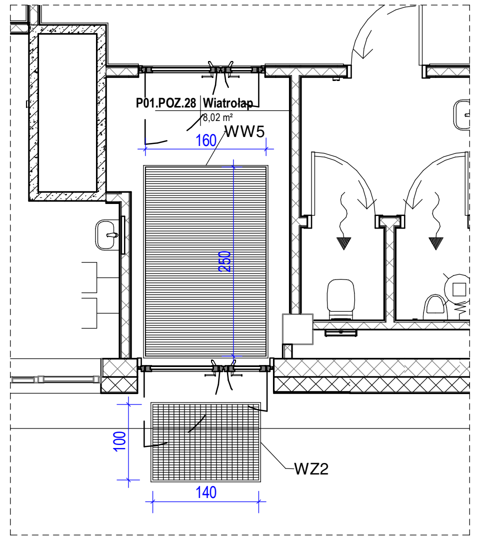

A2-01_P01.POZ.28
1 : 100

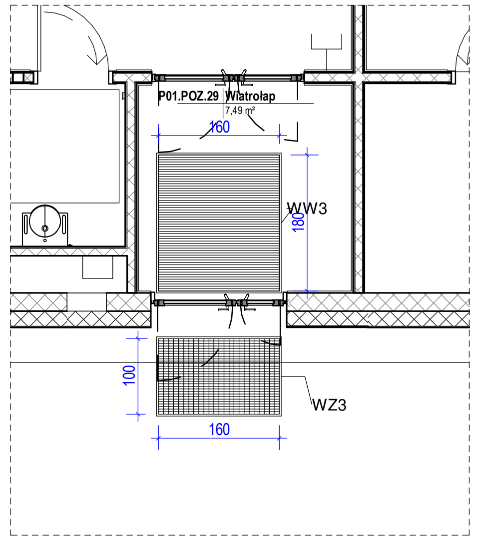

A2-01_P01.POZ.29
1 : 100

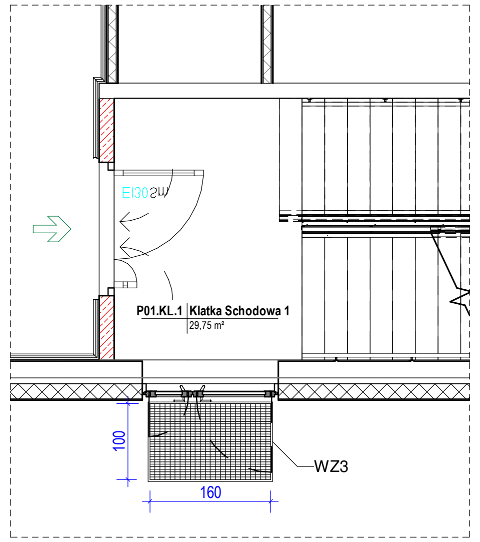

A2-01_P01.KL.1
1 : 100

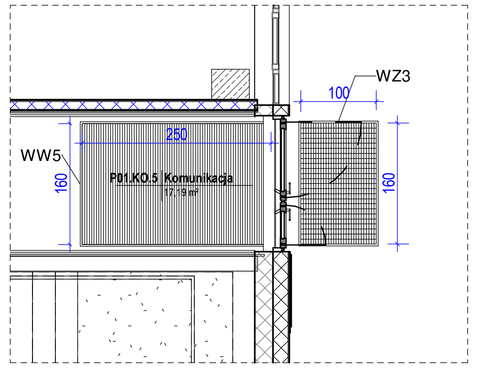

A2-01_P01.KO.5
1 : 100

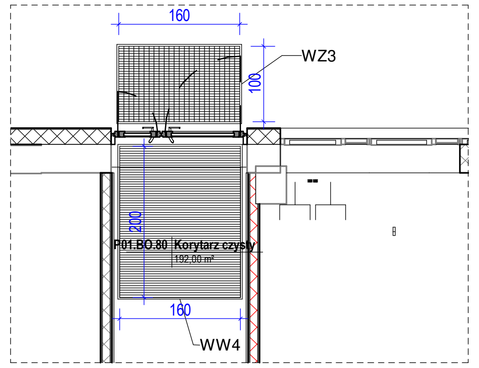

A2-01_P01.BO.80
1 : 100

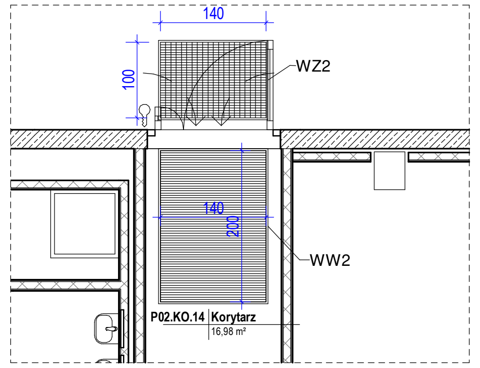

A2-02_P02.KO.14
1 : 100

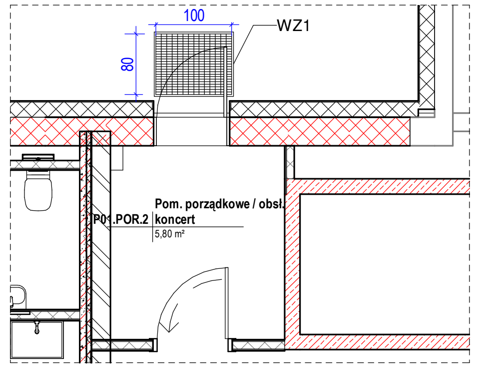

A2-01_P01.POR.2
1 : 100

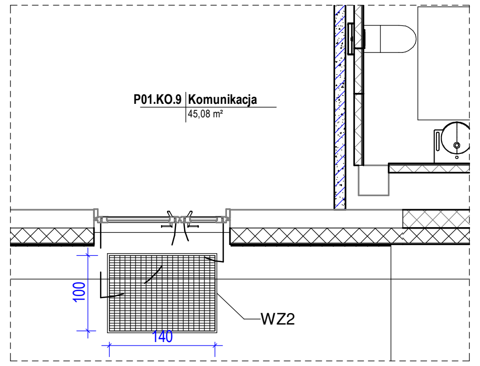

A2-01_P01.KO.9
1 : 100

Typ	Szerokość	Długość	Ilość	Poziom
Zestawienie wycieraczek wewnętrznych				
WW1	100,00	80,00	3	P01
WW2	140,00	200,00	1	P01
WW3	160,00	180,00	2	P01
WW4	160,00	200,00	2	P01
WW5	160,00	250,00	3	P01
WW2	140,00	200,00	1	P02
Zestawienie wycieraczek zewnętrznych				
WZ1	100,00	80,00	7	P01
WZ2	140,00	100,00	3	P01
WZ3	160,00	100,00	8	P01
WZ2	140,00	100,00	1	P02
WZ3	160,00	100,00	1	P02

-podane w zestawieniu wymiary dotyczą wkładu wycieraczki
-wkłady mocowane w ramie systemowej o profilach aluminiowych
-wkłady wewnętrzne w kolorze szarym
-wkłady wewnętrzne: naprzemiennie wkład czyszczący szczotkowy i osuszający tekstylny
-wkłady zewnętrzne: kratka stalowa ocynkowana seratowana

UWAGI

1. Projekt rozpatrywać łącznie z projektami branżowymi z uwzględnieniem informacji zawartych w opisie technicznym.
2. Przed przystąpieniem do robót wszystkie wymiary potwierdzić w naturze. Ewentualne wady koordynacyjne przedstawić nadzorowi autorskiemu przed przystąpieniem do robót. Prowadzenie robót w przypadku stwierdzenia wad koordynacji projektu jest zabronione. W szczególności zabronione jest prowadzenie robót w oparciu o dokumentację jednej branży.
3. Projekty instalacji wentylacji, wod.-kan. i elektrycznej - wg oddzielnego opracowania, podczas wykonywania robót budowlano - instalacyjnych należy prowadzić bieżącą koordynację międzybranżową.
4. Wymiary podawane są w centymetrach.
5. W przypadku stwierdzenia podczas realizacji robót budowlanych kolizji lub niezgodności z projektem - należy niezwłocznie powiadomić projektanta w celu potwierdzenia przyjętego rozwiązania.
6. Wszelkie materiały budowlane wykorzystane podczas robót budowlanych muszą posiadać wymagane atesty i aprobaty dopuszczające do stosowania na terenie RP. i UE
7. Wszystkie kanały wentylacji, instalacje wod.-kan., oraz elektryczne prowadzić w przestrzeni ponad sufitem podwieszanym lub w obudowie g-k w sposób minimalizujący zbieranie się kurzu.
8. Elementy typowe określone w projekcie jako systemowe - wykonawca powinien sam dokonać wyboru konkretnego producenta zgodnie z określonymi w projekcie wytycznymi, a następnie wykonać montaż wg instrukcji i zaleceń producenta, po akceptacji systemu przez Zamawiającego.
9. Szczegóły budowlane montażu elementów technologii do określenia w porozumieniu z dostawcą technologii.
10. Poziom podszybia wind należy zweryfikować po wybraniu dostawcy dźwigu.
11. Przy wszystkich antresolach i schodach technicznych wykonać krawężnik bezpieczeństwa.
12. Wykonawca zobowiązany jest do spełnienia wszystkich wymogów pożarowych dla przedmiotowego przedsięwzięcia, zgodnie z Warunkami Technicznymi. W przypadku wystąpienia niezgodności w projekcie, należy dostosować rozwiązania do obowiązujących przepisów. Wymagania pożarowe dla poszczególnych elementów budynku - wg rysunku, opisu p. poż.
13. Zachować ciągłość izolacji przeciwwilgociowej i termicznej w budynku. Izolacje powinny być wykonane przez firmy z udokumentowanym doświadczeniem prowadzenia prac izolacyjnych. Na materiały i wykonanie tych prac należy uzyskać gwarancję min. 10 lat.
14. Po odkryciu istniejących niewidocznych elementów konstrukcyjnych ław i ścian fundamentowych, potwierdzić przyjęte rozwiązania projektowe lub zgłosić nadzorowi autorskiemu ewentualne kolizje.
15. Wszystkie ściany pomiędzy przedsionkami, umywalniami a pozostałymi pomieszczeniami sanitarnymi wykonać do pełnej wysokości.
16. Przed zamówieniem stolarki należy potwierdzić liczbę okien i drzwi oraz wymiary. W zestawieniach należy sprawdzić i potwierdzić zgodność wymiarów z rzeczywistymi otworami uzyskanymi na budowie z uwzględnieniem elementów technologii mocowania.
17. Przed wykonaniem ścian należy potwierdzić wszystkie przejścia instalacyjne z projektami branżowymi. Otwory mniejsze niż 160mm wykonywać metodą wiercenia.
18. Przed wykonaniem szalunku ścian żelbetowych potwierdzić otworowanie z projektami branżowymi.
19. Na etapie realizacji budowy po ostatecznym wyborze urządzeń technologicznych przyjąć nośność posadzki oraz miejsca montażowe technologii.
20. Na etapie realizacji budowy, po ostatecznym wyborze urządzeń technologicznych należy skoordynować sposób podłączenia urządzenia do mediów oraz skoordynować przyjęte w projektach branżowych rozwiązania techniczne, w odniesieniu do wybranego urządzenia i wytycznych producenta.
21. Przed wykonaniem posadzki potwierdzić trasy kanałów kablowych z dostawcą technologii.
22. W pomieszczeniach mokrych wykonać dodatkową systemową izolację przeciwwilgociową (folia w płynie).
23. Po ustaleniu systemu dostawcy posadzki dostosować lokalizację i przebieg dylatacji w posadzkach, w tym dylatacji przeciwskurczowych.
24. W ramach danej kondygnacji, posadzki pomieszczeń projektowanych należy wykonać w nawiązaniu do posadzek w pomieszczeniach istniejących.
25. Wykonać cokoły z okładziny posadzki o wys. min. 10cm
26. W sprawach nie określonych dokumentacją obowiązują:
    1. Warunki techniczne wykonywania i odbioru robót budowlano-montażowych (wg Ministerstwa Budownictwa i Instytutu Techniki Budowlanej)
    2. - normy Polskiego Komitetu Normalizacyjnego (P.K.N.)
    3. Instrukcje, wytyczne, świadectwa dopuszczenia, atesty Instytutu Techniki Budowlanej
    4. Instrukcje, wytyczne i warunki techniczne producentów i dostawców materiałów budowlanych
    5. Przepisy techniczne instytucji kontrolujących jakość materiałów i wykonanych robót
27. Wszystkie drzwi montowane w ścianach g-k należy wzmocnić profilami stalowymi UA. Wzmocnienia powinny zostać przytwierdzone do sufitu i podłogi za pomocą kątowników stalowych.
28. Wszystkie elementy drzwi i ich wyposażenia powinny być wybrane i zamontowane przez wykonawcę w sposób, który w znaczącym stopniu ogranicza możliwości kradzieży .
29. Uprawnienia dostępowe dla użytkowników budynku będą realizowane m.in. za pomocą klucza mechanicznego w systemie MASTER KEY.
30. Okucia nie mogą zawężać wymaganej szerokości i wysokości podanego światła przejścia.
31. Dobór okuć należy ostatecznie zweryfikować przed złożeniem zamówienia po ostatecznej weryfikacji funkcji drzwi przez projektanta i inwestora.
32. W obiekcie w drzwiach należy stosować klamki bezpieczne z mechanizmem pozycjonującym.
33. We wszystkich drzwiach aluminiowych i laminowanych z samozamykaczami należy zastosować samozamykacze ukryte.
34. Wszystkie drzwi przesuwne, drzwi wyposażone w elektrotrzymacze oraz drzwi napowietrzające powinny być podłączone do systemu SSP.

Projektant	mgr inż. arch. Jan Stańczak upr. nr 3350/Gd/88 *w specjalności architektonicznej do projektowania bez ograniczeń*
	mgr inż. arch. Karolina Dambek upr. nr PO/KK/156/2007 *w specjalności architektonicznej do projektowania bez ograniczeń*
	mgr inż. arch. Jakub Grzesiak upr. nr 19/WMOKK/2017 *w specjalności architektonicznej do projektowania bez ograniczeń*
	mgr inż. arch. Maciej Bocheński upr. nr PO/KK/154/2007 *w specjalności architektonicznej do projektowania bez ograniczeń*
Opracował	mgr inż. arch. Włodzimierz Werochowski
	mgr inż. arch. Agnieszka Zasada
	mgr inż. arch. Anna Jachym
	mgr inż. arch. Zofia Leśniewska
	mgr inż. arch. Anna Bombol
	mgr inż. arch. Krzysztof Steller
	mgr inż. arch. Kajetan Stopa
	mgr inż. arch. Bartosz Laskowski
Projektant sprawdzający	mgr inż. arch. Joanna Romaniec upr. nr W/25/2009 *w specjalności architektonicznej do projektowania bez ograniczeń*
	mgr inż. arch. Karolina Kamińska upr. nr 12/KPOKK/2018 *w specjalności architektonicznej do projektowania bez ograniczeń*

Zamawiający / Inwestor
Uniwersytet Medyczny w Łodzi, al. Kościuszki 4, 90-419 Łódź

Nazwa inwestycji
Drugi etap budowy Centrum Kliniczno-Dydaktycznego Uniwersytetu Medycznego w Łodzi wraz z Akademickim Ośrodkiem Onkologicznym

Adres obiektu budowlanego
ul. Pomorska 251, 92-213 Łódź,
dz. nr ewid. 411, ob. 106106_9.0014, W-14, jedn. ewid. ŁÓDŹ-WIDZEW

INDUSTRIA PROJECT
ul. Azymutalna 9
80-298 Gdańsk

Branża
Architektura

Tytuł rysunku
ZESTAWIENIE WYCIERACZEK

Faza projektu	*Skala*	*Arkusz*	*Data*
PROJEKT WYKONAWCZY			07/2019

Nr. projektu	*Autor*	*Strefa*	*Poziom*	*Typ*	*Branża*	*Numer*	*Rewizja*
240	IP	A2	XX	SH	A	32201	

240-IP-A2-XX-SH-A-32201