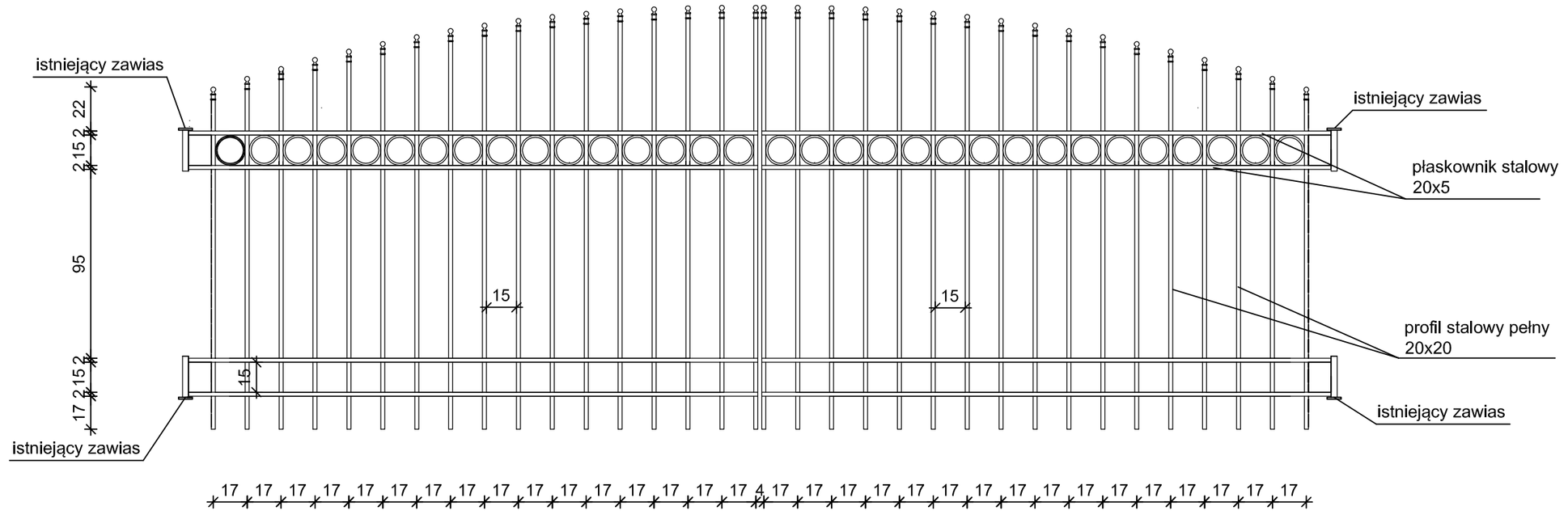

brama wjazdowa

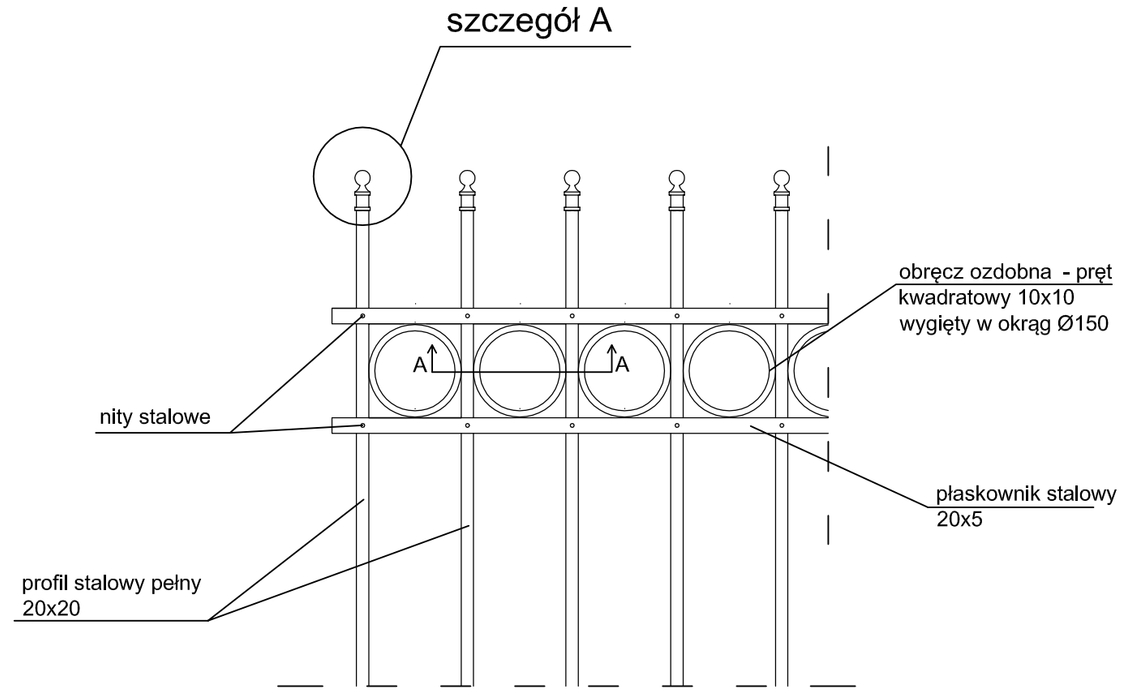

skala 1:10

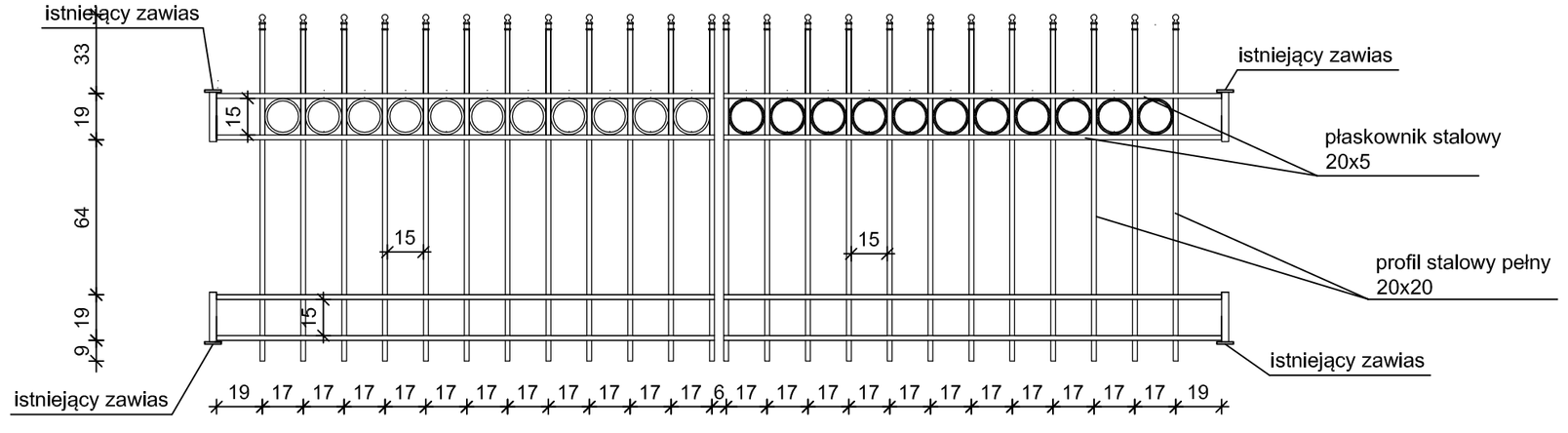

brama wjazdowa na teren sadu

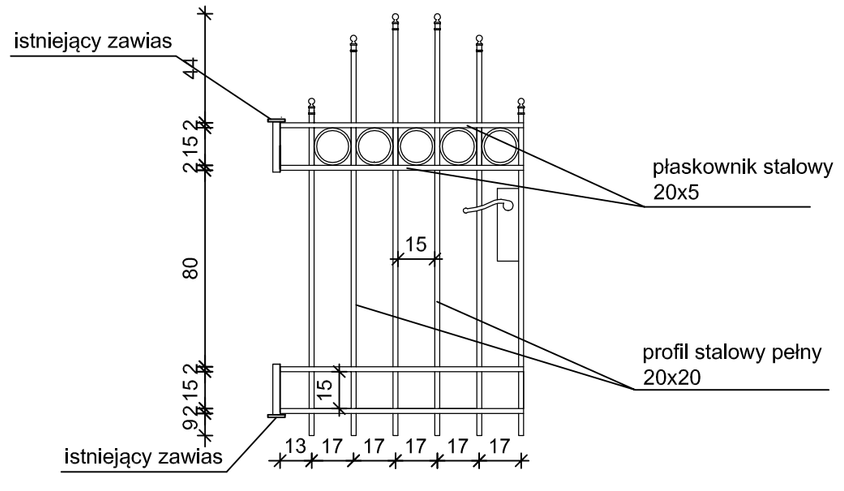

furtka

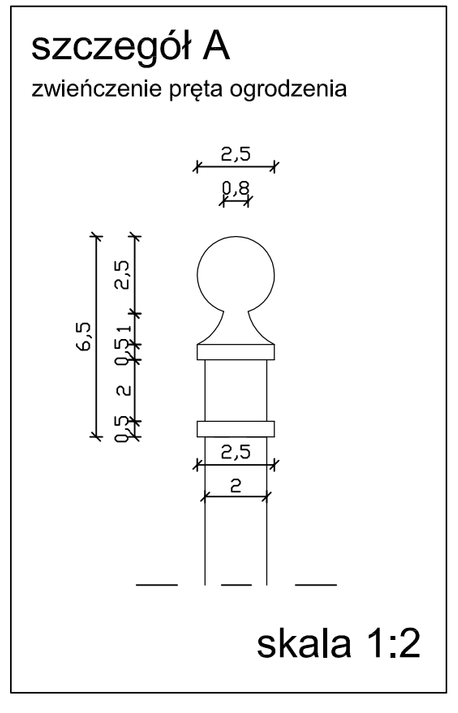

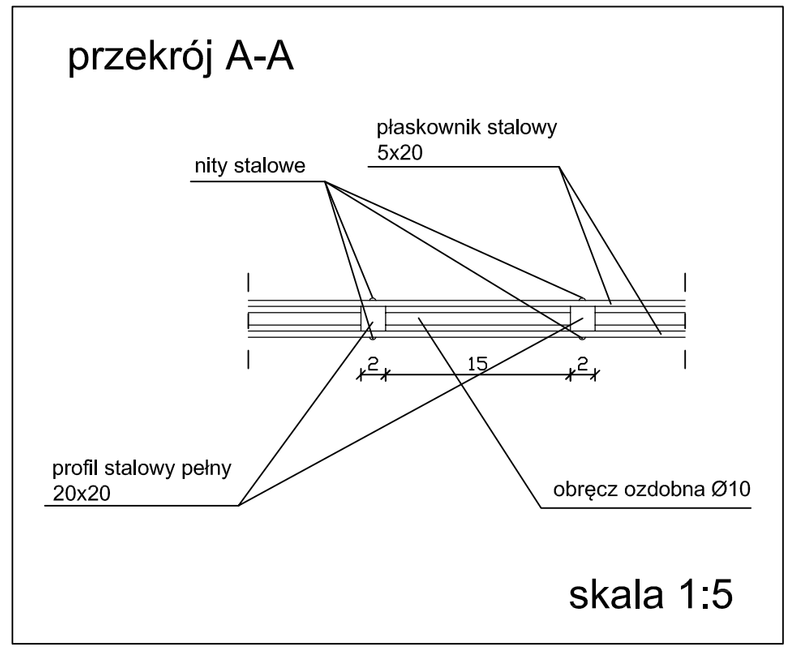

UWAGA: wymiary bram i furtki zweryfikować z wymiarami istniejących zawiasów

OBIEKT:	
PRZEBUDOWA ZABYTKOWEGO BUDYNKU SPICHLERZA W BĄKOWIE W ZWIĄZKU ZE ZMIANĄ SPOSOBU UŻYTKOWANIA NA CELE KULTURALNO-EDUKACYJNE	
INWESTOR:	
POWIAT ŚWIECKI - CENTRUM ADMINISTRACYJNE OBSŁUGI PLACÓWEK OPIEKUŃCZO-WYCHOWAWCZYCH W BĄKOWIE BĄKOWO 37, 86-160 WARLUBIE	
LOKALIZACJA:	
BĄKOWO DZ. NR 65/3, 65/1 OBRĘB BĄKOWO GMINA WARLUBIE	
IMIĘ I NAZWISKO:	PODPIS:
PROJEKTANT: mgr inż. arch. Tomasz Czajka NR UPR. UA-IV/8346/6/TO/89	
SKALA: 1:25/1:10 1:5/1:2	BRANŻA: ARCHITEKTURA
FAZA PROJEKTU:	BUDOWLANY
TYTUŁ RYSUNKU	
SZCZEGÓŁ BRAM ORAZ FURTKI WEJŚCIOWEJ	
DATA: 15-03-2022	NR RYSUNKU: A38