BIURO PROJEKTOWE
BEATA PYLIŃSKA
AL. WARSZAWSKA 66/29, 10-084 OLSZTYN

PROJEKT BUDOWLANY

TEMAT:	PRZEBUDOWA DROGI GMINNEJ WEWNĘTRZNEJ
ADRES:	PRZESŁAWICE, DZ. NR 67/1, OBRĘB 11
OBIEKT:	DROGA
INWESTOR:	MIASTO I GMINA ŁASIN, UL. RADZYŃSKA 2, 86-320 ŁASIN

Oświadczam, że projekt budowlany został wykonany zgodnie z obowiązującymi przepisami

BRANŻA:	**PROJEKTANT:**	**PODPIS**	**SPRAWDZAJĄCY:**	**PODPIS:**
DROGOWA	**inż. Krzysztof Pyliński** **WAM/0120/ZHOD/17**			

DATA:	LUTY 2022

Zawartość opracowania:

1.	Zaświadczenia i uprawnienia budowlane		str. 3-4
2.	Opis techniczny		str. 5
3.	Plan stytuacyjno-wysokościowy	D-1a-1b	str. 6-7
4.	Profil	D-2	str. 8
5.	Przekroje konstrukcyjne	D-3	str. 9

Opis techniczny

Do projektu budowlanego przebudowy drogi gminnej wewnętrznej, dz. nr 67/1

1. Podstawa opracowania

1.1. Rozporządzenia Ministra Infrastruktury w sprawie warunków technicznych jakim powinny odpowiadać budynki i ich usytuowanie.
1.2. Mapa sytuacyjno-wysokościowa w skali 1:500.
1.3. Wizja lokalna

2. Stan istniejący

Istniejąca droga szerokości około 3,00m o nawierzchni z kruszyw niezwiązanych. W pasie drogowym istniejące uzbrojenie podziemne oraz napowietrzne linie energetyczne.

3. Zakres opracowania

Przedmiotem opracowania jest projekt budowlany przebudowy drogi gminnej wewnętrznej poprzez nadanie wymaganych profili oraz wykonania nowej nawierzchni .

4. Stan projektowany

4.1 Rozwiązanie sytuacyjno-wysokościowe

Jezdnia:

Zaprojektowano jezdnie szerokości 3,50m z miejscowymi poszerzeniami do 5,00m umożliwiającymi manewrowanie pojazdów. Spadek poprzeczny jednostronny 2% na łukach i spadek daszkowy 2% na prostych odcinkach jezdni. Spadek podłużny jezdni 0,08÷8,80%. Łuki pionowe R=1000m, 1500m, 2000m.

Projektowana nawierzchnia jezdni:

- warstwa ścieralna z betonu asfaltowego AC11S gr.4cm
- warstwa wiążąca z betonu asfaltowego AC16W gr.5cm
- kruszywo łamane stabilizowane mechanicznie 0-31,5mm, gr. 20cm spełniające wymagania warunków technicznych WT-4 2010 dla warstwy podbudowy zasadniczej
- warstwa odsączająca z kruszywa łamanego 0/63mm gr. 15cm spełniające wymagania warunków technicznych WT-4 2010 dla warstwy odsączającej

4.2 Roboty ziemne

Zasadnicza niwelacja terenu nie występuje. Roboty ziemne ograniczą się do wykopu koryta pod nawierzchnie i odwiezienia gruntu na odkład.

4.3 Odwodnienie

Odwodnienie powierzchniowe kierujące wody opadowe i roztopowe spadkami podłużnymi i poprzecznymi na tereny zielone.

Opracował: inż. Krzysztof Pyliński

PLAN SYTUACYJNO-WYSOKOŚCIOWY
SKALA 1:500

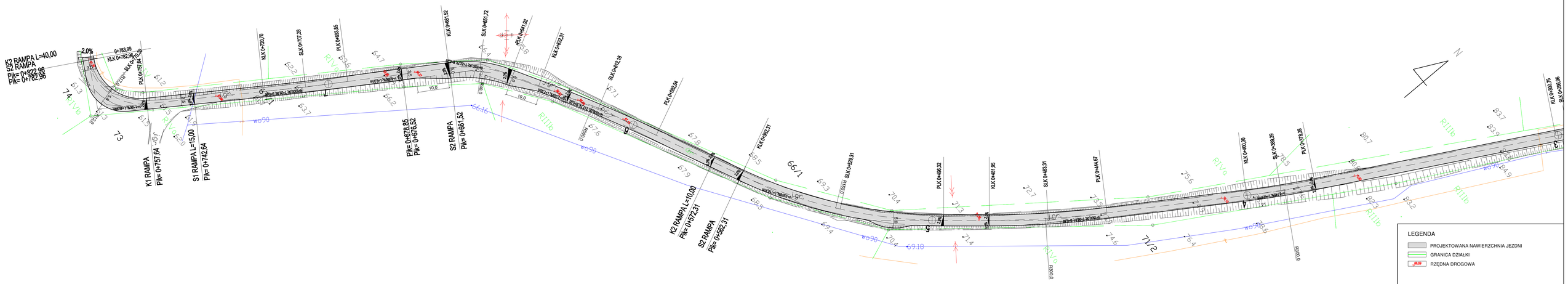

LEGENDA

- PROJEKTOWANA NAWIERZCHNIA JEZDNI
- GRANICA DZIAŁKI
- RZĘDNA DROGOWA

Biuro Projektowe Beata Pylińska
Al. Warszawska 66/29, 10-084 Olsztyn
695-199-866

TEMAT:	PRZEBUDOWA DROGI GMINNEJ WEWNĘTRZNEJ		
ADRES:	PRZESŁAWICE, DZ. NR 67/1, OBRĘB 11		
INWESTOR:	MIASTO I GMINA ŁASIN, UL. RADZYŃSKA 2, 86-320 ŁASIN		
RYSUNEK:	PLAN SYTUACYJNO-WYSOKOŚCIOWY		
BRANŻA:	DROGOWA	DATA: 02.2022	D-1a
PROJEKT:	BUDOWLANY	SKALA: 1:500	
PROJEKTANT:	inż. Krzysztof Pyliński	Upr.bud.nr: WAM/0120/ZKOD/17	
SPRAWDZAJĄCY:		Upr.bud.nr:	
OPRACOWAŁ:		Upr.bud.nr:	

PRAWA AUTORSKIE ZASTRZEŻONE

PLAN SYTUACYJNO-WYSOKOŚCIOWY
SKALA 1:500

LEGENDA

- PROJEKTOWANA NAWIERZCHNIA JEZDNI
- GRANICA DZIAŁKI
- PRZEKROJE NORMALNE
- 66,69 RZĘDNA DROGOWA

Biuro Projektowe Beata Pylińska
Al. Warszawska 66/29, 10-084 Olsztyn
695-199-866

TEMAT:	PRZEBUDOWA DROGI GMINNEJ WEWNĘTRZNEJ			
ADRES:	PRZESŁAWICE, DZ. NR 67/1, OBRĘB 11			
INWESTOR:	MIASTO I GMINA ŁASIN, UL. RADZYŃSKA 2, 86-320 ŁASIN			
RYSUNEK:	PLAN SYTUACYJNO-WYSOKOŚCIOWY			
BRANŻA:	DROGOWA	DATA:	02.2022	D-1b
PROJEKT:	BUDOWLANY	SKALA:	1:500	
PROJEKTANT:	inż. Krzysztof Pyliński	Upr.bud.nr:WAM/0120/ZHOD/17		
SPRAWDZAJĄCY:		Upr.bud.nr:		
OPRACOWAŁ:		Upr.bud.nr:		

PRAWA AUTORSKIE ZASTRZEŻONE

PROFIL

SKALA 1:200/1000

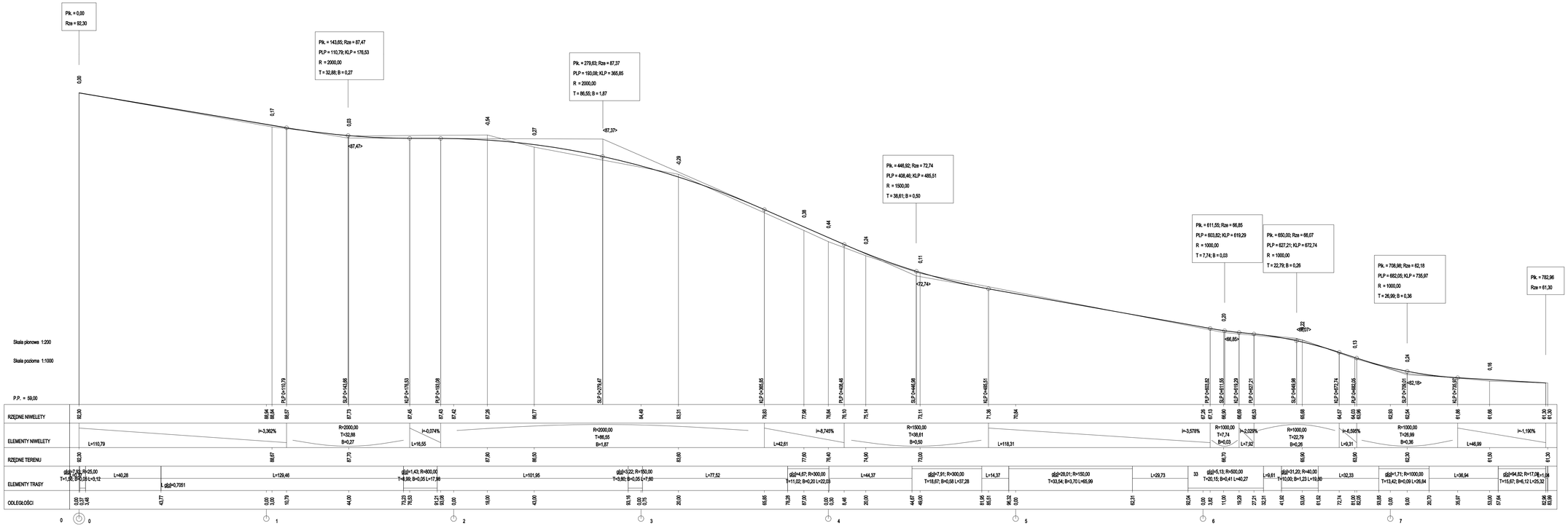

Biuro Projektowe Beata Pylińska Al. Warszawska 66/29, 10-084 Olsztyn 695-199-866	
TEMAT:	PRZEBUDOWA DROGI GMINNEJ WEWNĘTRZNEJ
ADRES:	PRZESŁAWICE, DZ. NR 67/1, OBRĘB 11
INWESTOR:	MIASTO I GMINA ŁASIN, UL. RADZYŃSKA 2, 86-320 ŁASIN
RYSUNEK:	PROFIL
BRANŻA:	DROGOWA — DATA: 02.2022 — D-2
PROJEKT:	BUDOWLANY — SKALA: 1:200/1000
PROJEKTANT:	inż. Krzysztof Pyliński — Upr.bud.nr: WAM/0120/2/KO/17
SPRAWDZAJĄCY:	Upr.bud.nr:
OPRACOWAŁ:	Upr.bud.nr:

PRAWA AUTORSKIE ZASTRZEŻONE

KONSTRUKCJA NAWIERZCHNI

NAWIERZCHNIA DROGI NA ŁUKU

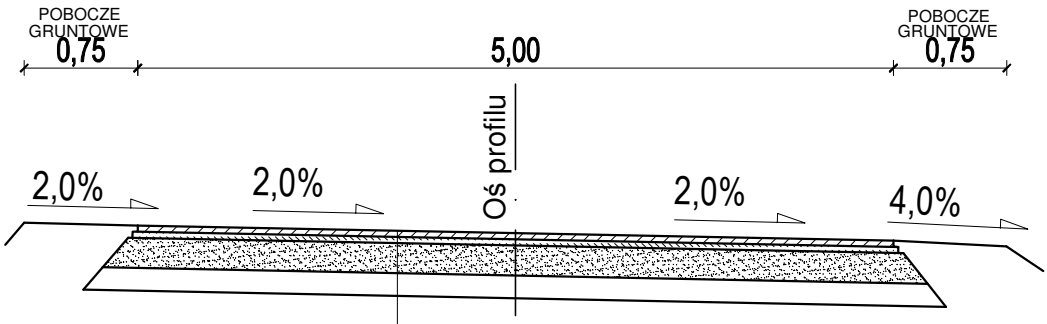

warstwa ścieralna z betonu asfaltowego AC11S gr. 4cm
warstwa wiążąca z betonu asfaltowego AC16W gr. 5cm
warstwa podbudowy z kruszywa łamanego stabilizowane mechanicznie 0-31,5 mm gr.20cm
warstwa odsączająca z kruszywa łamanego 0/63mm, gr.15cm

NAWIERZCHNIA DROGI NA ODCINKU PROSTYM

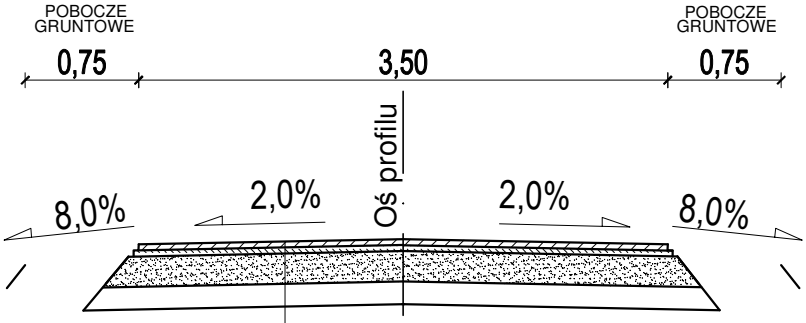

warstwa ścieralna z betonu asfaltowego AC11S gr. 4cm
warstwa wiążąca z betonu asfaltowego AC16W gr. 5cm
warstwa podbudowy z kruszywa łamanego stabilizowane mechanicznie 0-31,5 mm gr.20cm
warstwa odsączająca z kruszywa łamanego 0/63mm, gr.15cm

NAWIERZCHNIA DROGI NA ŁUKU

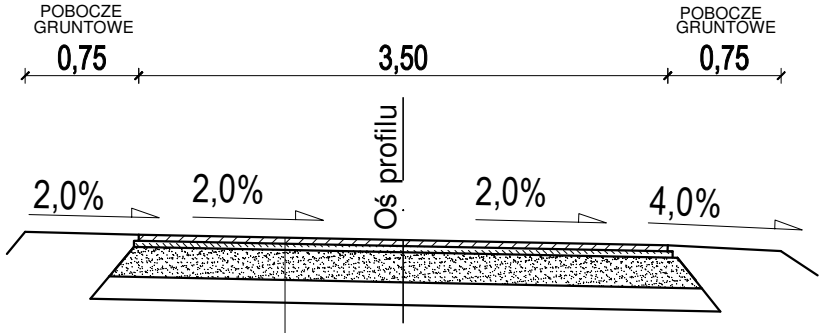

warstwa ścieralna z betonu asfaltowego AC11S gr. 4cm
warstwa wiążąca z betonu asfaltowego AC16W gr. 5cm
warstwa podbudowy z kruszywa łamanego stabilizowane mechanicznie 0-31,5 mm gr.20cm
warstwa odsączająca z kruszywa łamanego 0/63mm, gr.15cm

Biuro Projektowe Beata Pylińska
Al. Warszawska 66/29, 10-084 Olsztyn
695-199-866

TEMAT:	PRZEBUDOWA DROGI GMINNEJ WEWNĘTRZNEJ			
ADRES:	PRZESŁAWICE, DZ. NR 67/1, OBRĘB 11			
INWESTOR:	MIASTO I GMINA ŁASIN, UL. RADZYŃSKA 2, 86-320 ŁASIN			
RYSUNEK:	PRZEKROJE KONSTRUKCYJNE			
BRANŻA:	DROGOWA	DATA:	02.2022	D-3
PROJEKT:	BUDOWLANY	SKALA:	1:50	
PROJEKTANT:	inż. Krzysztof Pyliński	Upr.bud.nr:	WAM/0120/ZHOD/17	
SPRAWDZAJĄCY:		Upr.bud.nr:		
OPRACOWAŁ:		Upr.bud.nr:		

PRAWA AUTORSKIE ZASTRZEŻONE