PRZEKRÓJ A-A
skala 1: 50

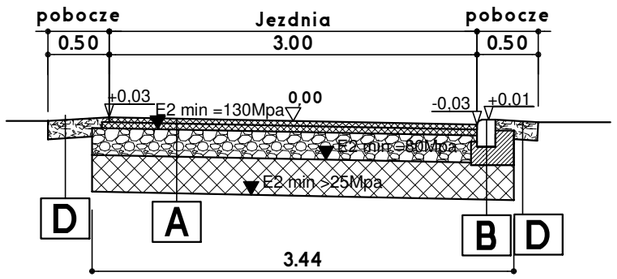

PRZEKRÓJ C-C
skala 1: 50

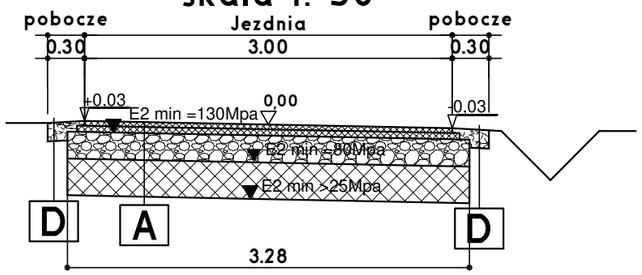

PRZEKRÓJ B-B
skala 1: 50

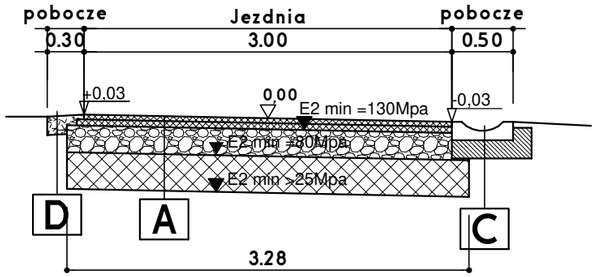

PRZEKRÓJ D-D
skala 1: 50

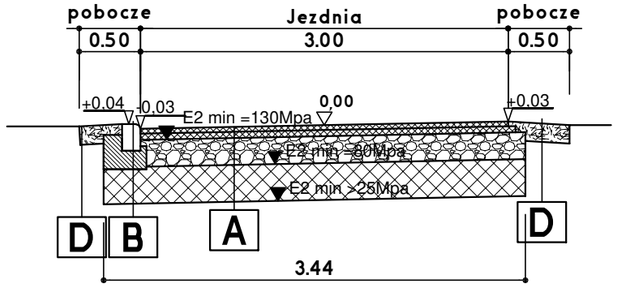

A	4cm	W-wa ścieralna z betonu asfaltowego AC 11S
	5cm	W-wa wiążaca z bet. asfaltowego AC 16W
	22cm	Podbudowa z kruszywa łamanego stabilizowanego mechanicznie 0/31,5 (mieszanka niezwiązana z kruszywem C50/30)
	30cm	Warstwa ulepszonego podłoża z gruntu stabilizowanego spoiwem hydraulicznym Rm= 2,5MPa
	61 cm	**RAZEM**
B	22cm	Krawężnik najazdowy 22x15cm
	15cm	Ława betonowa z oporem 35x28x20 z betonu C12/15
C	15cm	Ściek betonowy szer. 50cm na podsypce cem.piask. 1:4 gr.5cm
	15cm	Ława betonowa z betonu C12/15
D	15cm	Pobocze z destruktu bitumicznego z powierzchniowym utrwaleniem

skala 1: 10

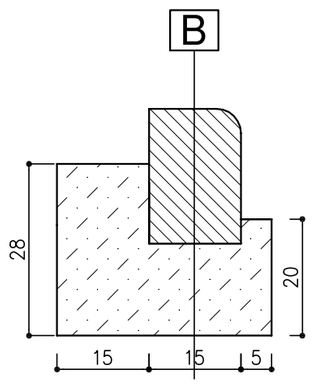

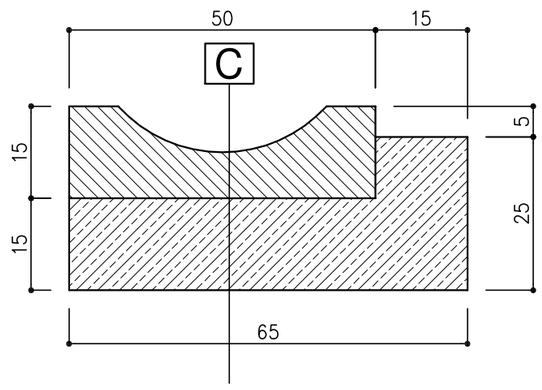

ul. Cieszyńska 226
44-337 Jastrzębie-Zdrój
tel. 663 381 970, 603 240 620
e-mail: biuro@ml-design.pl
www.ml-design.pl

Nazwa zadania:
PRZEBUDOWA ULICY MAGNOLII W KACZYCACH WRAZ Z BUDOWĄ KANALIZACJI DESZCZOWEJ

Adres obiektu budowlanego:
ULICA MAGNOLII W KACZYCACH

Nazwa rysunku	PRZEKROJE POPRZECZNE	
Inwestor	**GMINA ZEBRZYDOWICE** **UL.KS. JANUSZA 6 , 43-410 ZEBRZYDOWICE**	
Projektant branża drogowa	mgr inż. Remigiusz Machej uprawnienia nr OPL/1534/PWBD/18 w spec. inżynieryjnej drogowej	Podpis
Sprawdzający branża drogowa	mgr inż. Piotr Lilla uprawnienia nr SLK/7889/PWBD/19 w spec. inżynieryjnej drogowej	Podpis

branża	stadium projektu	data opracowania	skala rysunku	numer rysunku
Drogowa	Budowa	11.2021rok	1:50/1:10	2

Opracowanie chronione prawnie Ustawa o Prawie Autorskim i Prawach Pokrewnych z dn. 04.02.1994r. (Dz.U. Nr 24/94 z 23.02.1994r.)