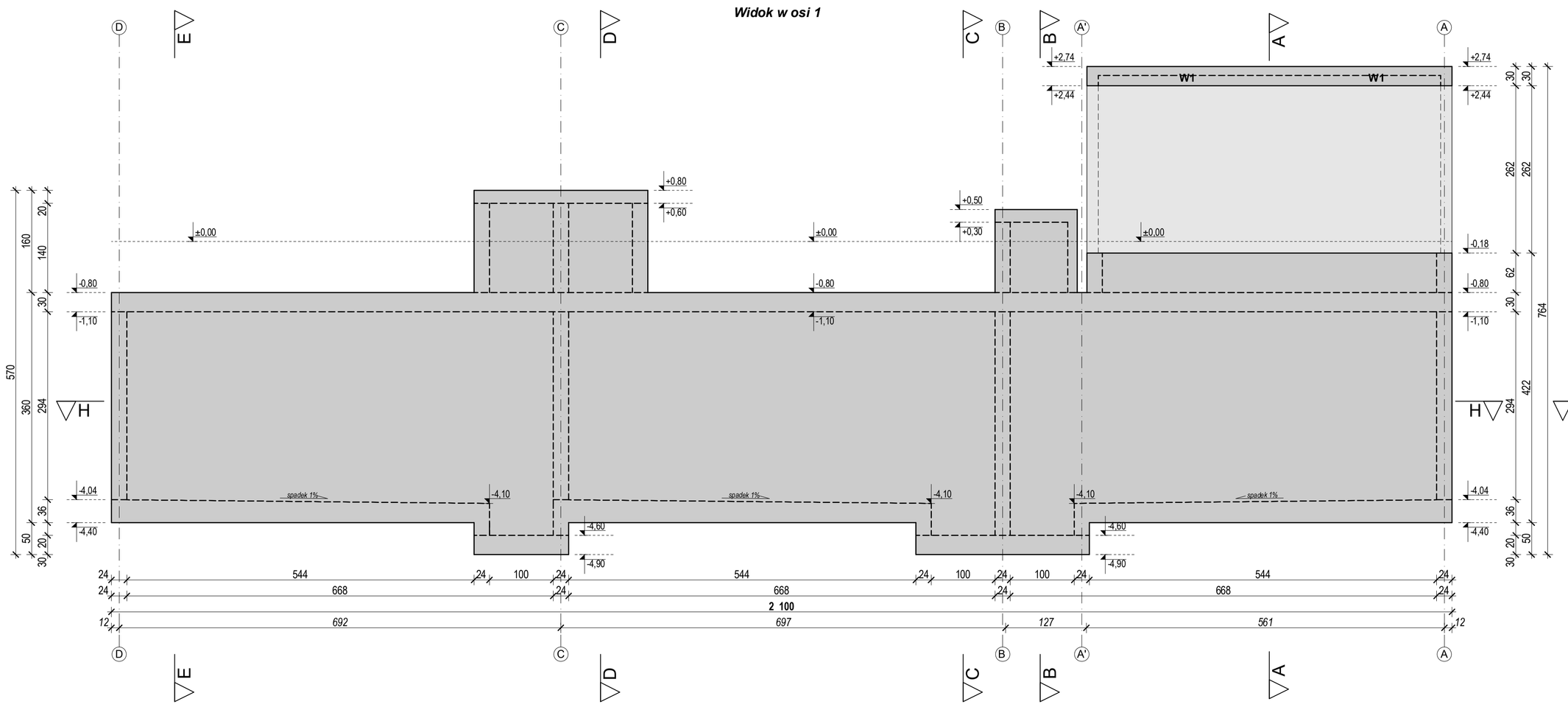

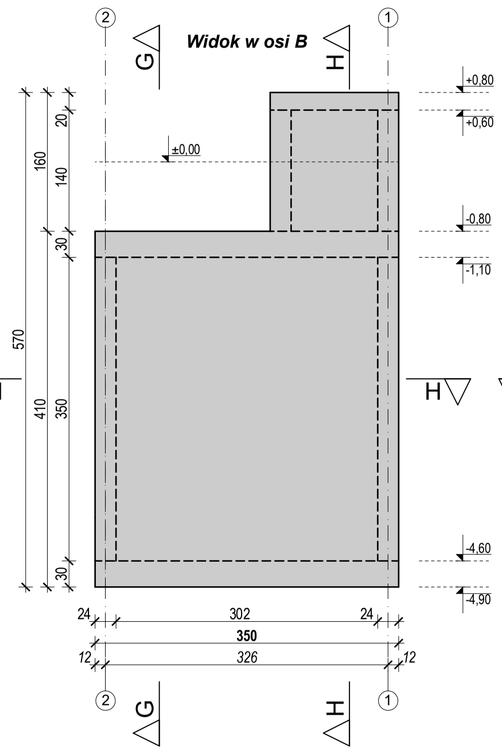

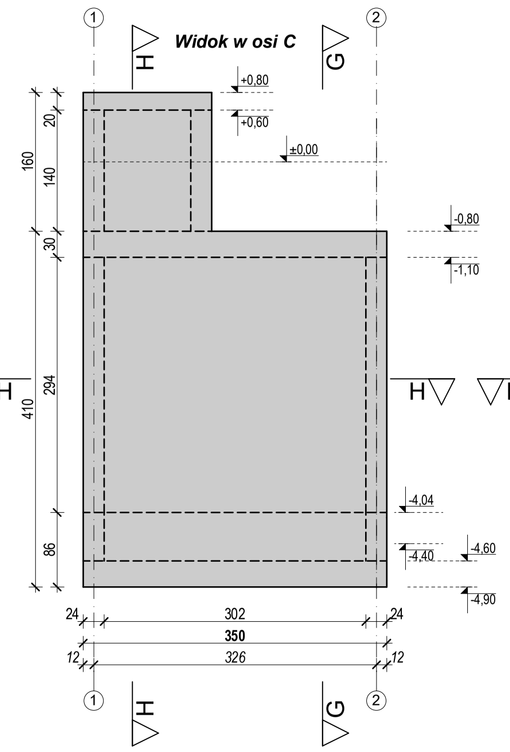

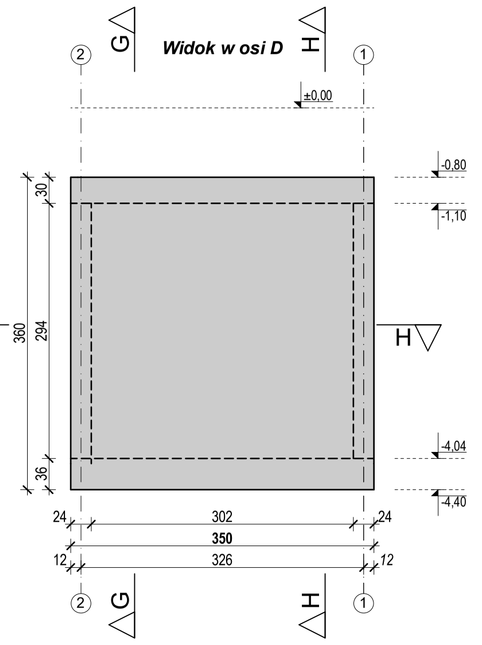

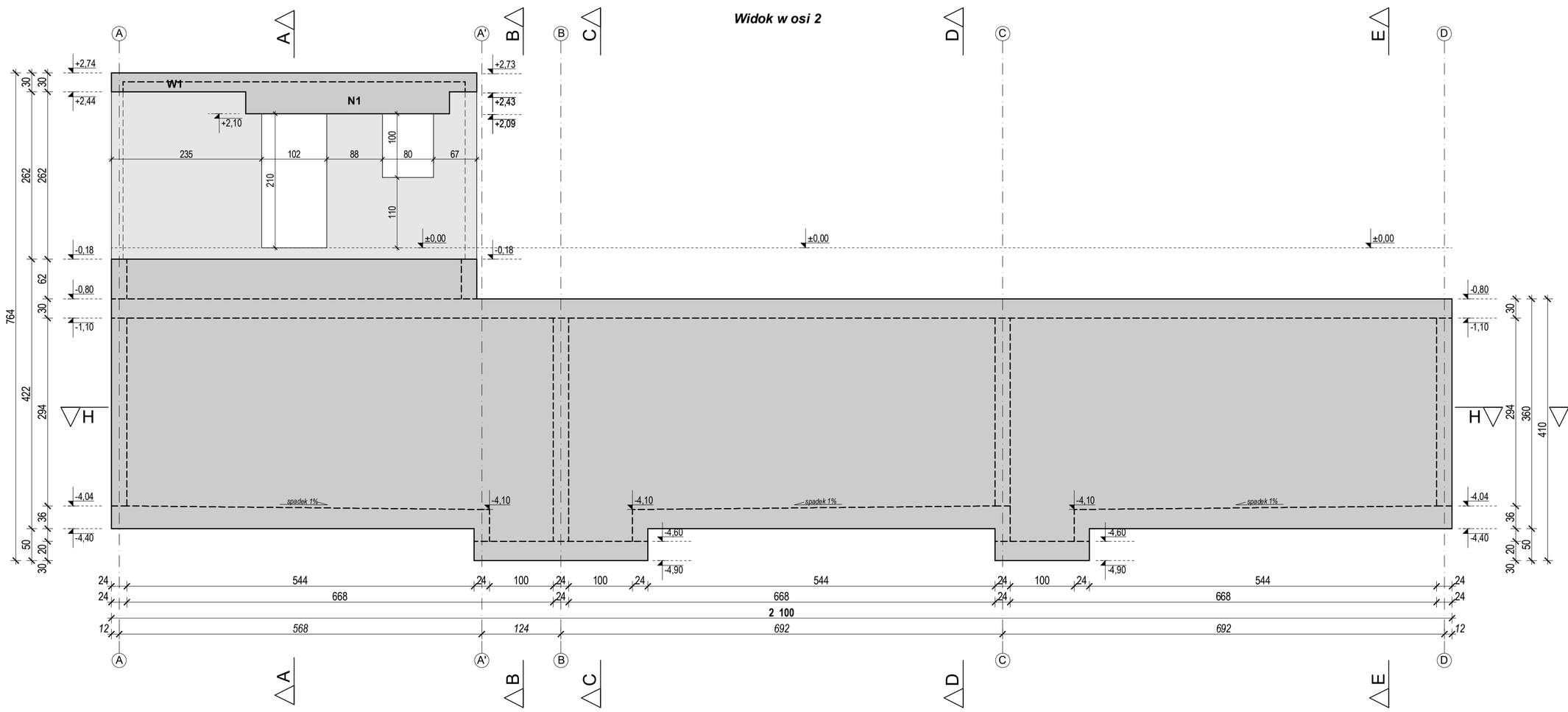

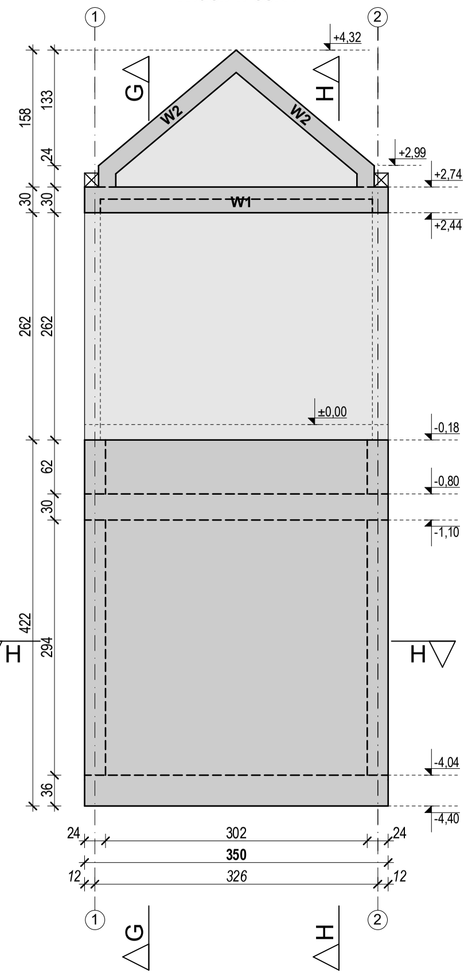

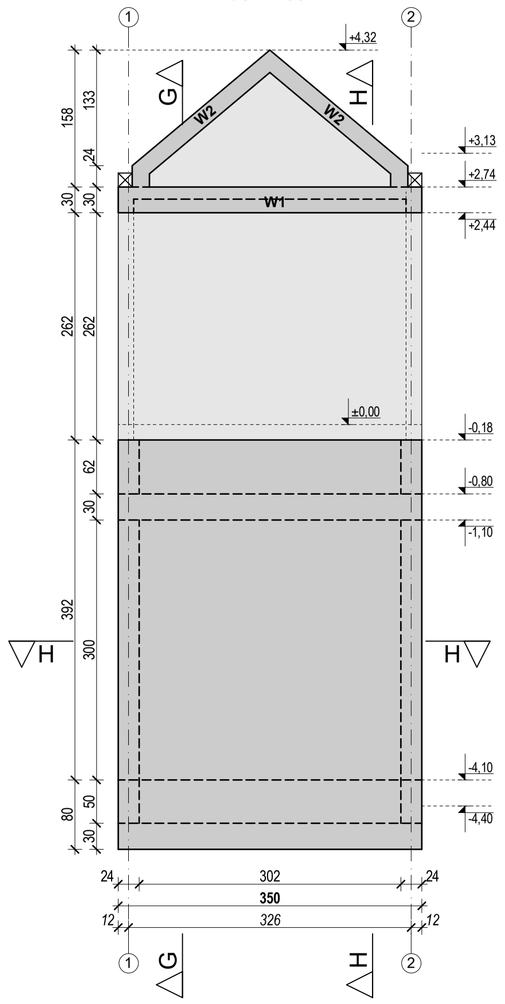

- BETON B 25 (C20/25) - cvzęśc nadziemna
- BETON B 37 (C30/37) - wodoszczelny min. W8 zbiornik
- STAL ZBROJENIOWA
  - A III N (B500B)
- Otulina zbrojenia 2,0cm - cześć nadziemna
- Otulina zbrojenia 3,0cm - zbiornik
- Otulina zbrojenia w elementach mających kontakt z gruntem 5cm

RYSUNKI ROZPATRYWAĆ ŁĄCZNIE Z RYS. ARCHITEKTURY I PROJEKTÓW BRANŻOWYCH.

- Wymiarowanie konstr. przeprowadzono dla projektowanego sposobu użytkowania budynku, wszelkie zmiany wymagają dodatkowej analizy konstrukcji.

W1 - Wieniec żelbetowy 18x30cm
W2 - Wieniec żelbetowy 18x20cm
N1 - Nadproże żelbetowe 18x64cm

- WIEŃCE I NADPROŻA ZBROJONE WG RZUTU PARTERU ORAZ RZUTY WIĘŹBY DACHOWEJ

KONSTRUKTOR
BIURO PROJEKTOWE
PAWEŁ POLACZEK
Orawka 52, 34-480 Jabłonka
kostruktor.podhale@gmail.com
tel. 18 26 522 18, tel. kom. 787 923 389

OBIEKT	BUDOWA ZBIORNIKA WYRÓWNAWCZEGO O POJ. 150m³
LOKALIZACJA	JABŁONKA DZ. EWID. NR : 4067/3
KONSTRUKCJE PROJEKTANT:	inż. Paweł Polaczek uprawnienia budowlane do projektowania i kierowania robotami budowlanymi bez ograniczeń w specjalności konstrukcyjno - budowlanej nr: MAP/0172/PWOK/05
	Podpis:
KONSTRUKCJE SPRAWDZAJĄCY:	mgr inż. Arkadiusz Bandyk uprawnienia budowlane do projektowania i kierowania robotami budowlanymi bez ograniczeń w specjalności konstrukcyjno - budowlanej nr: MAP/0617/PWBKb
	Podpis:
OPRACOWAŁ:	mgr inż. Marcin Kulak
PRZEDMIOT RYSUNKU	WIDOKI ŚCIAN W OSIACH
Data: 08.2023r.	Skala: 1 : 50
Element projektu budowlanego:	PROJEKT TECHNICZNY
Branża:	KONSTRUKCJE
Nr. rys.	K-5

RYSUNEK OPRACOWANY W PROGRAMIE:
ArchiCAD SE Licencja nr: 8-5665112
INTRsoft IntelliCAD Licencja nr: VL75-VBB9-M21A-W1LV