OZNACZENIA:

- ŚCIANA ZEWNETRZNA: MUR Z PUSTAKÓW CERAMICZNYCH KL.15MPA GR.24CM ZLTERNARTYWNIE: MUR Z BLOCZKÓW Z BETONU KOMÓRKOWEGO ODM.600 GR.24CM
- ŚCIANA WEWNETRZNA: MUR Z PUSTAKÓW CERAMICZNYCH TYPU POROTHERM GR.24CM
- ŚCIANA WEWNETRZNA W OSI 6: MUR Z CEGŁY CERAMICZNEJ PEŁNEJ KL.25MPA GR.24CM NA ZAPR.CEMENT.8MPA
- FILARKI MIEDZYOKIENNE 25/25CM Z CEGŁY ERAMICZNEJ PEŁNEJ KL.25MPA NA ZAPR.CEMENT.8MPA
- ELEMENTY ŻELBETOWE MONOLITYCZNE – RDZENIE ORAZ SŁUPY
- ŚCIANA DZIAŁOWA: Z PUSTAKÓW CERAMICZNYCH LUB Z BLOCZKÓW Z BET. KOMÓRKOWEGO GR.12CM
- ŚCIANA FUNDAMENTOWE Z BLOCZKÓW ŻWIROBET. NA ZAPRAWIE CEMENTOWEJ 8MPA
- ŁAWY/STOPY FUNDAMENTOWE MONOLITYCZNE

BETON FUNDAMENTÓW:	C20/25 (B25)
PODBETON:	C8/10 (B10)
STAL ZBROJENIOWA:	A–III (34GS) A–0 (St0S–b)
OTULINA DOLNA:	5.0cm
OTULINA BOCZNA/GÓRNA:	2.5cm

BETON MOOLITYCZNY:	C20/25 (B25)
STAL:	AIII (34GS) A–0 (St0S–b)
OTULINA:	c_{nom} =2,0cm
BETON PREFABTYKATÓW:	C25/30 (B30)

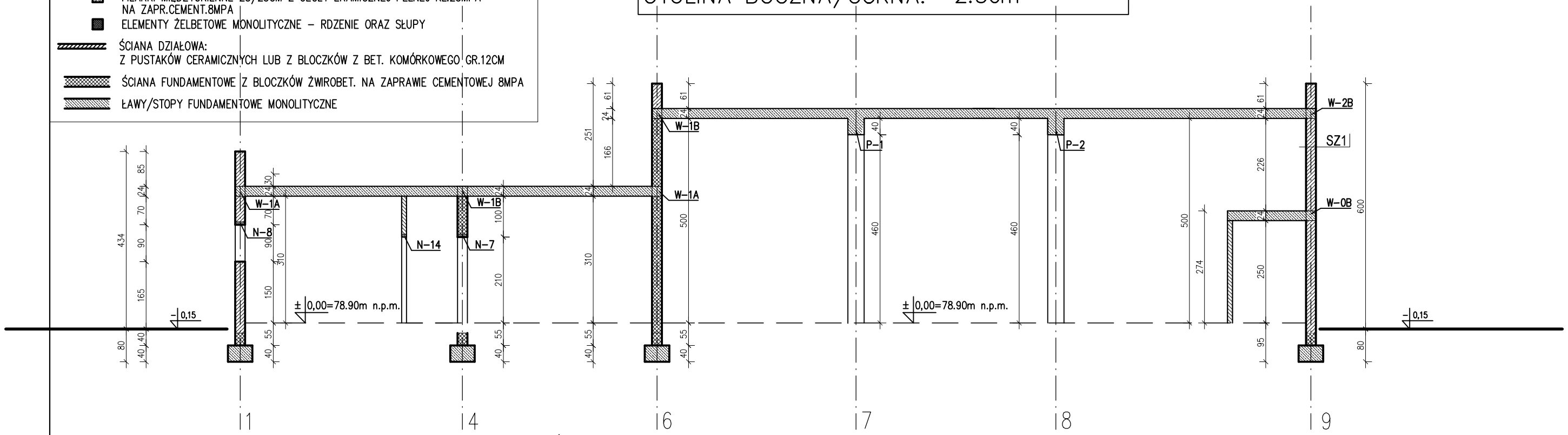

PRZEKRÓJ PIONOWY B–B

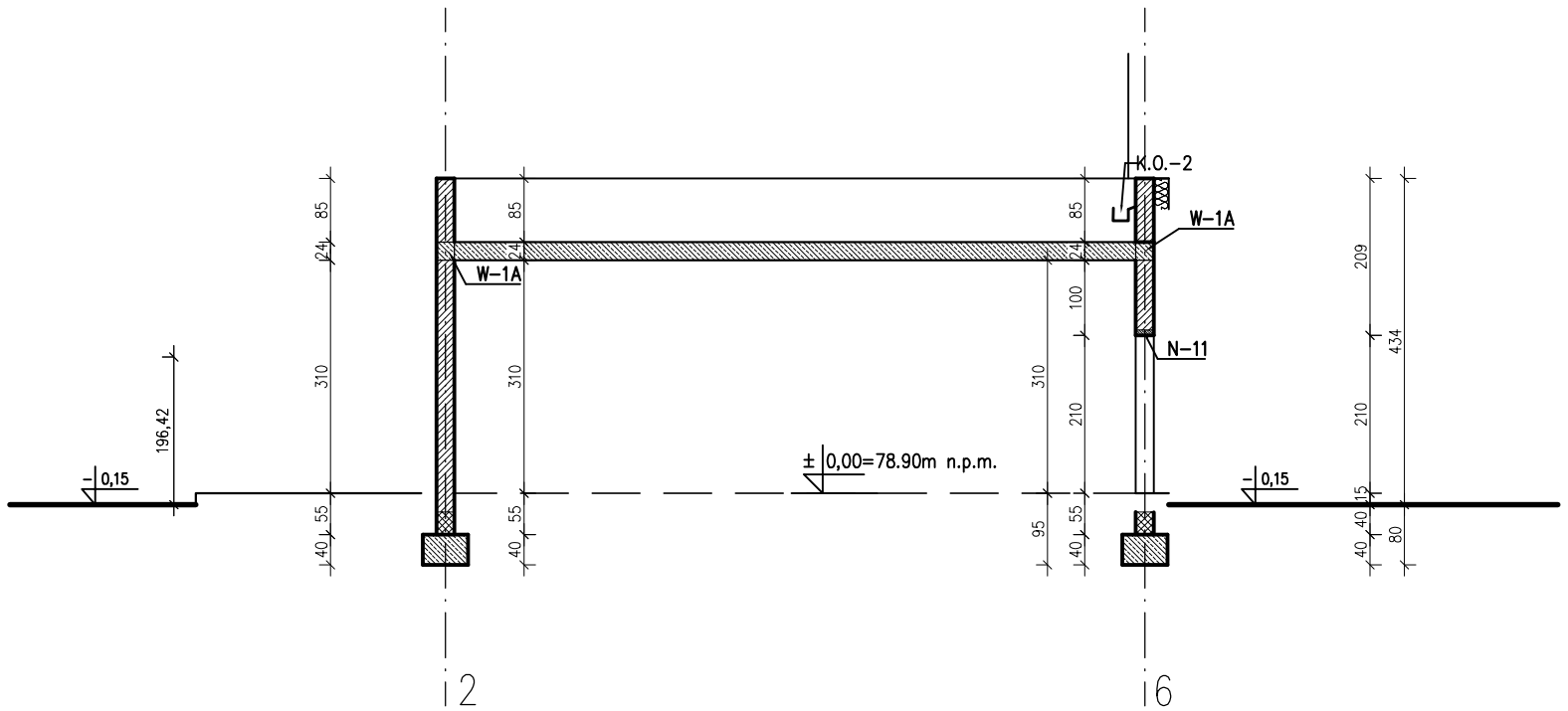

PRZEKRÓJ PIONOWY C–C

UWAGA !

WSZYSTKIE WYMIARY NALEŻY SPRAWDZIĆ NA BUDOWIE W PRZYPADKU ROZBIEŻNOŚCI NALEŻY SKONTAKTOWAĆ SIE Z AUTOREM OPRACOWANIA

WSZELKIE ZMIANY PRZYJETYCH ROZWIAZAŃ PROJEKTOWYCH WINNY BYĆ UZGADNIANE Z AUTOREM PROJEKTU PRZED ZAMIAREM ICH WPROWADZENIA

DOPUSZCZA SIE ZASTOSOWANIE ALTERNATYWNYCH MATERIAŁÓW BUDOWLANYCH POD WARUNKIEM ZAPEWNIIENIA MINIMUM RÓWNOWAŻNYCH PARAMETRÓW TECHNICZNYCH

RYSUNEK ROZPATRYWAĆ ŁACZNIE Z CZEŚCIĄ OPISOWĄ ORAZ Z PROJEKTEM ZAGOSPODAROWANIA DZIAŁKI I PROJEKTEM ARCHITEKTONICZNO–BUDOWLANYM

PRACOWNIA PROJEKTOWA
IGNASIAK

KONRAD IGNASIAK
RYNEK 6/8, 64-500 SZAMOTUŁY
Tel.692999664
email: ignasiakkonrad@gmail.com

PRZEDMIOT OPRACOWANIA: BUDOWA BUDYNKU STRAŻNICY OSP W OSTROROGU WRAZ Z POMIESZCZE–NIAMI DZIENNEGO POBYTU SENIORA ORAZ SALA KINOWA	ADRES INWESTYCJI: OSTRORÓG, UL.ROLNA/ŻNIWNA DZIAŁKA NR EWID.: 6/9 OBREB: 0001, OSTRORÓG JEDNOSTKA: 302405_4, OSTRORÓG POWIAT: SZAMOTULSKI
INWESTOR: GMINA OSTRORÓG	ADRES INWESTORA: WRONIECKA 14, 64–560 OSTRORÓG
STADIUM OPRACOWANIA: PROJEKT TECHNICZNYY	BRANŻA: KONSTRUKCJA
PRZEDMIOT RYSUNKU: PRZEKRÓJ PIONOWY B–B PRZEKRÓJ PIONOWY C–C	SKALA RYSUNKU: 1:100
PROJEKTANT: Inż. DANIEL GÓRCZYŃSKI WKP/0032/POOK/05, WKP/BO/0434/05	NR RYSUNKU: PT/K8
OPRACOWANIE: Inż. KONRAD IGNASIAK	DATA OPRACOWANIA 10/2021