Przekrój konstrukcyjny przepust (Dz. nr 33/6)
Skala 1:50

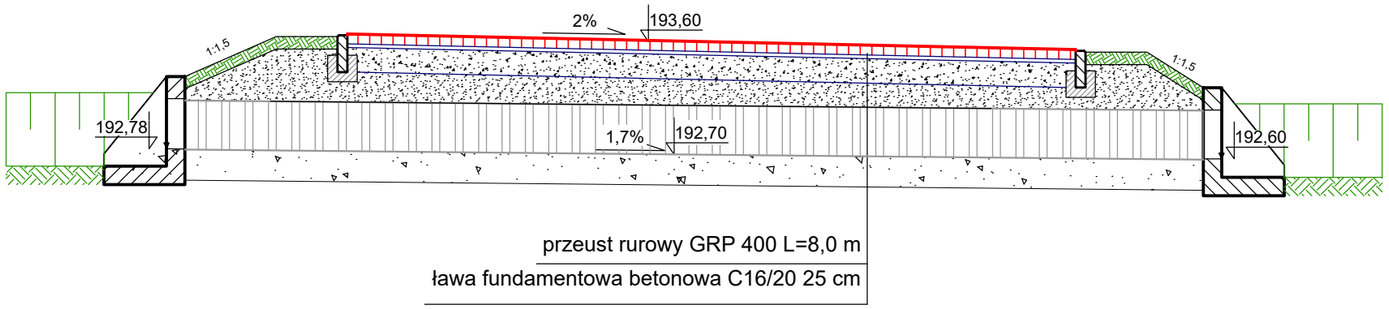

SZCZEGÓŁ UMOCNIENIA ROWU
SKALA 1:50

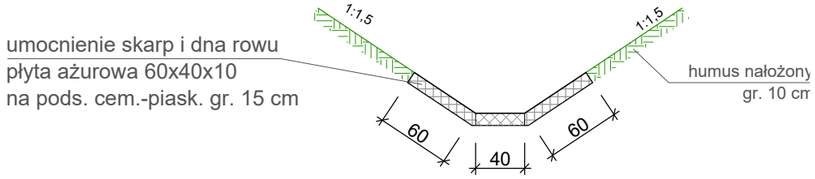

Prefabrykowana ścianka czołowa przepustu
Skala 1:20

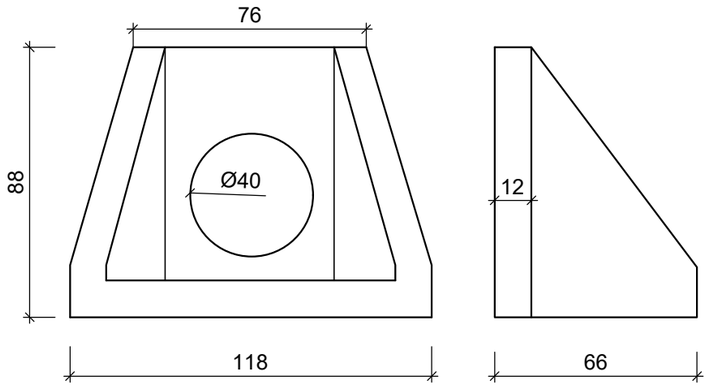

BT EcoTech Sp. z o.o.
ul. Słoneczna 39A, 83-021 Wiślina, Tel. 58 344 83 83

Przedmiot rysunku: Przepust pod zjazdem na odcinku D-7 w km 0+077,00		Obiekt: Budowa dróg gminnych wraz z infrastrukturą towarzyszącą	
		Adres: ul. Brzozowa, Dębowa, Sosnowa, Olszowa miejscowość Nowa Karczma, powiat kościerski	
Skala: 1:50, 1:20	Specjalność: drogowa	Inwestor: Gmina Nowa Karczma ul. Kościerska 9, 83-404 Nowa Karczma	
Data: 10.2021	Projektował: mgr inż. Kazimierz Sarnowski	Nr uprawnień: 4457/Gd/90	Podpis:
Stadium: P.B.	Opracował: mgr inż. Szczepan Guziński	Nr uprawnień: POM/0100/OWOD/12	Podpis:
Nr rys.: D6	Sprawdził: mgr inż. Katarzyna Przybyła	Nr uprawnień: POM/0283/PWOD/11	Podpis: