INSTALACJA DEZODORYZACJI - PRZEKRÓJ POPRZECZNY
skala 1:100

Przekrój 1-1

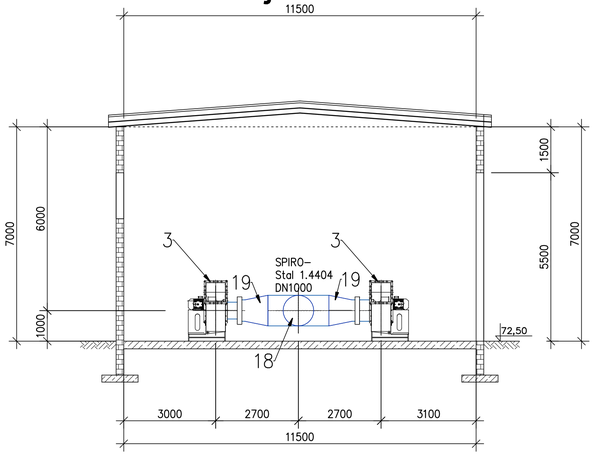

Przekrój 2-2

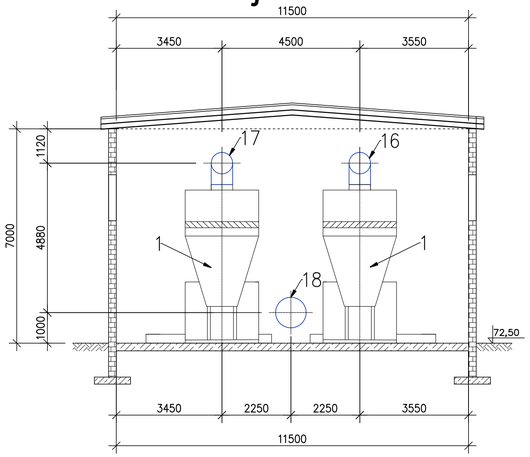

Przekrój 3-3

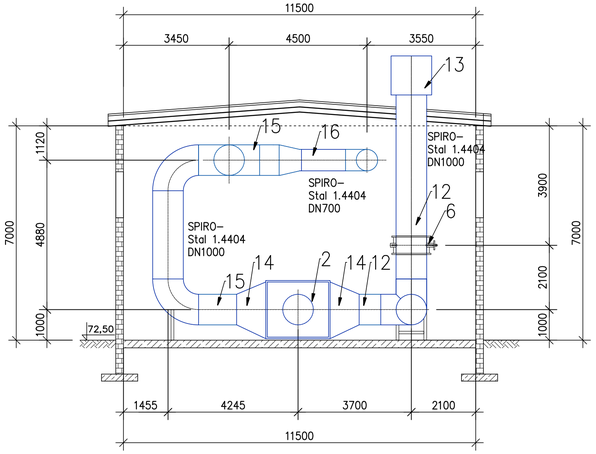

Przekrój 4-4

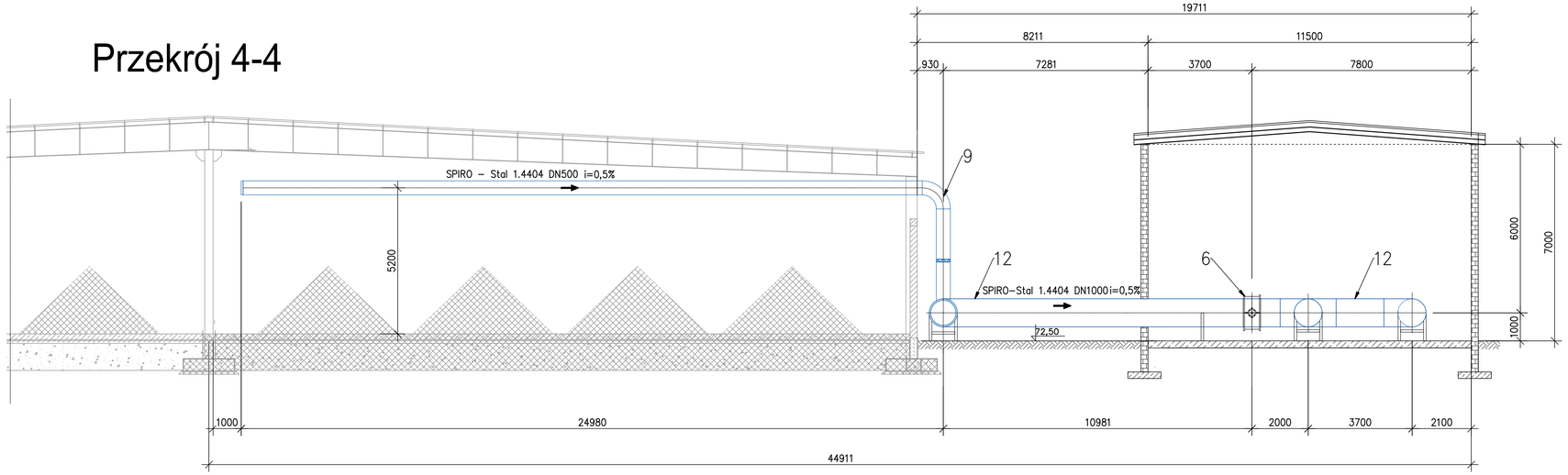

L.p.	Nazwa elementu	Ilość
1.	Skruber – płuczka chemiczna : – wydajność 20 000 m^3/h, – przyłącze wody wodociągowej DN 25, – odprowadzenie do kanalizacji DN 160, – wykonanie materiałowe: PP, – moc zainstalowana: ok. 10 kW.	2 kpl.
2.	Wymiennik ciepła –Wymiary: 2000x2000x1800 –Przepływ powietrza: 40000 m^3/h	1 szt.
3.	Wentylator: –Wydajność: 21200 m^3/h –Spręż: 3200 Pa –Rodzaj napędu: pośredni –Medium: powietrze –Moc 30,0 kW	2 szt.
4.	Nagrzewnica elektryczna –Wymiary:1000x500mm –Moc: 30,0kW, zasilenie: 2x400V Wyposażenie: –regulator nagrzewnic elektrycznych –kanałowy czujnik temperatury	2 szt.
5.	Oczomyjka z prysznicem bezpieczeństwa na platformie.	1 kpl.
6.	Przepustnica z napędem elektrycznym DN 1000	3 szt.
7.	Zestaw dozowania chemikaliów	2 szt.
8.	Przepustnice nożowe odcinające DN700	4 szt.
9.	Rura wentylacyjna SPIRO – Stal 1.4404 DN 500. Długość rurociągu L=54,00 m. W skład rurociągu wchodzą: Czerpnia powietrza 20szt. , 6 kolan SPIRO– Stal 1.4404 DN 500, 90ø, Redukcja SPIRO– Stal 1.4404 DN 700/500 2 szt., Redukcja SPIRO Stal 1.4404 DN900/500 1 szt., Redukcja DN 1000/500 Stal 1.4404 1 szt.	1 kpl.
10.	Rura wentylacyjna SPIRO – Stal 1.4404 DN 700. Długość rurociągu L=18m, W skład rurociągu wchodzą: Trójnik DN 700 Stal 1.4404 1 szt., Redukcja DN 900/700 Stal 1.4404 1 szt.	1 kpl.
11.	Rura wentylacyjna SPIRO – Stal 1.4404 DN 900. Długość rurociągu L=3,8m. W skład rurociągu wchodzą: Trójnik DN 900 Stal 1.4404 1 szt., Redukcja DN 1000/900 Stal 1.4404 1 szt.	1 kpl.
12.	Rura wentylacyjna SPIRO – Stal 1.4404 DN 1000. Długość rurociągu L= 30,6m. W skład rurociągu wchodzą: Trójnik DN 1000 Stal 1.4404 2 szt., Kolano DN 1000, 90° Stal 1.4404 1szt., Trójnik narożny DN 1000, 90° Stal 1.4404 1 szt.	1 kpl.
13.	Wyrzutnia powietrza dachowa DN 1000 Stal 1.4404	1 szt.
14.	Kształtka – wykonanie indywidualne : Długość: 1m, wlot okrągły o średnicy DN 1000, wylot kwadratowy o wymiarach 2000 x 2000 mm, Stal 1.4404	4 szt.
15.	Rura wentylacyjna SPIRO – Stal 1.4404 DN 1000. Długość rurociągu L=12,7m. W skład rurociągu wchodzą: 2 kolana DN 1000 90° Stal 1.4404, Trójnik DN 1000 Stal 1.4404 1 szt.	1 kpl.
16.	Rura wentylacyjna SPIRO – Stal 1.4404 DN 700. Długość rurociągu L=8,6m. W skład rurociągu wchodzą: Redukcja DN 1000/700 Stal 1.4404 1 szt., Kolano DN 700, 90°, Stal 1.4404 2 szt.	1 kpl.
17.	Rura wentylacyjna SPIRO – Stal 1.4404 DN 700. Długość rurociągu L=3,0m. W skład rurociągu wchodzą: Redukcja DN 1000/700 Stal 1.4404 1 szt., Kolano DN 700, 90°, Stal 1.4404 1 szt.	1 kpl.
18.	Rura wentylacyjna SPIRO – Stal 1.4404 DN 1000. Długość rurociągu L=18,0m. W skład rurociągu wchodzą: Trójnik DN 1000 Stal 1.4404 1 szt.	1 kpl.
19.	Rura wentylacyjna SPIRO – Stal 1.4404 DN 700. Długość rurociągu L=2,6m. W skład rurociągu wchodzą: Redukcja DN 1000/700 Stal 1.4404 2 szt,	1 kpl.
20.	Rura wentylacyjna kwadratowa o wym. wewn. 700 x 700 mm– Stal 1.4404. Długość rurociągu L=2,0m.	1 kpl.
21.	Kształtka – wykonanie indywidualne : Długość: 0,35m, wlot kwadratowy o wymiarach 700 x 700mm, wylot prostokątny o wymiarach 1000 x 500 mm, Stal 1.4404	2 szt.
22.	Kształtka – wykonanie indywidualne : Długość: 0,35m, wlot prostokątny o wymiarach 1000 x 500 mm, wylot okrągły DN700, Stal 1.4404	2 szt.
23.	Rura wentylacyjna SPIRO – Stal 1.4404 DN 700. Długość rurociągu L=1,0m.	1 kpl.

UWAGI :

1. Rurociągi występujące w opracowaniu wykonać odpowiednio z rur:
   - Stal 1.4404 DN 500 rury sztywne ø500 x 1mm, łączenie kielichowe,
   - Stal 1.4404 DN 700 rury sztywne ø700 x 1mm, łączenie kielichowe,
   - Stal 1.4404 DN 900 rury sztywne ø900 x 1mm, łączenie kielichowe,
   - Stal 1.4404 DN 1000 rury sztywne ø1000 x 1mm, łączenie kielichowe,
2. Konstrukcje i izolacje wykonać w/g opracowania konstrukcyjnego.
3. Rozwiązania konstrukcyjne maszynowni uzgodnić na etapie realizacji z dostawcą technologii oczyszczania powietrza.
4. Montaż urządzeń w/g wytycznych i pod nadzorem dostawców.
5. Sposób układania i montażu rurociągów w/g wytycznych producentów rur.
6. Przejścia rurociągów przez ściany obiektu wykonać w rurze osłonowej o średnicy 1,5D rurociągu. Przestrzeń pomiędzy rurociągiem a rurą osłonową wypełnić pianką PU.
7. Instalacje elektryczne i zasilanie urządzeń w/g opracowania elektrycznego.
8. Przyłącza. oraz instalacje wod.–kan. wewnątrzobiektowe w/g branży sanitarnej.
9. Przed przystąpieniem do realizacji obiektu należy zweryfikować parametry techniczne przyjęte w projekcie z ofertą dostawców urządzeń. W przypadku rozbieżności należy powiadomić nadzór autorski.
10. Niniejszy projekt rozpatrywać łącznie z częścią konstukcyjną, sanitarną oraz elektryczną.
11. Instalację transportu powietrza procesowego dopuszcza się również wykonać z rur tworzywowych– z materiału odpornego na chemiczne działanie powietrza poprocesowego.
12. Posadzkę w obiekcie wykonać należy jako szczelną, chemoodporną wg opracowania branży konstrukcyjnej ze spadkiem 0,5% w kierunku odwodnienia.
13. Wiatę kompostowania od strony wjazdu do obiektu, należy obudować przy zastosowaniu płandek z PVC o stopniu zachodzenia na siebie 75% – w/g wytycznych wybranego producenta.
14. Przed zamówieniem rurociągów i kształtek sprawdzić zgodność projektu z ofertami wybranych dostawców. Średnice wymaganych rurociągów i kształtek mogą się różnić w zależności od producenta urządzeń – rurociągi dostosować do ofert i wytycznych wybranych dostawców. W razie wątpliwości skontaktować się z nadzorem autorskim.

E.CORAX SP. Z O.O.

NAZWA INWESTORA	**PRZEDSIĘBIORSTWO WODOCIĄGÓW I KANALIZACJI SPÓŁKA Z O.O. Targowa 8 64-300 Nowy Tomyśl**			
NAZWA ZADANIA	**Modernizacja istniejącej na terenie Oczyszczalni Ścieków wiaty kompostowni osadów ściekowych poprzez jej obudowę i wykonanie układu ujmowania i dezodoryzacji powietrza poprocesowego na płuczkach chemicznych**			
NUMER DZIAŁU	**dz.ew. nr 1641/5 w Nowym Tomyślu**		NUMER UMOWY	**24/2018 z dnia 18.05.2018**
FAZA ZADANIA	**Projekt wykonawczy**	SKALA **1:100**	BRANŻA	**Technologiczna**
TYTUŁ RYSUNKU	**Instalacja dezodoryzacji - przekrój poprzeczny**			
NR RYSUNKU	**T-05-00**	SPECJALNOŚĆ	NR UPRAWNIEŃ	DATA / PODPIS
PROJEKTANT	mgr inż. Łukasz Banach	technologiczna	LBS/0011/ POOS/11	12.2018
OPRACOWAŁ	mgr inż. Paulina Klonowska	-	-	12.2018
SPRAWDZAJĄCY	mgr inż. Parys Pilicydis	technologiczna	15/99/GW	12.2018