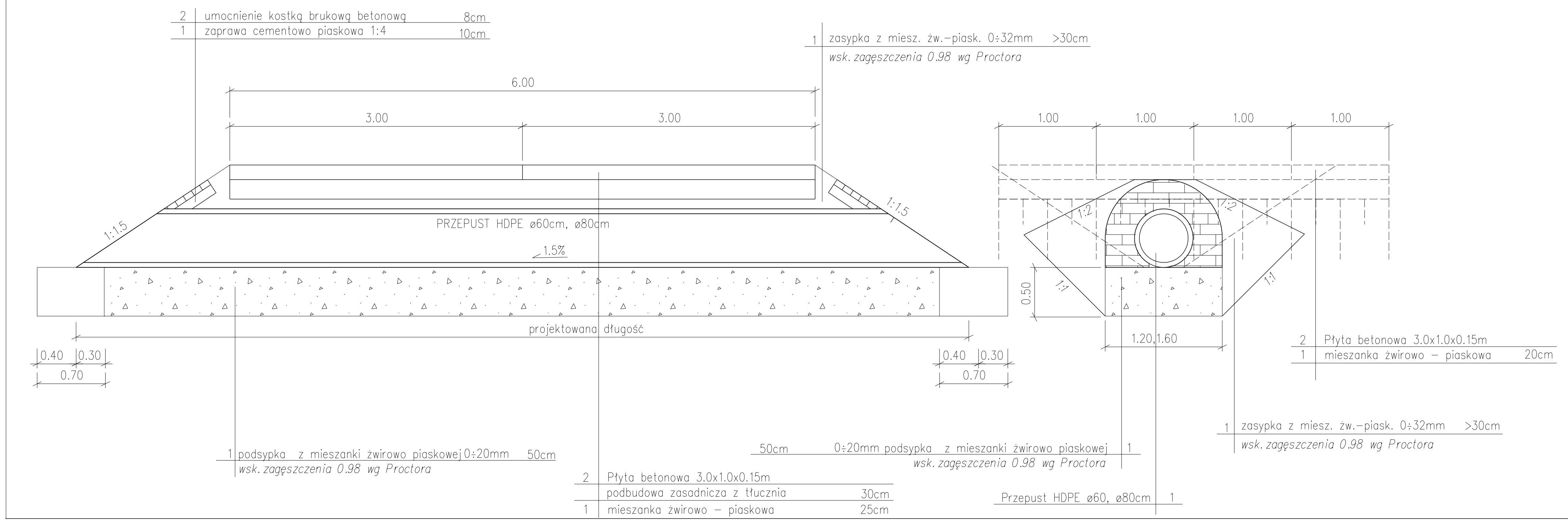
2 | umocnienie kostką brukową betonową 8cm
1 | zaprawa cementowo piaskowa 1:4 10cm
1 | zasypka z miesz. żw.-piask. 0÷32mm >30cm
wsk. zagęszczenia 0.98 wg Proctora
6.00
3.00
3.00
1:1.5
1:1.5
PRZEPUST HDPE ø60cm, ø80cm
1.5%
projektowana długość
0.40
0.30
0.70
0.40
0.30
0.70
1 | podsypka z mieszanki żwirowo piaskowej 0÷20mm 50cm
wsk. zagęszczenia 0.98 wg Proctora
2 | Płyta betonowa 3.0x1.0x0.15m
podbudowa zasadnicza z tłucznia 30cm
1 | mieszanka żwirowo – piaskowa 25cm
50cm 0÷20mm podsypka z mieszanki żwirowo piaskowej 1
wsk. zagęszczenia 0.98 wg Proctora
Przepust HDPE ø60, ø80cm 1
1.00
1.00
1.00
1.00
1:2
1:2
1:1
1:1
0.50
1.20,1.60
2 | Płyta betonowa 3.0x1.0x0.15m
1 | mieszanka żwirowo – piaskowa 20cm
1 | zasypka z miesz. żw.-piask. 0÷32mm >30cm
wsk. zagęszczenia 0.98 wg Proctora

bidSANOK Biuro Inżynierii Drogowej w Sanoku s.c.
38–500 Sanok, ul. Sienkiewicza 1/308, tel./fax (013) 46 38 541

Inwestor:	Nadleśnictwo Komańcza, Komańcza 125, 38–543 Komańcza
Nazwa obiektu:	Budowa drogi leśnej Balnica – Wola Michowa
Projektant:	mgr inż. Piotr Tarapacki nr upr.: K–64/01
Podpis	
Skala:	1:20
Weryfikator:	mgr inż. Wojciech Radwański nr upr.: 37/2003
Podpis	
Data:	01.2020
Nazwa rysunku:	PRZEKRÓJ TYPOWY – ZJAZD
Numer rysunku:	2/5