Egz. nr 1

PROJEKT BUDOWLANY

Nazwa przedsięwzięcia: ~~BUDYNEK POGRZEBOWY W WARZYCACH~~
Budowa Domu pogrzebowego w Warzycach
WRAZ Z ZEWNĘTRZNYM ODCINKIEM KANALIZACJI SANITARNEJ

Kategoria obiektu bud: XI

STAROSTA JASIELSKI
38-200 JASŁO, Rynek 18

Usytuowanie: Działka nr ewid. 949/7, obręb:0016, Warzyce,
Jednostka ewidencyjna:180504_2, Jasło - gmina

Inwestor: Gmina Jasło
ul. Słowackiego 4, 38-200 Jasło

ZATWIERDZONO DECYZJĄ
Znak AB.6740.7.66.20
Z dnia 15.07.2020r.

Jednostka projektowa: Usługi projektowe, kosztorysowanie, nadzory inwestorskie,
Jan Bugała 38-200 Jasło, ul. Floriańska 235

PROJEKTANT GŁÓWNY: JAN BUGAŁA

mgr inż. Jan Bugała
uprawnienia projektowania, kierowania, nadzorowania oraz kontrolowania budów o specjalności konstrukcyjno-budowlanej
Upr. A-649-94/83
Upr. UAN-2-8346-106/97 Upr. ANB.V.7342-51/93
38-200 Jasło, ul. Floriańska 235
tel. 13 4455065, tel. kom. 601856569
e-mail: bugala.jan@wp.pl

Z up. Starosty
mgr inż. Andrzej Babiarz
Naczelnik Wydziału
Architektury i Budownictwa

Zespół projektowy:

Architektura

Projektant: prof. dr hab. inż. arch. Aleksander Böhm

MAŁOPOLSKA OKRĘGOWA IZBA ARCHITEKTÓW
Aleksander Böhm
MP-0737

Branża konstrukcyjno – budowlana

Projektant: mgr inż. Jan Bugała
Nr upr. ANB.V.7342-51/93

mgr inż. Jan Bugała
uprawnienia projektowania, kierowania, nadzorowania oraz kontrolowania budów o specjalności konstrukcyjno-budowlanej
Upr. A-649-94/83
Upr. UAN-2-8346-106/97 Upr. ANB.V.7342-51/93
38-200 Jasło, ul. Floriańska 235
tel. 13 4455065, tel. kom. 601856569
e-mail: bugala.jan@wp.pl

Instalacje sanitarne

Projektant: mgr inż. Włodzimierz Pietraszek
Nr upr. GP-I-UA-7342/91/91

mgr inż. Włodzimierz Pietraszek
uprawniony do projektowania, kierowania robotami i nadzoru w branży sanitarnej
Upr. GP-I-UA-7342/91/91
ANB. V. 7342-221/94
Jasło, ul. Kwiatowa 8L
tel. 13 4485446, tel.kom. 605 056 250

Instalacje elektryczne

Projektant: mgr inż. Jerzy Raś
Nr upr. UAN-2-8346-24/88

mgr inż. Jerzy Raś
Uprawnienia Nr UAN-2-8346-24/88
w zakresie instalacji elektrycznych
wydane przez Urząd Wojewódzki
Kraków 1988.04.06.

Grudzień 2019 r.

SPIS ZAWARTOŚCI PROJEKTU BUDOWLANEGO

Budowa domu pogrzebowego w Warzycach

ark. nr 13 - Rzut fundamentów – układ rdzeni żelbetowych
ark. nr 14 - Wylewane żelbetowe elementy konstrukcyjne - poz. 1
ark. nr 15 - Wylewane żelbetowe elementy konstrukcyjne - poz 2
ark. nr 16 - Wylewane żelbetowe elementy konstrukcyjne - poz. 3
ark. nr 17 - Wylewane żelbetowe elementy konstrukcyjne - poz. 4
ark. nr 18 - Wylewane żelbetowe elementy konstrukcyjne - rdzenie

3. Instalacje sanitarne

3.1. Projekt budowlany budowy przyłącza wodociągowego i przyłącza kanalizacji sanitarnej

3.2. Projekt budowlany budowy wewnętrznej instalacji wodociągowej i kanalizacji sanitarnej

4. Instalacje elektryczne

4.1. Projekt wewnętrznej instalacji elektrycznej i instalacji odgromowej

Załączniki:

1. Informacja dotycząca bezpieczeństwa i ochrony zdrowia
2. Określenie obszaru oddziaływania projektu
3. Opinia geotechniczna
4. Oświadczenie projektanta o zgodności projektu budowlanego z przepisami i zasadami wiedzy technicznej
5. Zaświadczenie o wpisie na listę Izby Inżynierów Budownictwa

Opis techniczny

do projektu zagospodarowania działki nr ewid. 949/7 położonej w Warzycach, gm. Jasło

1. Podstawa opracowania

- Umowa z Gminą Jasło zawarta w dniu 23.08.2019 r., Nr IGM/42/2019/BK
- Decyzja o lokalizacji inwestycji celu publicznego znak: IGM.6733.3.20.2019 z dnia 20.11.2019 r. wydana przez Wójta Gminy Jasło
- Warunki przyłączenia nr 19-F6/WP/03060 dla Podmiotu grupy przyłączeniowej do sieci dystrybucyjnej o napięciu znamionowym 0,4 kV , wydane przez PGE Dystrybucja S.A. Oddział Rzeszów, Rejon Energetyczny Krosno
- Warunki techniczne przyłączenia do sieci kanalizacji sanitarnej znak: GPK XXVI/3/99/2019 z dnia 29.10.2019 r. wydane przez Gminne Przedsiębiorstwo Komunalne w Jaśle Sp. z o.o.
- Koncepcja Domu pogrzebowego w Warzycach opracowana przez prof. Dr hab. Inż. arch. Aleksandra Böhma
- mapa sytuacyjno-wysokościowa do celów projektowych w skali 1:500
- własne pomiary inwentaryzacyjne w terenie

2. Opis istniejącego stanu zagospodarowania terenu

Działka o nr ewid. 949/7 położona w miejscowości Warzyce, gm. Jasło stanowi parcelę niezabudowaną. Przez teren projektowanej inwestycji przechodzi napowietrzna linia elektroenergetyczna i kolektor kanalizacji deszczowej. Obszar działki naturalnie ukształtowany ze spadkiem ~ 6,0 % w kierunku południowym, pozbawiony jest zieleni wysokiej. Od strony południowej i zachodniej teren objęty projektem zagospodarowania przylega do pasów drogowych istniejących dróg gminnych. Od strony północnej lewostronna część działki graniczy z parcelą wykorzystywaną pod uprawy rolne, zaś prawostronna jej część bezpośrednio przylega do drogi wewnętrznej, stanowiącej dojazd do przedmiotowej nieruchomości. Działka od strony wschodniej graniczy z terenem Parafii Rzymsko – Katolickiej w Warzycach, gdzie zlokalizowany jest budynek kościoła parafialnego pw. Św. Warzyńca. W południowo – wschodniej części działki urządzony jest parking samochodowy z nawierzchnią utwardzoną kruszywem kamiennym.

3. Opis projektowanego stanu zagospodarowania terenu.

Na działce nr ewid. 949/7 położonej w m. Warzyce, gm. Jasło, zaprojektowana została lokalizacja domu pogrzebowego wraz z niezbędna infrastrukturą techniczną, tj. przyłączem wodociągowym z istniejącej studni kopanej, przyłączem kanalizacyjnym odprowadzającym ścieki do gminnej sieci kanalizacji sanitarnej oraz przyłączem elektroenergetycznym, zgodnie z wcześniej otrzymanymi warunkami technicznymi od zarządców poszczególnych rodzajów sieci. Szczegółowe opisy techniczne dotyczące w/w przyłączy zawarte są w projektach branżowych stanowiących integralną część całego projektu budowlanego. Dom pogrzebowy jest obiektem wolnostojącym, parterowym, nie podpiwniczonym, z dachem wielospadowym o drewnianej konstrukcji więźby dachowej, krytym blachą płaską, o katach nachylenia 43° i 50° . Budynek zaprojektowany w technologii tradycyjnej murowanej. Nad salą główną i antresolą występuje sufit podwieszany z płyt gipsowo – kartonowych, mocowany do elementów drewnianej konstrukcji więźby dachowej, zaś pomieszczenia części socjalno – sanitarnej i chłodni przykryte są wylewanym stropem żelbetowym. Posadowienie na betonowych ławach fundamentowych. Wysokość górnej krawędzi elewacji frontowej wynosi 2,90 m, wysokość kalenicy 9,70, a szerokość elewacji frontowej 10,00 m. Wjazd i dojście do obiektu odbywać się będzie z drogi gminnej (dz. nr ewid. 951)poprzez drogę wewnętrzną dojazdową (dz. nr ewid. 949/6) i działkę nr ewid. 954/1, poprzez istniejący zjazd. Pojazdy samochodowe związane z użytkowaniem obiekt korzystać będą z istniejącego parkingu urządzonego na przedmiotowej nieruchomości.
Odprowadzenie wód opadowych odbywać się będzie powierzchniowo do gruntu, na terenie własnej posesji. Gromadzenie i usuwanie odpadów komunalnych na zasadach przyjętych w gminie Jasło. Ogrzewanie pomieszczeń budynku grzejnikami elektrycznymi konwekcyjnymi. Docelowe utwardzenie dojazdu i dojścia do obiektu betonową kostką brukową ułożoną na podsypce cementowo – piaskowej.

Parametry techniczne projektowanego budynku mieszkalnego:

- powierzchnia zabudowy 220,00 m^2
- powierzchnia całkowita 189,00 m^2
- powierzchnia użytkowa 162,02 m^2
- kubatura brutto 1540,00 m^3

4. Wpływ inwestycji na środowisko

Zgodnie z Rozporządzeniem Rady Ministrów z dnia 9 listopada 2010 r. w sprawie przedsięwzięć mogących znacząco oddziaływać na środowisko (Dz.

U. Nr 213, poz.1397 z póź. zmianami) oraz szczególnych uwarunkowań związanych z kwalifikowaniem przedsięwzięć do sporządzenia raportu o oddziaływaniu na środowisko (Dz. U. Nr 257, poz. 2573 z 2004 r. ze zm.), przedmiotowe przedsięwzięcie inwestycyjne, tj. budowa domu pogrzebowego nie jest zaliczane do mogących znacząco oddziaływać na środowisko. Na terenie, którym położona jest działka o nr ewid. 949/7 w m. Warzyce, gm. Jasło, nie występują przedmioty, które należy chronić z racji przynależności do dziedzictwa kulturowego, wpisane do rejestru zabytków, czy objęte ochroną z racji przynależności do dóbr kultury współczesnej. Wszystkie urządzenia związane z obiektem będą spełniać stosowne normy emisji hałasu, wibracji i promieniowania , nie powodując przekraczania dopuszczalnych wartości. Obiekt nie będzie wywierał wpływu na istniejący drzewostan i powierzchnię ziemi, jak również nie będzie stwarzał zagrożenia polem magnetycznym oraz promieniowaniem.

5. Opinia geotechniczna

Na podstawie Rozporządzenia Ministra Transportu, Budownictwa i Gospodarki Morskiej z dnia 25.04.2012 r w sprawie ustalenia geotechnicznych warunków posadowienia obiektów budowlanych (Dz. U. Nr 81, poz. 463) sklasyfikowano warunki gruntowe jako proste, a projektowany obiekt o statycznie wyznaczalnym schemacie zalicza się do pierwszej kategorii geotechnicznej. W obrębie posadowienia fundamentów występują gliny twardoplastyczne, stanowiące dobre podłoże budowlane, z korzystnymi stosunkami wodnymi, nadające się do bezpośredniego posadowienia fundamentów przedmiotowego obiektu budowlanego. W poziomie posadowienia fundamentów nie stwierdzono występowania wód gruntowych. Niewielkie nachylenie terenu w kierunku południowym (6%) wyklucza możliwość występowania ruchów masowych.

Przy wykonaniu projektowanego przedsięwzięcia inwestycyjnego, zachowaniu właściwej dla regionalnej strefy, głębokości posadowienia fundamentów (min. 1,20 m poniżej przyległego terenu), spełniającej wymagane warunki mrozoodporności, grunty rodzime nie będą oddziaływać na projektowaną budowę domu pogrzebowego.

Przyjęte w projekcie budowlanym konstrukcyjne rozwiązanie fundamentów budynku nie wpłynie na zmianę parametrów geotechnicznych podłoża gruntowego, zalegającego w strefie posadowienia obiektów budowlanych, zlokalizowanych na znacznie odległych działkach siedliskowych.

Opis wykonał:

mgr inż. Jan Bugała
Biuro Projektowe Projektowania, nadzorowania oraz Doradztwa budowlanego specjalności konstrukcyjno budowlanej
Upr. A-149-1/83
Upr. UAN-2-8346-106/87 Upr. ANB.V.7342-51/93
38-200 Jasło, ul. Floriańska 235
tel. 13 4455085, tel. kom. 601856569
e-mail. bugala.jan@wp.pl

Wyznaczenie obszaru oddziaływania domu pogrzebowego projektowanego na dz. nr ewid. 949/7 położonej w m. Warzyce, gm. Jasło

I. Do wyznaczenia obszaru oddziaływania projektowanego obiektu budowlanego uwzględniono następujące akty prawne:

1. Ustawa z dnia 7lipca 1994 r. Prawo budowlane (Dz. U. 2013. 1409 j.t. ze zm.)PB; art. 3 pkt 20): *obszar oddziaływania obiektu – należy przez to rozumieć teren wyznaczony w otoczeniu obiektu budowlanego na podstawie przepisów odrębnych, wprowadzających związane z tym obiektem ograniczenia w zagospodarowaniu, w tym zabudowie tego terenu.*
2. Ustawa z dnia 27 marca 2003 r. o planowaniu i zagospodarowaniu przestrzennym (Dz.U.2015. j.t.) – PZP
3. Ustawa z dnia 21 marca 1985 r. o drogach publicznych (Dz.U.2013.230 j.t. ze zm.) – DP
4. Rozporządzenie MI z dnia 12 kwietnia 2002 r. w sprawie warunków technicznych jakim powinny odpowiadać budynki i ich usytuowanie (Dz. U. 2002. 75. 690 ze zm.) WT
5. Rozporządzenie RM z dnia 9 listopada 2010 r. w sprawie przedsięwzięć mogących znacząco oddziaływać na środowisko (Dz. U. 2010.213.1397 ze zm.) – O Ś

II. Usytuowanie budynku na działce - § 12 WT

Projektowany budynek nie ogranicza naturalnego oświetlenia pomieszczeń przeznaczonych na pobyt ludzi w ewentualnych budynkach na działkach sąsiednich, w związku z czym nie powoduje objęcia tych działek obszarem oddziaływania.

III. Nasłonecznienie pomieszczeń w budynku na działce sąsiedniej – § 60 WT

Projektowany budynek nie ogranicza nasłonecznienia pomieszczeń przeznaczonych na pobyt ludzi w istniejących budynkach, zlokalizowanych na znacznie odległych od niego działkach sąsiednich, w związku z czym nie powoduje objęcia tych działek obszarem oddziaływania.

IV. Usytuowanie budynku z uwagi na bezpieczeństwo pożarowe - § 271 – 273 i 213 WT

Projektowany obiekt zalicza się do kategorii ZL IV; wymagania dot. klasy odporności pożarowej przedmiotowego budynku nie dotyczą obiektów wymienionych w § 213 WT. Dla obiektów budowlanych wykonanych z elementów nie rozprzestrzeniających ogień – obszar ich oddziaływania z uwagi na bezpieczeństwo pożarowe nie wykracza poza obszar działki, jeżeli dany obiekt usytuowany jest w odległościach nie mniejszych od granicy sąsiedniej, niezabudowanej działki, niż wynika to z ustaleń § 12 WT. Projektowane usytuowanie domu pogrzebowego spełnia w/w warunek.

V. Inwestycja nie zalicza się ani do przedsięwzięć mogących zawsze znacząco, ani potencjalnie znacząco oddziaływać na środowisko. Nie wyznacza się stref ochronnych wykraczających poza granice działki objętej inwestycją.

VI. Dom pogrzebowy nie jest źródłem uciążliwości wykraczających poza granice działki objętej inwestycją, a powodowanych przez: hałas, zakłócenia elektryczne i promieniowanie, zanieczyszczeniem powietrza, wody i gleby, strefy sanitarne.

W związku z powyższym, obszarem oddziaływania domu pogrzebowego objęty będzie teren wyznaczony przez granice działki nr ewid. 949/7, położonej w m. Warzyce, gm. Jasło.

Sporządził: *mgr inż. Jan Bugała*

mgr inż. Jan Bugała
Upr. do projektowania, kierowania, nadzorowania oraz
oceniania budowli o specjalności konstrukcyjno-budowlanej
Upr. A-649-94/83
Upr. UAN-2-8346-106/87 Upr. ANB.V.7342-51/93
38-200 Jasło, ul. Floriańska 235
tel. 13 4455085, tel. kom. 601856569
e-mail: bugala.jan@wp.pl

Opinia geotechniczna

Obiekt: Budynek pogrzebowy w Warzycach wraz z zewnętrznym odcinkiem kanalizacji sanitarnej

Usytuowanie: Działka nr ewid. 949/7, obręb: 0016 Warzyce, Jednostka ewidencyjna: 180504_2, Jasło – gmina

Inwestor: Gmina Jasło, ul. Słowackiego 4, 38-200 Jasło

Na podstawie Rozporządzenia Ministra Transportu, Budownictwa i Gospodarki Morskiej z dnia 25.04.2012 r w sprawie ustalenia geotechnicznych warunków posadowienia obiektów budowlanych (Dz. U. Nr 81, poz. 463) sklasyfikowano warunki gruntowe jako proste, a projektowany obiekt o statycznie wyznaczalnym schemacie zalicza się do pierwszej kategorii geotechnicznej. W obrębie posadowienia fundamentów występują gliny twardoplastyczne, stanowiące dobre podłoże budowlane, z korzystnymi stosunkami wodnymi, nadające się do bezpośredniego posadowienia fundamentów przedmiotowego obiektu budowlanego. W poziomie posadowienia fundamentów nie stwierdzono występowania wód gruntowych. Niewielkie nachylenie terenu w kierunku południowym (6%) wyklucza możliwość występowania ruchów masowych.

Przy wykonaniu projektowanego przedsięwzięcia inwestycyjnego, zachowaniu właściwej dla regionalnej strefy, głębokości posadowienia fundamentów (min. 1,20 m poniżej przyległego terenu), spełniającej wymagane warunki mrozoodporności, grunty rodzime nie będą oddziaływać na projektowaną budowę domu pogrzebowego.

Przyjęte w projekcie budowlanym konstrukcyjne rozwiązanie fundamentów budynku nie wpłynie na zmianę parametrów geotechnicznych podłoża gruntowego, zalegającego w strefie posadowienia obiektów budowlanych, zlokalizowanych na znacznie odległych działkach siedliskowych.

Opinię sporządził:

mgr inż. Jan Bugała
Upr. do projektowania, kierowania, nadzorowania oraz kontrolowania budowy w specjalności konstrukcyjno-budowlanej
Upr. Nr [illegible]/93
Upr. UNS-2-83-[illegible]/06/97 Upr. Nr [illegible]/7742-51/93
38-200 Jasło, ul. Floriańska 235
tel. 13 4455085, tel. kom. 601856569
e-mail: bugala-jan@wp.pl

Wójt Gminy Jasło
ul. Słowackiego 4
38-200 JASŁO

IGM.6733.3.20.2019

Decyzja niniejsza
stała się ostateczna i prawomocna
z dniem 20.11.2019
20.11.2019 — Kowal
data — podpis

Jasło, dnia 20.11.2019r.

DECYZJA O LOKALIZACJI INWESTYCJI CELU PUBLICZNEGO

Na podstawie art. 4 ust. 2 pkt. 1, art.50 ust.1, art. 51 ustawy z dnia 27 marca 2003 r. o planowaniu i zagospodarowaniu przestrzennym (Dz. U. z 2018 r., poz. 1945 z późn. zm.) zwanej dalej „ustawą";

- art. 104 ustawy z dnia 14 czerwca 1960 r. KPA (Dz. U. z 2018 r., poz. 2096 z późn. zm.);
- art. 6 pkt. 2 ustawy z dnia 21 sierpnia 1997r. o gospodarce nieruchomościami (Dz.U.2018.2204 t.j. z późn. zm.)
- Rozporządzenia Ministra Infrastruktury z dnia 26 sierpnia 2003r. – w sprawie sposobu ustalania wymagań dotyczących nowej zabudowy i zagospodarowania terenu w przypadku braku miejscowego planu zagospodarowania przestrzennego (Dz. U. Nr 164, poz. 1588);
- Rozporządzenia Ministra Infrastruktury z dnia 26 sierpnia 2003r. – w sprawie oznaczeń i nazewnictwa stosowanych w decyzji o ustaleniu lokalizacji inwestycji celu publicznego oraz w decyzji o warunkach zabudowy (Dz. U. 2003 Nr 164, poz. 1589); po rozpatrzeniu wniosku Gminy Jasło, ul. Słowackiego 4, 38-200 Jasło

u s t a l a m
sposób zagospodarowania terenu i warunki zabudowy
dla inwestycji celu publicznego:

polegającej na budowie domu pogrzebowego zlokalizowanego na części działki o nr ewid. 949/7, położonej w miejscowości Warzyce, w granicach określonych na załączniku graficznym liniami rozgraniczającymi i konturem od A do E.

Warunki są następujące:

1. Rodzaj inwestycji :

- **rodzaj zabudowy:** zabudowa usługowa;
- **funkcja zabudowy:** budowa domu pogrzebowego.

2. Warunki i szczegółowe zasady zagospodarowania terenu oraz jego zabudowy wynikające z przepisów odrębnych, a w szczególności w zakresie:

a. **Warunków i wymagań ochrony i kształtowania ładu przestrzennego:**

1. Opracować projekt budowlany spełniający wymogi określone w ustawie z dnia 7 lipca 1994 r. Prawo budowlane (Dz.U. 2019 poz.1186 t.j.) i Rozporządzeniu Ministra Transportu, Budownictwa i Gospodarki Morskiej z dnia 25 kwietnia 2012 r. w sprawie szczegółowego zakresu i formy projektu budowlanego (Dz. U. z 2018 r., poz. 1935 t.j.) oraz Rozporządzeniu Ministra Infrastruktury z dnia 12 kwietnia 2002 r. w sprawie warunków technicznych, jakim powinny odpowiadać budynki i ich usytuowanie (Dz.U. 2019 poz.1065 t.j.).
2. Projektowana inwestycja polegać będzie na budowie domu pogrzebowego:
   1) linia zabudowy – nie określa się;
   2) szerokość elewacji frontowej – 10,00 m – 20,00 m;
   3) wskaźnik wielkości powierzchni zabudowy w stosunku do powierzchni działki – do 20%;
   4) wysokość górnej krawędzi elewacji frontowej (okapu) – od 2,50 m do 6,00 m;
   5) wysokość głównej kalenicy – od 7,50 m do 10,50 m;
   6) dach dwuspadowy lub wielospadowy o kącie nachylenia połaci dachowych od 30° do 45°.

b. **Ochrony środowiska i zdrowia ludzi oraz dziedzictwa kulturowego i zabytków oraz dóbr kultury współczesnej:**

- w zakresie ochrony przyrody i krajobrazu – teren projektowanego przedsięwzięcia znajduje się poza obszarami przyrodniczymi prawnie chronionymi;
- planowana inwestycja nie jest zaliczana do rodzaju przedsięwzięć mogących znacząco oddziaływać na środowisko wymienionych w rozporządzeniu z dnia 9 listopada 2010r. w sprawie przedsięwzięć mogących znacząco oddziaływać na środowisko (Dz.U.2016. poz 71 t.j.);

- na terenie, na którym położona jest działka nie występują przedmioty, które należy chronić z racji przynależności do dziedzictwa kulturowego, wpisane do rejestru zabytków, czy objęte ochroną z racji przynależności do dóbr kultury współczesnej.

c. **Obsługa w zakresie infrastruktury technicznej i komunikacji**:

- zaopatrzenie w energię elektryczną - poprzez projektowane przyłącze elektroenergetyczne niskiego napięcia, zgodnie z warunkami przyłączenia obiektu budowlanego do sieci dystrybucyjnej, wydanymi przez PGE Dystrybucja S.A. Oddział Rzeszów, Rejon Energetyczny Krosno, ul. Hutnicza 4, 38-400 Krosno (znak: 19-F6/WP/03060);
- zaopatrzenie w gaz – nie dotyczy;
- zaopatrzenie w wodę – z istniejącej studni;
- odprowadzenie ścieków – do kanalizacji gminnej, zgodnie z warunkami technicznymi przyłączenia do sieci kanalizacji sanitarnej, wydanymi przez Gminne Przedsiębiorstwo Komunalne w Jaśle, Sp. z o.o., ul. Słowackiego 4, 38-200 Jasło (znak: GPK. XXVI/3/99/2019);
- odprowadzenie wód opadowych - na teren nieutwardzony na części działki nr ewid. 949/7 lub do kanalizacji deszczowej;
- gospodarka odpadami - na zasadach przyjętych na terenie gminy Jasło.

Komunikacja: wnioskowana część działki nr ewid. 949/7 jest dostępna z drogi gminnej (działka nr ewid. 951) poprzez drogę wewnętrzną dojazdową (dz. nr ew. 949/6) i działkę nr ew. 954/1, poprzez istniejący zjazd.

d. **Wymagań dotyczących ochrony interesów osób trzecich:**

- Obiekt budowlany należy zaprojektować zapewniając wymagania określone w art. 5 ust.1 pkt 1-10 ustawy z dnia 7 lipca 1994 r. Prawo budowlane (Dz. U. z 2019 r., poz. 1186).

e. **Ochrony obiektów budowlanych na terenach górniczych:**

Nie dotyczy niniejszej inwestycji.

3. Linie rozgraniczające teren inwestycji wrysowano na mapie w skali 1:1000 linią ciągłą koloru czarnego. Mapa ta stanowi załącznik graficzny do niniejszej decyzji.

Uzasadnienie:

Zgodnie z art. 4 ust. 2 pkt 1 ustawy z dnia 27 marca 2003 r. o planowaniu i zagospodarowaniu przestrzennym (Dz. U. z 2018 r., poz. 1945 z późniejszymi zmianami), zwanej dalej ustawą, w przypadku braku miejscowego planu zagospodarowania przestrzennego, sposób zagospodarowania terenu i warunki zabudowy dla lokalizacji inwestycji celu publicznego ustala się w drodze decyzji o lokalizacji inwestycji celu publicznego wydanej na podstawie obowiązujących ustaw.

Gmina Jasło złożyła wniosek o wydanie decyzji o ustaleniu lokalizacji inwestycji celu publicznego dla przedsięwzięcia polegającego na budowie domu pogrzebowego zlokalizowanego na części działki o nr ewid. 949/7, położonej w miejscowości Warzyce.

Zgodnie z art. 6 pkt 7 ustawy z dnia 21 sierpnia 1997 r. o gospodarce nieruchomościami (Dz. U. z 2018 r., poz. 2204 z późn. zm.) powyższa inwestycja stanowi realizację celów publicznych o znaczeniu lokalnym.

Teren objęty wnioskiem nie jest objęty miejscowym planem zagospodarowania przestrzennego, gdyż dla tego terenu gmina nie przystąpiła do opracowywania nowego, ani też zmiany wcześniej obowiązującego planu miejscowego.

Analizując zgromadzony materiał dowodowy stwierdzono co następuje:

Wnioskowana część działki nie jest zainwestowana. Istniejące uzbrojenie zapewnia projektowanej inwestycji pełny dostęp do infrastruktury technicznej. Działka nr ewid. 949/7 w Warzycach jest własnością Gminy Jasło. Teren przeznaczony pod inwestycję nie wymaga uzyskania zgody na zmianę przeznaczenia gruntów rolnych i leśnych na cele nierolnicze i nieleśne, gdyż obszar przeznaczony pod projektowaną inwestycję posiada powierzchnię około 0,1117 ha i klasy gruntów: PsV, PsIV i RIVa.

Projektowana inwestycja nie narusza wymogów przepisów odrębnych.

Zgodnie z art. 53 ust 4 pkt 6 i pkt 9 ustawy o planowaniu i zagospodarowaniu przestrzennym z dnia 27.03.2003r. oraz w trybie art. 106 Kpa projekt decyzji został pozytywnie uzgodniony przez:

1. Zgodnie z art. 53 ust. 5 powyższej ustawy niezajęcie stanowiska przez Starostę Jasielskiego w zakresie ochrony gruntów rolnych w terminie 14 dni od daty otrzymania projektu decyzji uzgodnienie uważa się za dokonane;

2. Regionalny Zarząd Gospodarki Wodnej Państwowego Gospodarstwa Wodnego – Wody Polskie, Nadzór Wodny Jasło postanowieniem z dnia 05.11.2019 r., znak: RZ.2.3.521.71.2019.AS uzgadnia projekt decyzji w zakresie melioracji wodnych. Na terenie planowanej inwestycji występują urządzenia melioracyjne – sieć drenarska. W związku z powyższym Inwestor zobowiązany jest wykonać w/w inwestycję w sposób zapewniający zachowanie sprawności użytkowej sieci drenarskiej. W przypadku uszkodzenia, przebudować celem zapewnienia prawidłowego jej funkcjonowania.
3. Uzgodnienie z Wójtem Gminy Jasło jako zarządcą drogi gminnej w odniesieniu do obszarów przyległych do pasa drogowego jest bezzasadne.

Biorąc powyższe pod uwagę jak również to, że w toku postępowania żadna ze stron nie wniosła istotnych uwag i zastrzeżeń orzeczono jak w rozstrzygnięciu.
Rozpatrując przedmiotowy wniosek ustalono warunki zabudowy i sposób zagospodarowania terenu inwestycji planowanej na ww. działce biorąc pod uwagę:

- przepisy szczególne;
- dokumenty złożone przez wnioskodawcę.

Pouczenie:

1. Od niniejszej decyzji służy stronom odwołanie do Samorządowego Kolegium Odwoławczego w Krośnie ul. Bieszczadzka 1 za moim pośrednictwem, w terminie 14 dni od daty jej doręczenia.
2. Przed upływem terminu do wniesienia odwołania decyzja nie ulega wykonaniu.
3. Wniesienie odwołania w terminie wstrzymuje wykonanie decyzji.
4. Zgodnie z art. 53 ust. 6 odwołanie od decyzji powinno zawierać zarzuty odnoszące się do decyzji, określać istotę i zakres żądania będącego przedmiotem odwołania oraz wskazywać dowody uzasadniające to żądanie.

Załączniki:

- załącznik graficzny nr 1 sporządzony na kopi mapy zasadniczej w skali 1: 1000, stanowiący integralną część niniejszej decyzji.

Przedmiot opłaty skarbowej .....
pobrano ..... zł, data zapłacenia/wpłaty .....
rachunek 581050145010000012017065[illegible] pokwitowanie nr .....
podstawa prawna nie pobrania/wyłączenia/zwolnienia art 7 pkt 3 ustawy z dnia 16.11.2006 o opłacie skarbowej

Z up. Wójta
mgr inż. Henryk Motkowicz
ZASTĘPCA WÓJTA

Otrzymują:

1. Gmina Jasło, ul. Słowackiego 4, 38-200 Jasło;
2. Strony wg wykazu w aktach sprawy
3. A/a

Nr konc.:GN-III.6642.4283.2019

Województwo: podkarpackie
Powiat: jasielski
Jednostka ewidencyjna: 180504_2, Jasło - gmina
Obręb: 0016, Warzyce

MAPA ZASADNICZA

SKALA 1:1000

Układ odniesienia: PL-ETRF89, układ wsp. płaskich: PL-2000 strefa 7 (21°), układ wys.: PL-KRON86-NH

Sekcje mapy: 7.118.25.05.1; 7.119.25.25.3

DECYZJA O LOKALIZACJI INWESTYCJI CELU PUBLICZNEGO
CZĘŚĆ GRAFICZNA
znak: IGM.6733.3.20.2019

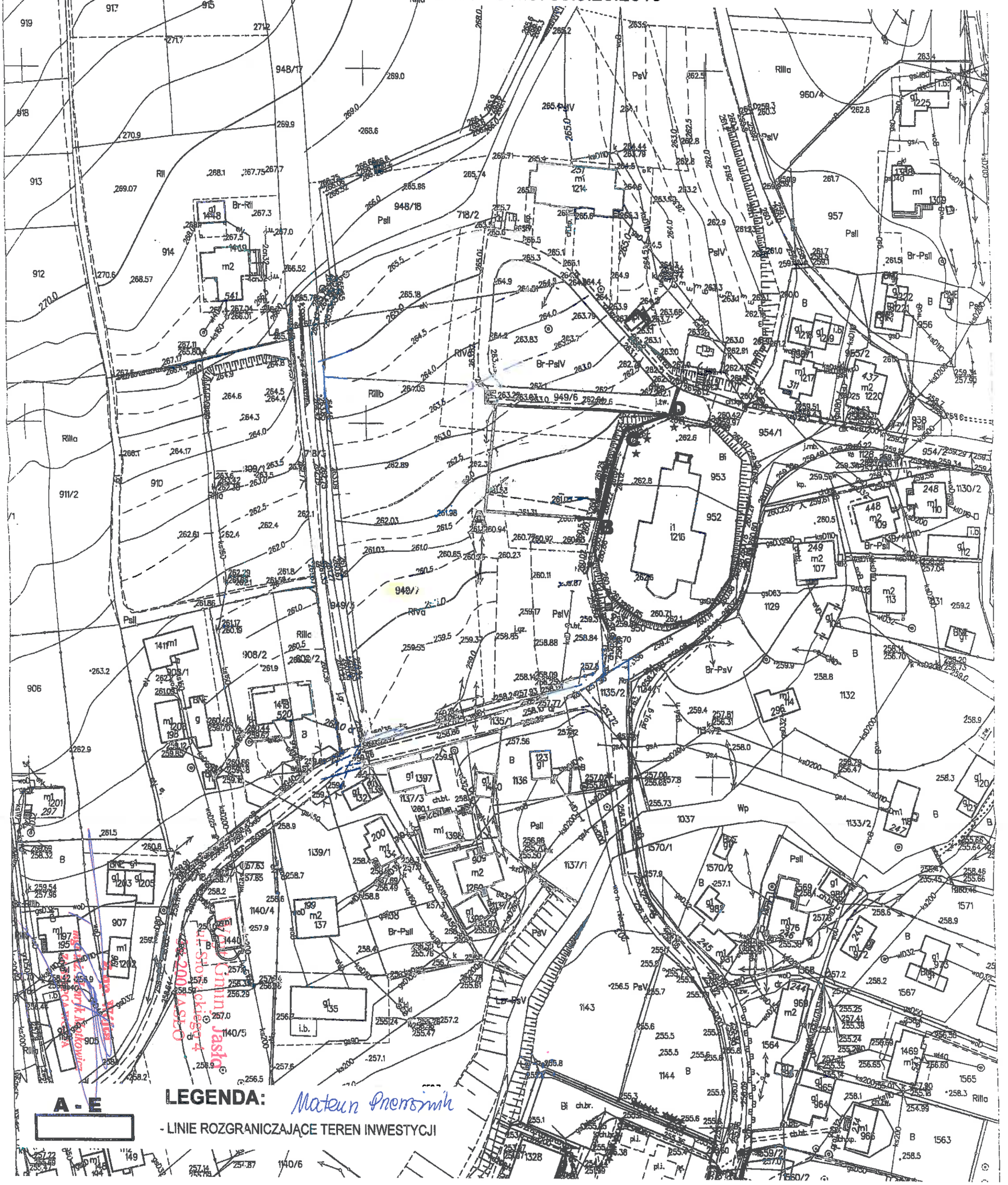

LEGENDA:

A - E

- LINIE ROZGRANICZAJĄCE TEREN INWESTYCJI

Państwowy Powiatowy
Inspektor Sanitarny w Jaśle

Powiatowa Stacja Sanitarno - Epidemiologiczna w Jaśle

ul. Koralewskiego 13, 38 - 200 Jasło
tel (13) 4463008. 4463009
fax (13) 4463466

www.sanepidjaslo.pl
e-mail: psse.jaslo@pis.gov.pl
NIP: 6851920896. REGON: 370409975

PZNS.451.42.2019.2

Jasło, dnia 20.12.2019r.

OPINIA SANITARNA

Państwowy Powiatowy Inspektor Sanitarny w Jaśle działając na podstawie art.3 pkt 2a ustawy z dnia 14 marca 1985r. o Państwowej Inspekcji Sanitarnej (tekst jednolity Dz. U. z 2019r. poz. 59), po rozpatrzeniu wniosku z dnia 16.12.2019r. złożonego przez Gminę Jasło ul. Słowackiego 4, 38 – 200 Jasło w sprawie uzgodnienia projektu budowlanego pn.: „Budowa domu pogrzebowego w Warzycach", zlokalizowanego na dz. nr ewid. 949/7 w Warzycach

UZGADNIA

pod względem wymagań higienicznych i zdrowotnych projekt budowlany pn.: „Budowa domu pogrzebowego w Warzycach", zlokalizowanego na dz. nr ewid. 949/7 w Warzycach, opracowany przez prof. dr hab. inż. arch. Aleksandra Böhma.

UZASADNIENIE

Wniosek o uzgodnienie załączonego projektu budowlanego złożono w dniu 17.12.2019 r. Po przeanalizowaniu informacji zawartych w projekcie ustalono między innymi: Wójt Gminy Jasło ustalił sposób zagospodarowania terenu i warunki zabudowy dla inwestycji celu publicznego w decyzji o lokalizacji inwestycji celu publicznego z dnia 20.11.2019r. znak: IGM.6733.3.20.2019.

W projektowanym budynku domu pogrzebowego o powierzchni użytkowej 162,02 m^2 wyznaczono pomieszczenia: sala główna, chłodnia, pomieszczenie techniczne z magazynem sprzętu porządkowego, WC dla osób niepełnosprawnych (ogólnodostępne).

Budynek zaopatrywany będzie w wodę z istniejącej studni, natomiast odprowadzanie ścieków do kanalizacji gminnej.

W projekcie uwzględniono wymagania higieniczne i zdrowotne zawarte w rozporządzeniu Ministra Infrastruktury z dnia 12 kwietnia 2002r. w sprawie

warunków technicznych, jakim powinny odpowiadać budynki i ich usytuowanie (tekst jednolity Dz. U. z 2019r. poz. 1065) oraz rozporządzeniu Ministra Zdrowia z dnia 23 marca 2011 r. w sprawie sposobu przechowywania zwłok i szczątków (Dz. U. z 2011 r. Nr 75 poz. 405).

Biorąc pod uwagę powyższe zajęto stanowisko jak w sentencji opinii.

Uwaga :
Opinia sanitarna dotyczy dokumentacji, na której znajduje się klauzula uzgadniająca Państwowego Powiatowego Inspektora Sanitarnego w Jaśle.

Państwowy Powiatowy
Inspektor Sanitarny w Jaśle
mgr inż. Zbigniew Peja

Otrzymują:
1. Gmina Jasło ul. Słowackiego 4, 38 – 200 Jasło
2. a/a
J.D.

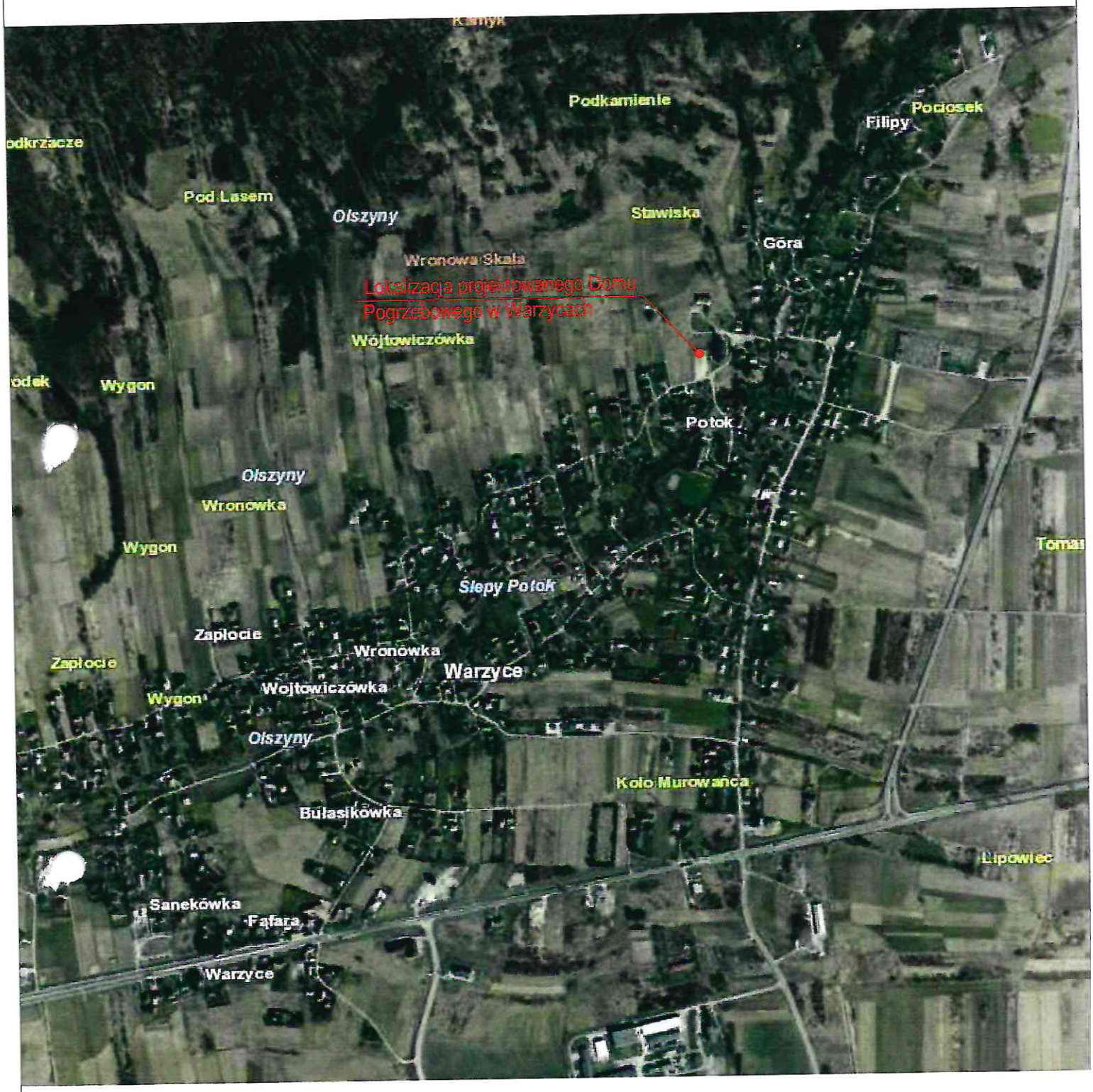

Obiekt	**Dom pogrzebowy w Warzycach**					
Adres	**dz. nr ewid. 949/7, Warzyce, gm. Jasło**					
Tytuł rysunku	**Orientacja**					
Projektant	Branża	Nr uprawnień	Podpis	Data	Skala	Nr rys
prof. dr hab. inż. arch. Aleksander Böhm	**architekto-niczna**			**grudzień 2019**	**[-]**	**1**
mgr inż. Jan Bugała	**konstr.-budowlana**	**ANB.V.7342-51/93**		**grudzień 2019**		

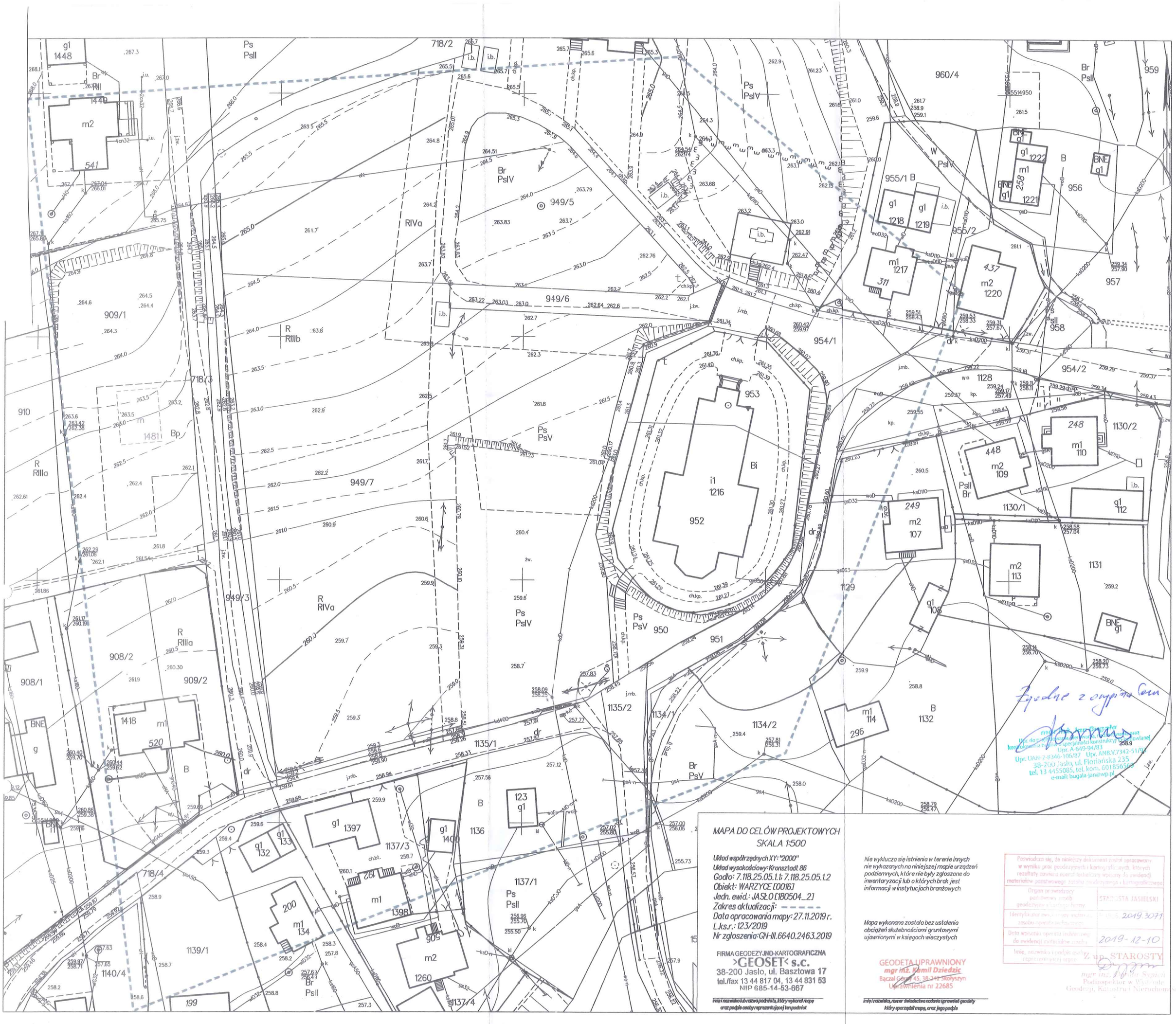
MAPA DO CELÓW PROJEKTOWYCH
SKALA 1:500
Układ współrzędnych XY: "2000"
Układ wysokościowy: Kronsztadt 86
Godło: 7.118.25.05.1.1; 7.118.25.05.1.2
Obiekt: WARZYCE [0016]
Jedn. ewid.: JASŁO [180504_2]
Zakres aktualizacji: - - - - -
Data opracowania mapy: 27.11.2019 r.
L.ks.r.: 123/2019
Nr zgłoszenia: GN-III.6640.2463.2019
FIRMA GEODEZYJNO-KARTOGRAFICZNA
>GEOSET< s.c.
38-200 Jasło, ul. Basztowa 17
tel./fax 13 44 817 04, 13 44 831 53
NIP 685-14-53-667
imię i nazwisko lub nazwa podmiotu, który wykonał mapę oraz podpis osoby reprezentującej ten podmiot
Nie wyklucza się istnienia w terenie innych nie wykazanych na niniejszej mapie urządzeń podziemnych, które nie były zgłoszone do inwentaryzacji lub o których brak jest informacji w instytucjach branżowych
Mapa wykonana została bez ustalenia obciążeń służebnościami gruntowymi ujawnionymi w księgach wieczystych
GEODETA UPRAWNIONY
mgr inż. Kamil Dziedzic
Bączal Górny 45, 38-242 Skołyszyn
Uprawnienia nr 22685
imię i nazwisko, numer świadectwa nadania uprawnień geodety który sporządził mapę, oraz jego podpis
Poświadcza się, że niniejszy dokument został opracowany w wyniku prac geodezyjnych i kartograficznych, których rezultaty zawiera ewidencja materiałów państwowego zasobu geodezyjnego i kartograficznego
Organ prowadzący państwowy zasób geodezyjny i kartograficzny
STAROSTA JASIELSKI
Identyfikator ewidencyjny materiału zasobu operatu technicznego
2019.3071
Data wpisania operatu technicznego do ewidencji materiałów zasobu
2019-12-10
Imię, nazwisko i podpis osoby reprezentującej organ
Z up. STAROSTY
mgr inż. Paweł Sepień
Podinspektor w Wydziale Geodezji, Kartografii i Nieruchomości
Zgodne z oryginałem
mgr inż. Jan Bugała
Uprawnienia budowlane specjalność konstrukcyjno-budowlana
Upr. A-649-94/83
Upr. UAN-2-8346-106/87 Upr. ANB.V.7342-51/90
38-200 Jasło, ul. Floriańska 235
tel. 13 4455085, tel. kom. 601856569
e-mail: bugala-jan@wp.pl

STAROSTA JASIELSKI
38-200 JASŁO, Rynek 18
ZATWIERDZONO DECYZJĄ
Znak AB.6740.7.66.2020
z dnia 15.04.2020
Z up. Starosty
Naczelnik Wydziału

PROJEKTOWANA LOKALIZACJA DOMU POGRZEBOWEGO W WARZYCACH

ISTNIEJĄCY PARKING SAMOCHODOWY.

UZGODNIONO
na podstawie art. 3 ustawy z 14.03.1985 r. o Państwowej Inspekcji Sanitarnej (t.j. Dz. U. z 2019 r. poz. 59)
pod warunkiem uwzględnienia zastrzeżeń lub uwag zamieszczonych w opinii
z dnia 20.12.2019 r. PZNS.451.42.2019
PAŃSTWOWY POWIATOWY INSPEKTOR SANITARNY w Jaśle
Jasło, dnia 20.12.2019 r. podpis
Państwowy Powiatowy Inspektor Sanitarny w Jaśle
mgr inż. Zbigniew Faja

Obiekt	Dom pogrzebowy w Warzycach					
Adres	dz. nr ewid. 949/7, Warzyce, gm. Jasło					
Tytuł rysunku	Projekt zagospodarowania					
Projektant	Branża	Nr uprawnień	Podpis	Data	Skala	Nr rys.
prof. dr hab. inż. arch. Aleksander Böhm	architekto-niczna	MP-0737		grudzień 2019	1:500	2
mgr inż. Jan Bugała	konstr.-budowlana	ANB.V.7342-51/93		grudzień 2019		

Opis techniczny do projektu architektoniczno – budowlanego

Architektura i konstrukcja

1. Dane ogólne

1.1. Przeznaczenie i program użytkowy budynku

Projektowany obiekt stanowi dom pogrzebowy, przeznaczony do przechowywania trumien ze zwłokami w wydzielonym pomieszczeniu chłodni w oczekiwaniu na wystawienie i odprawienie ceremonii pogrzebowej w sali głównej. Budynek jest jednokondygnacyjny, bez podpiwniczenia. Nad portykiem wejściowym znajduje się antresola dostępna schodami z sali głównej.

1.1 Zestawienie powierzchni

Nr pom.	Funkcja	Posadzka	Powierzchnia użytkowa [m^2]
1	Sala główna	Płytki gresowe	119,52 m^2
2	Korytarz	Płytki gresowe	12,97 m^2
3	Chłodnia	Płytki gresowe	11,81 m^2
4	Pomieszczenie techniczne z magazynem	Płytki gresowe	10,66 m^2
5	WC dla niepełnosprawnych, ogólnodostępne	Płytki gresowe	7,06 m^2
6	Antresola	Płytki gresowe	27,60 m^2
Razem			**189,62 m^2**

2. Rozwiązania architektoniczno – budowlane

2.1. Forma i funkcja obiektu

Dom pogrzebowy jest obiektem wolnostojącym, parterowym, nie podpiwniczonym, z dachem wielospadowym o drewnianej konstrukcji więźby dachowej, krytym blachą płaską, o katach nachylenia 43° i 50° . Budynek zaprojektowany w technologii tradycyjnej murowanej na planie prostokąta. Nad salą główną i antresolą występuje sufit podwieszany z płyt gipsowo – kartonowych, mocowany do elementów drewnianej konstrukcji więźby dachowej, zaś pomieszczenie techniczno – magazynowe, WC, chłodnia i korytarz przykryte są wylewanym stropem żelbetowym. Posadowienie na betonowych ławach fundamentowych. Nad portykiem wejściowym znajduje

się antresola dostępna schodami z sali głównej, w przypadku większej liczby uczestników ceremonii lub zespołu muzycznego. Wysokość górnej krawędzi elewacji frontowej wynosi 2,90 m, wysokość kalenicy 9,70, a szerokość elewacji frontowej 10,00 m. Dom pogrzebowy jest obiektem użyteczności publicznej i pełni funkcję usługową.

2.1. Dostosowanie do krajobrazu i otaczającej zabudowy

Bryła obiektu ma charakter reprezentacyjny, nawiązuje do otaczającej zabudowy i jest dopuszczona odpowiednimi zapisami w Decyzji o lokalizacji inwestycji celu publicznego.

2.3. Założenia konstrukcyjno - budowlane

Podstawowe elementy konstrukcyjne budynku zostały przyjęte do obliczeń jako elementy wolnopodparte. Elementy obciążone pionowo przyjęto do obliczeń jako osiowo ściskane. Elementy konstrukcyjne stropów i więźby dachowej przyjęto jako statycznie wyznaczalne układy przegubowe.

2.4. Opis projektowanych elementów konstrukcyjnych

a. Ławy fundamentowe - żelbetowe , wylewane z betonu żwirowego C20/25

b. Ściany fundamentowe - żelbetowe, wylewane z betonu żwirowego C20/25

c. Ściany konstrukcyjne zewnętrzne - o gr. 30 cm, murowane z pustaków ściennych systemu POROTHERM typu 30 1/2 P+W o wym. 30,0 x 12,5 x 23,8 cm, kl. 15

d. Ściany konstrukcyjne wewnętrzne - o gr. 24 cm, murowane z pustaków ściennych systemu POROTHERM typu 25 P+W o wym. 25,0 x 37,3 x 23,8 cm, kl. 15

e. Płyty stropowe - żelbetowe o gr. 15 cm, wylewane z betonu żwirowego C20/25

f. Rdzenie, belki i wieńce - żelbetowe, wylewane z betonu żwirowego C20/25

g. Kominy - murowane z prefabrykowanych pustaków kominowych

h. Drewniana konstrukcja więźby dachowej - drewno konstrukcyjne K27, elementy drewniane w miejscu styku na murze należy zabezpieczyć przekładką z papy, drewno przed wbudowaniem do konstrukcji zaimpregnować wg. wskazań producenta, np. Fobos M2, Ogniochron lub Tytan, usztywnienie podłużne dachu z perforowanych taśm dekarskich gr. 3 mm, np. systemu BMF, przybijanymi gwoździami do krokwi na krzyż. Pokrycie połaci dachowych stanowi projektowana blacha stalowa na rąbek stojący, układana na pełnym deskowaniu. Rynny i rury spustowe z tworzyw sztucznych.

i. Schody wewnętrzne (wejście na antresolę) - wachlarzowe o konstrukcji stalowej

2.5. Izolacje termiczne

Ocieplenie ścian zewnętrznych – styropian gr. 10 cm

Ocieplenie stropodachu – wełna mineralna gr. 30 cm

Ocieplenie żelbetowej płyty stropowej nad pomieszczeniem techniczno - magazynowym , WC, chłodnią i korytarzem - styropian gr. 30 cm

Ocieplenie żelbetowej płyty posadzkowej antresoli – styropian gr. 30 cm

2.6. Izolacje paro i wodochronne

Izolacja przeciwwilgociowa pozioma fundamentów - 2 x papa termozgrzewalna

Izolacja przeciwwilgociowa pionowa ścian fundamentowych – 2 x lepik na zimno

Izolacja przeciwwilgociowa pozioma posadzek – 2 x folia PE gr. 0,4 mm

Izolacja parochronna żelbetowej płyty stropowej oraz posadzkowej antresoli - folia paroizolacyjna

Izolacja parochronna sufitu podwieszanego z płyt G-K – folia paroizolacyjna

Izolacja stropodachu - folia paroprzepuszczalna

2.7. Przegrody budowlane

P1

- płytki gresowe
- wylewka cementowa gr. 6 cm
- styropian gr. 10 cm
- 2 x folia PE gr. 0,3 mm
- chudy beton B-10 gr. 15 cm
- podsypka żwirowo – piaskowa gr. 15 cm

P2

- wylewka cementowa gr. 6 cm
- styropian gr. 30 cm
- folia paroizolacyjna
- żelbetowa płyta stropowa gr. 15 cm
- tynk cementowo – wapienny gr. 2 cm

P3

- płytki gresowe
- wylewka cementowa gr. 6 cm

- styropian gr. 30 cm
- folia paroizolacyjna
- żelbetowa płyta stropowa gr. 15 cm
- tynk cementowo – wapienny gr. 2 cm

P4

- betonowa kostka brukowa gr. 6 cm
- podsypka cementowo – piaskowa gr. 5 cm
- podbudowa z kruszyw kamiennych gr. 25 cm

S1

- tynk cementowo – wapienny gr. 2 cm
- ściana murowana z pustaków POROTHERM gr. 30 cm
- styropian gr. 10 cm
- cienkowarstwowa wyprawa elewacyjna

D1

- krokiew 18 cm
- deskowanie pełne gr. 25 mm
- folia PE dachowa, paroprzepuszczalna
- blacha stalowa na rąbek stojący

D2

- 2 x płyta G-K wodo- i ogniochronna gr. 12,5 mm (GKFI) na ruszcie stalowym
- izolacja termiczna z wełny mineralnej gr. 12 cm
- krokiew 18 cm (izolacja termiczna z wełny mineralnej gr. cm)
- deskowanie pełne gr. 25 mm
- folia PE dachowa, paroprzepuszczalna
- blacha stalowa na rąbek stojący

D3

- 2 x płyta G-K wodo- i ogniochronna gr. 12,5 mm (GKFI) na ruszcie stalowym
- folia paroizolacyjna
- jętka 18 cm (izolacja termiczna z wełny mineralnej gr. 18 cm

- izolacja termiczna z wełny mineralnej gr. 12 cm

3. Wykończenie zewnętrzne budynku

3.1 Okładziny elewacyjne

Tynki zewnętrzne cienkowarstwowe silikonowe /mineralne lub akrylowe na podkładzie wg technologii wybranej firmy w kolorze odpowiadającym rysunkom elewacji (dopuszczalne zmiany w ramach projektu wykonawczego po uzgodnieniu z projektantem). Stosować tynki barwione w masie lub malowaniu farbami elewacyjnymi. Okładzinę cokołu wyprawić mieszanką żywiczno – mineralną.

3.2. Okna

Stosować okna PCV w kolorze drewnopodobnym, o współczynniku U=1,1 W/m^2K.

3.3. Parapety

Parapety zewnętrzne z blachy stalowej powlekanej.

3.4. Drzwi

Drzwi zewnętrzne aluminiowe o współczynniku przenikania ciepła U_k (max) = 1,5 W/m^2K.

Drzwi wewnętrzne płycinowe fornirowane drewnem lub drewniane.

4. Wykończenie wnętrza budynku

4.1. Tynki wewnętrzne

Wykonać tynk cementowo – wapienny, gładki, kat. III.

4.2. Okładziny ścian

Ściany w pomieszczeniu technicznym z magazynem sprzętu porządkowego, chłodni oraz WC do pełnych ich wysokości należy oblicować płytkami glazurowanymi.

4.3. Posadzki

We wszystkich pomieszczeniach domu pogrzebowego przewidziane jest ułożenie posadzek z płytek gresowych.

4.4. Malowanie

Ściany wewnętrzne i sufity malowane farbami mineralnymi lub emulsyjnymi w kolorze uzgodnionym z Inwestorem. Elementy stalowe przed malowaniem pokryć powłokami antykorozyjnymi. Parapety wewnętrzne z PCV.

5. Ochrona przeciwpożarowa

Warunki ochrony przeciwpożarowej opracowano na podstawie obowiązujących przepisów przeciwpożarowych:

- Rozporządzenia Ministra Infrastruktury z dnia 12.04.2002 r . w sprawie warunków technicznych, jakim powinny odpowiadać budynki i ich usytuowanie (Dz. U. Nr 75, poz.690 z późniejszymi zmianami)

- Rozporządzenia Ministra Spraw Wewnętrznych i Administracji z dnia 7 czerwca 2010 roku w sprawie ochrony przeciwpożarowej budynków, innych obiektów budowlanych i terenów (Dz. U. Nr 109, poz. 719 z późniejszymi zmianami)

- Rozporządzenie Ministra Spraw Wewnętrznych i Administracji z dnia 24 lipca 2009 roku w sprawie przeciwpożarowego zaopatrzenia w wodę oraz dróg pożarowych (dz. U. Nr 124, poz. 1130)

Budynek i urządzenia z nim związane powinny być wykonane w sposób zapewniający w razie pożaru:

- nośność konstrukcji
- ograniczenie rozprzestrzeniania ognia
- ograniczenie rozprzestrzeniania dymu
- możliwość ewakuacji ludzi

5.1. Lokalizacja

Wymagania odległości między budynkami ze względów p.poż. : budynek spełnia wymogi ochrony przeciwpożarowej §271 – 273 Rozporządzenia Ministra Infrastruktury z dnia 12.04.2002 r . w sprawie warunków technicznych, jakim powinny odpowiadać budynki i ich usytuowanie.

5.2. Grupa wysokości

Budynek jednokondygnacyjny zaliczony został do grupy budynków niskich **N** – wysokość budynku mierzona od poziomu terenu przy najniżej położonym wejściu do budynku, do górnej powierzchni najwyżej położonego stropu, łącznie z grubością izolacji cieplnej i warstwy ją osłaniającej znajdującego się bezpośrednio nad pomieszczeniami przeznacz\onymi na pobyt ludzi wynosi 7,00 m.

5.3. Klasyfikacja pożarowa

Zgodnie z funkcją budynek zalicza się do kategorii zagrożenia ludzi **ZL III**. W projektowanym budynku nie będzie jednocześnie przebywało ponad 50 osób oraz brak pomieszczeń zagrożonych wybuchem.

5.4. Podział na strefy pożarowe

Budynek stanowi jedną strefę pożarową.

5.5. Klasa odporności pożarowej budynku oraz odporność ogniowa

Zgodnie z §212 Rozporządzenia Ministra Infrastruktury z dnia 12.04.2002 r . w sprawie warunków technicznych, jakim powinny odpowiadać budynki i ich

usytuowanie, dla przedmiotowego obiektu ustalona została klasa odporności pożarowej **„D"**

- główna konstrukcja nośna – R30
- konstrukcja dachu – (-)
- przekrycie dachu – (-)
- stropy – EI 30
- ściany wewnętrzne – (-)
- zabronione stosowanie materiałów wykończenia wnętrz łatwo zapalnych

5.6. Wydzielenia pożarowe

Nie wymagane.

5.7. Warunki ewakuacyjne

- ewakuacja ludzi z budynku prowadzona będzie drogami ewakuacyjnymi prowadzącymi bezpośrednio do wyjść na zewnątrz budynku
- budynek posiada dwa wyjścia ewakuacyjne
- długość przejść ewakuacyjnych nie przekracza 40 m
- przewidziano oznakowanie dróg i wyjść ewakuacyjnych znakami, w wersji fotoluminescencyjnej, zgodnie z PN-EN

5.8. Dobór urządzeń ochrony przeciwpożarowej

- instalacja wodociągowa i przeciwpożarowa: nie jest wymagana
- instalacja oświetlenia awaryjnego – ewakuacyjnego: nie jest wymagana
- automatyczne urządzenia sygnalizacji pożarowej: nie są wymagane
- sieć wodociągowa – przeciwpożarowa: nie jest wymagana
- wyłącznik przeciwpożarowy prądu: wg projektu instalacji elektrycznych

5.9. Wyposażenie w gaśnice

Przewiduje się gaśnice na każde 100 m^2 powierzchni strefy pożarowej w budynku, niechronionej stałym urządzeniem gaśniczym, zakwalifikowanej do kategorii zagrożenia ludzi ZL III. Obiekt należy wyposażyć w 2 szt. gaśnic proszkowych GP-4X ABC. Odległość z każdego miejsca w obiekcie , w którym może przebywać człowiek do najbliższej gaśnicy nie powinna być większa niż 30 m, a do gaśnic powinien być zapewniony dostęp o szerokości co najmniej 1m.

5.10. Zaopatrzenie w wodę do zewnętrznego gaszenia pożaru

Zgodnie z obowiązującymi przepisami dla projektowanego obiektu nie jest wymagane indywidualne zapewnienie przeciwpożarowego zaopatrzenia w

wodę do zewnętrznego gaszenia pożaru. Woda do celów przeciwpożarowych do zewnętrznego gaszenia pożaru jest zapewniona w ramach ilości wody przewidywanych dla jednostek osadniczych w ilości nie mniejszej niż 10 dm^3 /s.

5.11. Drogi pożarowe

Nie są wymagane.

5.12. Instrukcja bezpieczeństwa pożarowego

Dla budynku ZL ~~IV~~ III należy opracować „instrukcję bezpieczeństwa pożarowego" zgodnie z wymaganiami § 6 Rozporządzenia Ministra Spraw Wewnętrznych i Administracji z dnia 7 czerwca 2010 roku w sprawie ochrony przeciwpożarowej budynków, innych obiektów budowlanych i terenów (Dz. U. Nr 109, poz. 719 z późniejszymi zmianami)

Uwagi końcowe

Zgodnie z Rozporządzeniem Ministra Spraw Wewnętrznych i Administracji z dnia 16.06.2003 r. (Dz. U. Nr 121, poz. 1137) projekt nie wymaga uzgodnienia pod względem ochrony przeciwpożarowej.

Opis wykonał:

Jan Bugała
Upr. A-649-94/93
Upr. UAN-2-8346-106/87 Upr. ANB.V.7342-51/93
38-200 Jasło, ul. Floriańska 235
tel. 13 4455085, tel. kom. 601856569
e-mail: bugala-jan@wp.pl

Wyznaczenie obszaru oddziaływania domu pogrzebowego projektowanego na dz. nr ewid. 949/7 położonej w m. Warzyce, gm. Jasło

I. Do wyznaczenia obszaru oddziaływania projektowanego obiektu budowlanego uwzględniono następujące akty prawne:

1. Ustawa z dnia 7lipca 1994 r. Prawo budowlane (Dz. U. 2013. 1409 j.t. ze zm.)PB; art. 3 pkt 20): *obszar oddziaływania obiektu – należy przez to rozumieć teren wyznaczony w otoczeniu obiektu budowlanego na podstawie przepisów odrębnych, wprowadzających związane z tym obiektem ograniczenia w zagospodarowaniu, w tym zabudowie tego terenu.*
2. Ustawa z dnia 27 marca 2003 r. o planowaniu i zagospodarowaniu przestrzennym (Dz.U.2015. j.t.) – PZP
3. Ustawa z dnia 21 marca 1985 r. o drogach publicznych (Dz.U.2013.230 j.t. ze zm.) – DP
4. Rozporządzenie MI z dnia 12 kwietnia 2002 r. w sprawie warunków technicznych jakim powinny odpowiadać budynki i ich usytuowanie (Dz. U. 2002. 75. 690 ze zm.) WT
5. Rozporządzenie RM z dnia 9 listopada 2010 r. w sprawie przedsięwzięć mogących znacząco oddziaływać na środowisko (Dz. U. 2010.213.1397 ze zm.) – O Ś

II. Usytuowanie budynku na działce - § 12 WT

Projektowany budynek nie ogranicza naturalnego oświetlenia pomieszczeń przeznaczonych na pobyt ludzi w ewentualnych budynkach na działkach sąsiednich, w związku z czym nie powoduje objęcia tych działek obszarem oddziaływania.

III. Nasłonecznienie pomieszczeń w budynku na działce sąsiedniej – § 60 WT

Projektowany budynek nie ogranicza nasłonecznienia pomieszczeń przeznaczonych na pobyt ludzi w istniejących budynkach, zlokalizowanych na znacznie odległych od niego działkach sąsiednich, w związku z czym nie powoduje objęcia tych działek obszarem oddziaływania.

IV. Usytuowanie budynku z uwagi na bezpieczeństwo pożarowe - § 271 – 273 i 213 WT

Projektowany obiekt zalicza się do kategorii ZL ~~IV~~ III; wymagania dot. klasy odporności pożarowej przedmiotowego budynku nie dotyczą obiektów wymienionych w § 213 WT. Dla obiektów budowlanych wykonanych z elementów nie rozprzestrzeniających ogień – obszar ich oddziaływania z uwagi na bezpieczeństwo pożarowe nie wykracza poza obszar działki, jeżeli dany obiekt usytuowany jest w odległościach nie mniejszych od granicy sąsiedniej, niezabudowanej działki, niż wynika to z ustaleń § 12 WT. Projektowane usytuowanie domu pogrzebowego spełnia w/w warunek.

V. Inwestycja nie zalicza się ani do przedsięwzięć mogących zawsze znacząco, ani potencjalnie znacząco oddziaływać na środowisko. Nie wyznacza się stref ochronnych wykraczających poza granice działki objętej inwestycją.

VI. Dom pogrzebowy nie jest źródłem uciążliwości wykraczających poza granice działki objętej inwestycją, a powodowanych przez: hałas, zakłócenia elektryczne i promieniowanie, zanieczyszczeniem powietrza, wody i gleby, strefy sanitarne.

W związku z powyższym, obszarem oddziaływania domu pogrzebowego objęty będzie teren wyznaczony przez granice działki nr ewid. 949/7, położonej w m. Warzyce, gm. Jasło.

Sporządził: *mgr inż. Jan Bugała*

mgr inż. Jan Bugała
Upr. do projektowania, kierowania, nadzorowania oraz kontrolowania budowli [illegible] architektoniczno-budowlanej
Upr. [illegible]/93
Upr. UAN-2-8345-106/87 Upr. ANB.V.7342-51/93
38-200 Jasło, ul. Floriańska 235
tel. 13 4455085, tel. kom. 601856559
e-mail. bugala-jan@wp.pl

Informacja dotycząca bezpieczeństwa i ochrony zdrowia

Nazwa obiektu budowlanego: Dom pogrzebowy

Adres obiektu budowlanego: Działka nr ewid. 949/7 położona w m. Warzyce, gm. Jasło

Inwestor: Gmina Jasło
ul. Słowackiego4, 38-200 Jasło

Informację sporządził:. Jan Bugała
ul. Floriańska 235 38-200 Jasło

mgr inż. Jan Bugała
Upr. do projektowania, kierowania, nadzorowania oraz
38-200 Jasło, ul. Floriańska 235
tel. 134455085, tel. kom. 601856569
e-mail: bugala-jan@wp.pl

Grudzień 2019 r.

Część opisowa informacji dotyczącej bezpieczeństwa i ochrony zdrowia:

1. Zakres robót dla całego zamierzenia budowlanego oraz kolejność ich realizacji:

- wykonanie robót ziemnych związanych z wykonaniem fundamentów domu pogrzebowego
- wykonanie ław i ścian fundamentowych w/w obiektu
- wykonanie żelbetowych wylewanych elementów konstrukcyjnych
- wykonanie robót murowych
- wykonanie drewnianej konstrukcji więźby dachowej
- wykonanie obróbek blacharskich, montaż rynien i rur spustowych oraz pokrycie połaci blachą stalową płaską na rąbek stojący
- montaż okien i drzwi
- wykonanie wewnętrznych instalacji sanitarnych oraz instalacji elektrycznej wraz z przyłączami zewnętrznymi
- wykonanie izolacji przeciwwilgociowych i termicznych posadzek i stropów
- wykonanie wewnętrznych i zewnętrznych robót wykończeniowych

2. Wykaz istniejących obiektów budowlanych

Działki nr ewid. 949/7 stanowi parcelę niezabudowaną. W południowo – wschodniej części działki przystosowana jest do parkowania samochodów osobowych poprzez wykonanie odpowiedniej niwelacji i utwardzenia nawierzchni kruszywem kamiennym. Przez w/w parcele przebiega kolektor kanalizacji deszczowej oraz napowietrzna linia elektroenergetyczna n/n.

3. Elementy zagospodarowania działki lub terenu , które mogą stwarzać zagrożenie bezpieczeństwa i zdrowia ludzi:

- napowietrzna linia elektroenergetyczna

4. Wskazanie przewidywanych zagrożeń występujących podczas realizacji robót budowlanych :

- zagrożenia spowodowane używaniem niesprawnych, nieodpowiednich narzędzi i maszyn oraz niestabilnych, bez

wymaganego atestu rusztowań i pomostów roboczych podczas wykonywania robót
- zagrożenia spowodowane dopuszczeniem do robót niewykwalifikowanej kadry pracowniczej
- zagrożenia spowodowane brakiem odpowiedniego nadzoru podczas wykonywania robót budowlanych
- zagrożenia wynikające z prowadzenia robót na wysokości, przy użyciu rusztowań wewnętrznych i zewnętrznych ; (do wykonywania prac powinni być dopuszczeni pracownicy posiadający stosowne i aktualne badania lekarskie, tzw. badania „wysokościowe")
- zagrożenia spowodowane pozostawieniem wykopów bez oznakowania i zabezpieczenia podczas wykonywania fundamentów budynku
- zagrożenia z tytułu niezachowania porządku na terenie budowy, nieprzestrzegania zasad i przepisów BHP oraz zasad i przepisów ochrony przeciwpożarowej
- zagrożenia w przypadku uszkodzenia lub zetknięcia z napowietrzną linią elektroenergetyczną podczas wykonywania robot budowlanych

5. Sposób prowadzenia instruktażu pracowników:

Każdorazowo, przed przystąpieniem do robót budowlano- montażowych osoba sprawująca bezpośredni nadzór nad realizacją robót, posiadająca stosowne uprawnienia musi przeprowadzić stanowiskowe przeszkolenie pracowników w zakresie BHP, udzielić im odpowiedniego instruktażu i poinformować o istniejących zagrożeniach, mogących wystąpić podczas wykonywania. Szkolenia powinny być odnotowane w prowadzonym dzienniku, a sam fakt przeprowadzenia instruktażu dla prowadzonego rodzaju robót potwierdzony podpisem pracownika.

6. Środki techniczne i organizacyjne, zapobiegające niebezpieczeństwom wynikającym z wykonywanych robót budowlanych.

- miejsce prowadzonych robót należy odpowiednio oznakować, wygrodzić i zabezpieczyć przed osobami postronnymi
- wydzielić bezpieczną strefę pracy dla maszyn budowlanych wykluczającą przypadkowe zetknięcie czy też uszkodzenie napowietrznej linii elektroenergetycznej
- w widocznym i ogólnie dostępnym miejscu na terenie budowy należy zamontować tablicę informacyjną z numerami alarmowymi na pogotowie ratunkowe, straż pożarną i policję

- z chwilą rozpoczęcia robót należy zabezpieczyć i oznakować miejsca, mogące stwarzać zagrożenie zdrowia i życia pracowników spowodowane upadkiem z wysokości
- budowę należy wyposażyć w odpowiedni oraz niezbędny sprzęt ochrony przeciwpożarowej i apteczkę z środkami medycznymi, niezbędnymi do udzielenia pierwszej pomocy w przypadku wydarzenia się nieszczęśliwego wypadku
- w obrębie budowy należy wydzielić i odpowiednio oznakować miejsce przechowywania gazów technicznych
- na terenie budowy należy na bieżąco utrzymywać porządek oraz ciągłą przejezdność wydzielonej drogi ewakuacyjnej
- roboty muszą być wykonywane przez wykwalifikowanych i przeszkolonych pracowników, pod bezpośrednim nadzorem osoby posiadającej stosowne przygotowanie i uprawnienia budowlane
- wszystkie roboty należy wykonywać zgodnie z opracowanym projektem, obowiązującymi warunkami technicznymi, przepisami BHP i ochrony przeciwpożarowej, planem bezpieczeństwa i ochrony zdrowia, sztuką budowlaną
- do wykonywania prac należy używać maszyn, narzędzi i sprzętu całkowicie sprawnego, posiadającego wymagane atesty i świadectwa dopuszczenia
- przy wykonywaniu poszczególnych robót pracownicy powinni być wyposażeni i stosować wymagane środki ochrony osobistej

Informację opracował:

Upr. UAN-2-8346-106/87 Upr. ANB V.7342-51/93
38-200 Jasło, ul. Floriańska 23
tel. 13 4455085, tel. kom. 601856569
e-mail: bugala-jan@wp.pl

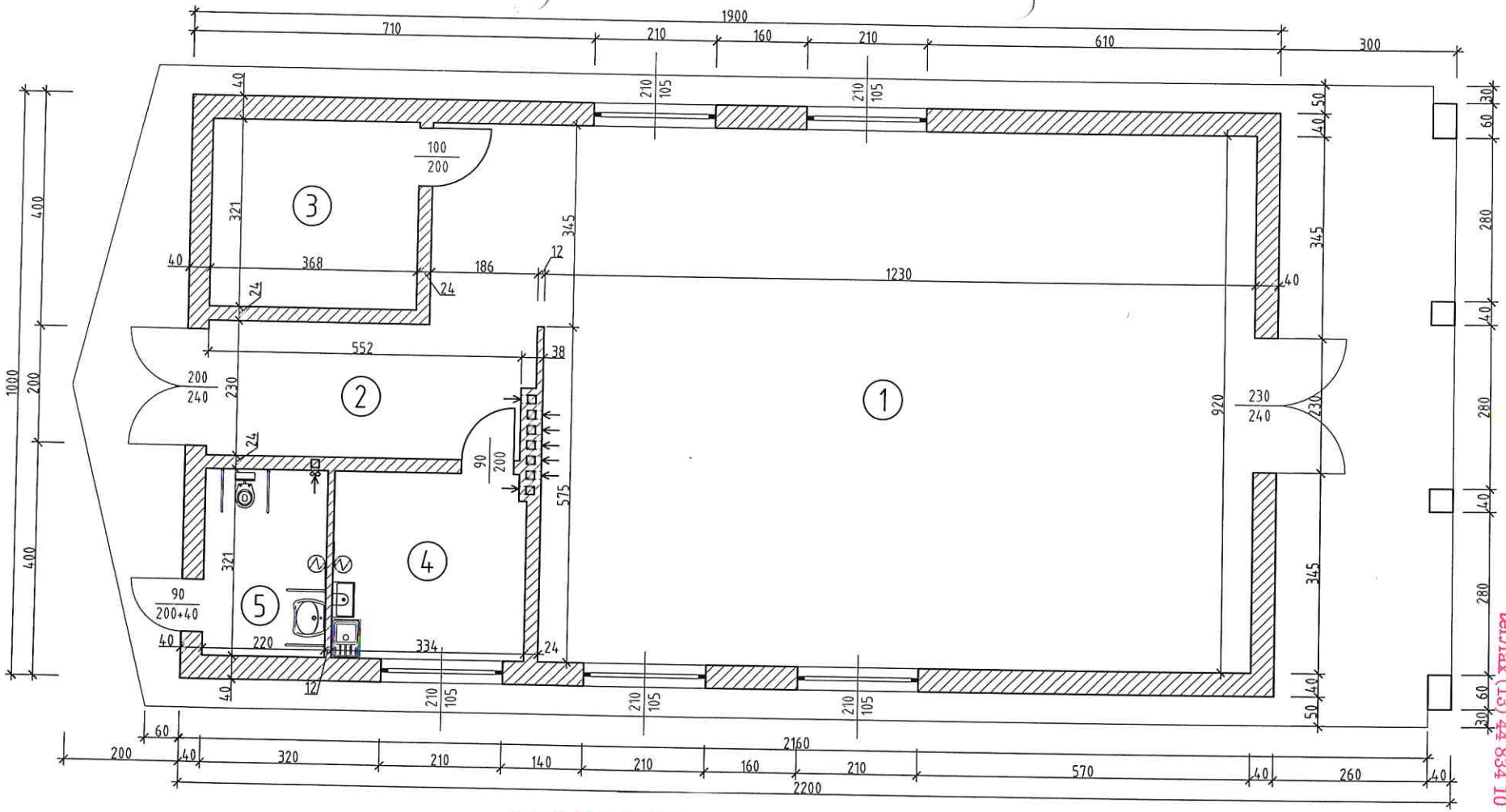

Nr	Nazwa pomieszczenia	Pow. użytkowa	Posadzka
1	SALA GŁÓWNA	119.52 m²	PŁYTKI GRESOWE
2	KORYTARZ	12.97 m²	PŁYTKI GRESOWE
3	CHŁODNIA	11.81 m²	PŁYTKI GRESOWE
4	POM. TECHN. Z MAGAZYNEM SPRZĘTU PORZĄDKOWEGO	10.66 m²	PŁYTKI GRESOWE
5	WC DLA NIEPEŁNOSPRAWNYCH, OGÓLNODOSTĘPNE	7.06 m²	PŁYTKI GRESOWE

Razem: 162.02 m²

UZGODNIONO
na podstawie art. 3 ustawy z 14.03.1985 r. o Państwowej Inspekcji Sanitarnej (t.j. Dz. U. z 2019 r. poz. 59)
~~pod warunkiem uwzględnienia zastrzeżeń~~
~~lub uwag zamieszczonych~~ w opinii
z dnia 20.12.2019 r. znak PZNS. 458.42.2019.2
PAŃSTWOWY POWIATOWY INSPEKTOR SANITARNY
w Jaśle
Jasło, dnia 20.12.2019 r. podpis
Państwowy Powiatowy Inspektor Sanitarny w Jaśle
mgr inż. Zbigniew Paja

STAROSTWO POWIATOWE
w JAŚLE
38-200 Jasło, ul. Rynek 18
tel./fax (13) 44 834 10

Obiekt	Dom pogrzebowy w Warzycach					
Adres	dz. nr ewid. 949/7, Warzyce, gm. Jasło					
Tytuł rysunku	Rzut parteru					
Projektant	Branża	Nr uprawnień	Podpis	Data	Skala	Nr rys.
prof. dr hab. inż. arch. Aleksander Böhm	architektoniczna	Izba Architektów RP Aleksander Böhm architekt MP 0717		grudzień 2019	1:100	1
mgr inż. Jan Bugała	konstr.-budowlana	ANB.V.7342-51/93		grudzień 2019		

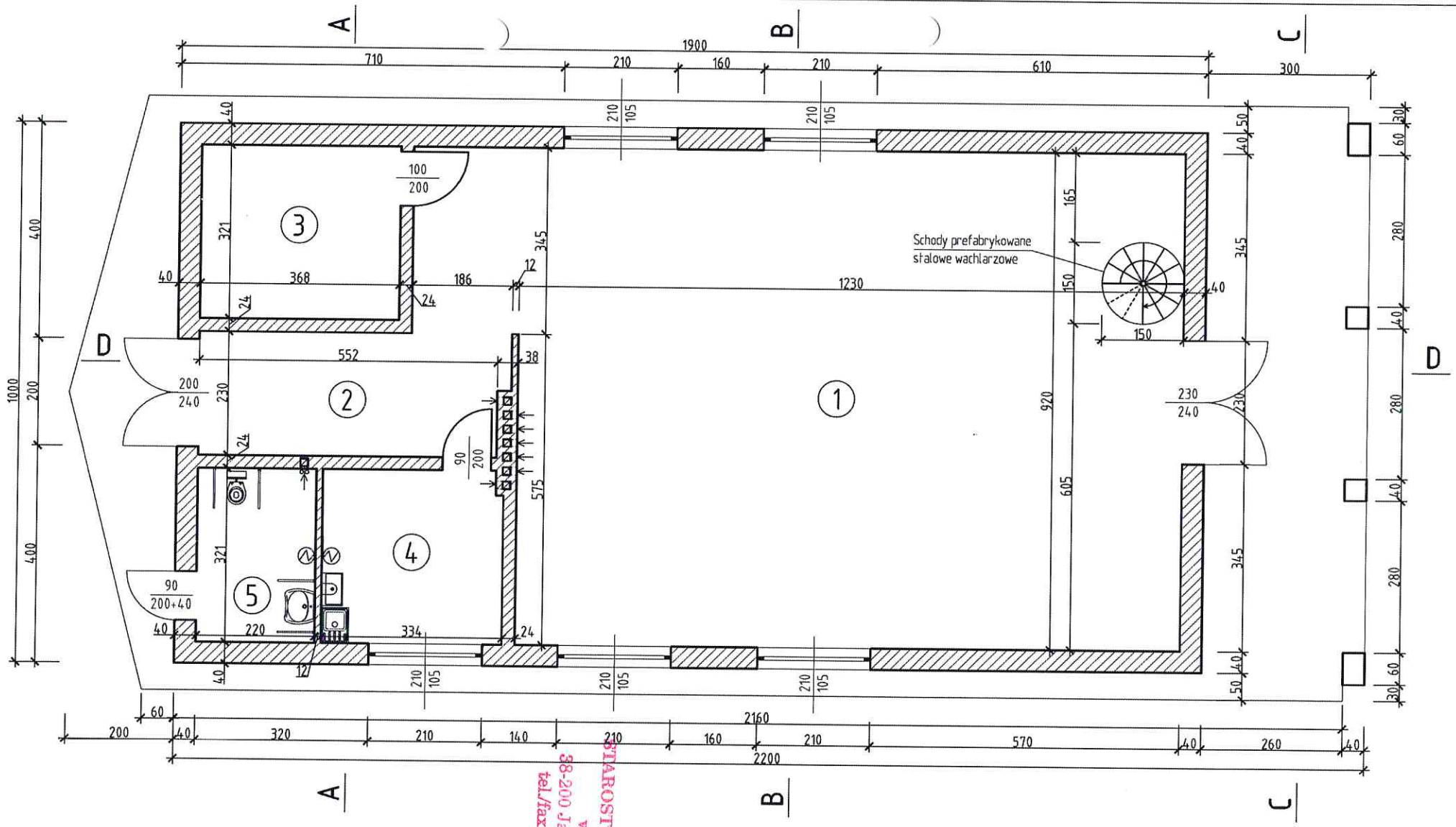

Nr	Nazwa pomieszczenia	Pow. użytkowa	Posadzka
1	SALA GŁÓWNA	119.52 m²	PŁYTKI GRESOWE
2	KORYTARZ	12.97 m²	PŁYTKI GRESOWE
3	CHŁODNIA	11.81 m²	PŁYTKI GRESOWE
4	POM. TECHN. Z MAGAZYNEM SPRZĘTU PORZĄDKOWEGO	10.66 m²	PŁYTKI GRESOWE
5	WC DLA NIEPEŁNOSPRAWNYCH, OGÓLNODOSTĘPNE	7.06 m²	PŁYTKI GRESOWE

Razem: 162.02 m²

STAROSTWO POWIATOWE
w JAŚLE
38-200 Jasło, ul. Rynek 18
tel/fax (13) 44 834 10

Obiekt	Dom pogrzebowy w Warzycach					
Adres	dz. nr ewid. 949/7, Warzyce, gm. Jasło					
Tytuł rysunku	Rzut parteru					
Projektant	Branża	Nr uprawnień	Podpis	Data	Skala	Nr rys.
prof. dr hab. inż. arch. Aleksander Böhm	architektoniczna	Aleksander Böhm architekt MP-0737		grudzień 2019	1:100	1'
mgr inż. Jan Bugała	konstr.-budowlana	ANB.V.7342-51/93		grudzień 2019		

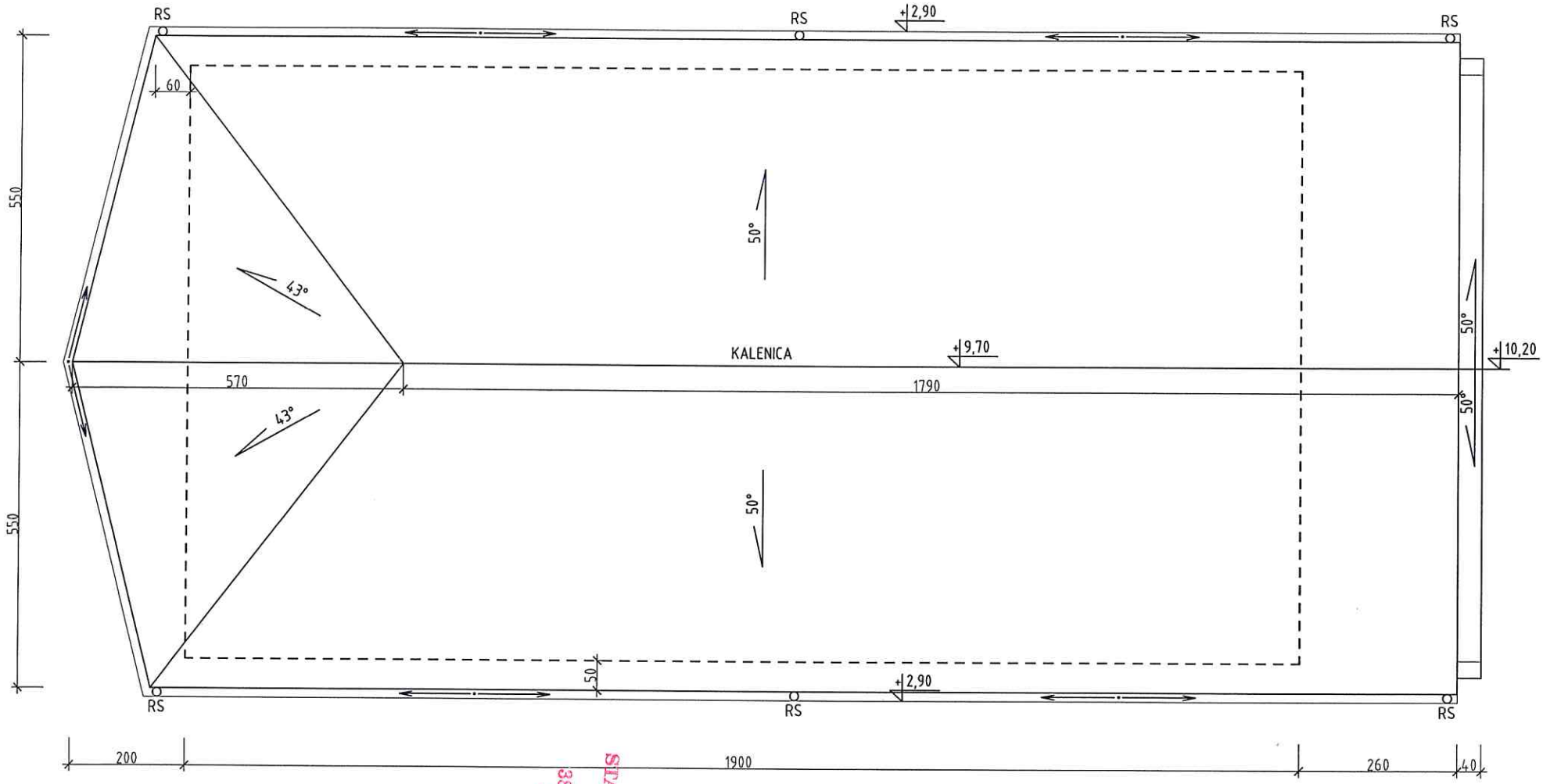

STAROSTWO POWIATOWE
w JAŚLE
38-200 Jasło, ul. Rynek 18
tel./fax (13) 44 834 10

Obiekt	**Dom pogrzebowy w Warzycach**					
Adres	**dz. nr ewid. 949/7, Warzyce, gm. Jasło**					
Tytuł rysunku	**Rzut połaci dachowej**					
Projektant	Branża	Nr uprawnień	Podpis	Data	Skala	Nr rys.
prof. dr hab. inż. arch. Aleksander Böhm	**architekto-niczna**			**grudzień 2019**	**1:100**	**2**
mgr inż. Jan Bugała	**konstr.-budowlana**	**ANB.V.7342-51/93**		**grudzień 2019**		

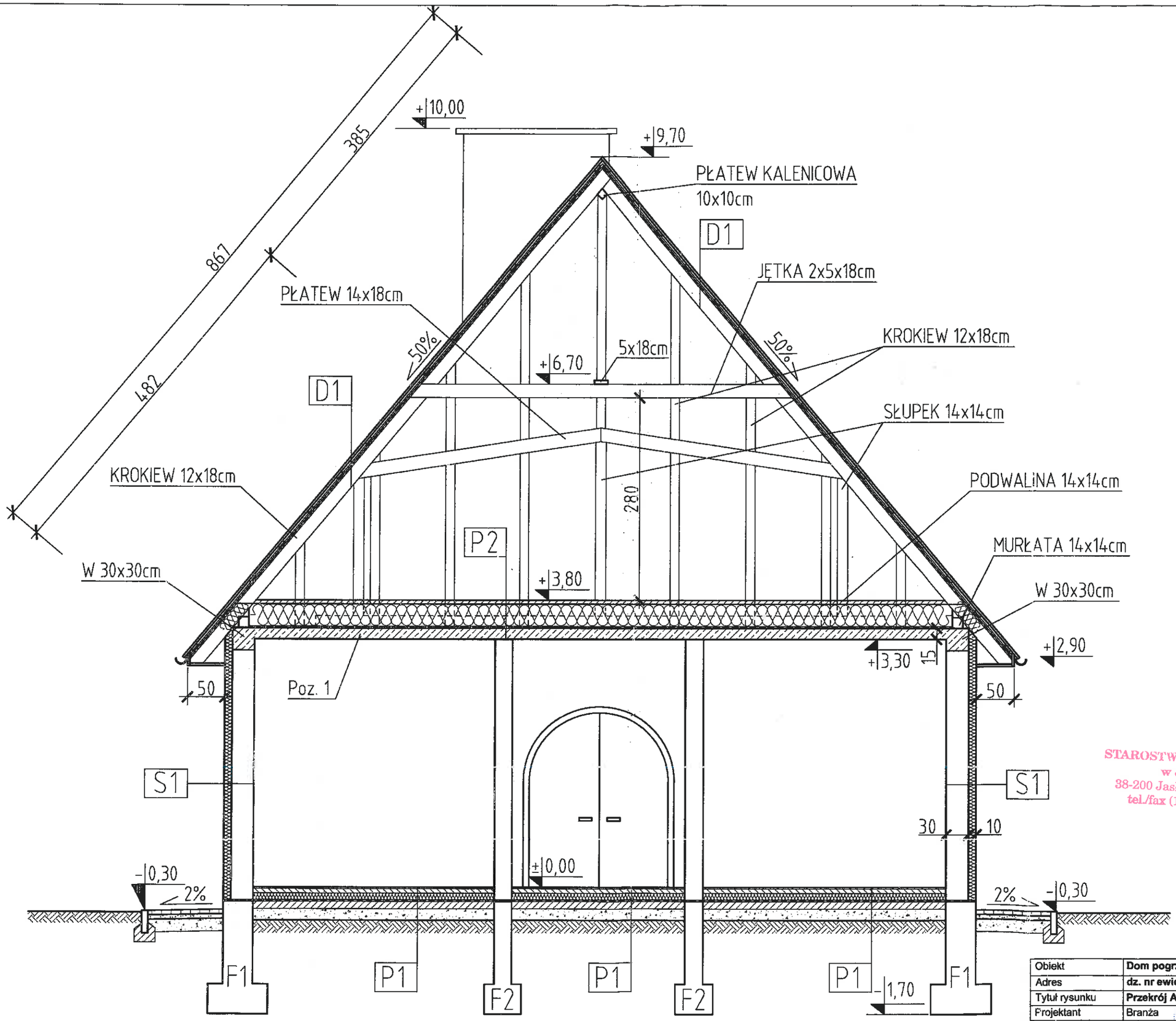

Obiekt	Dom pogrzebowy w Warzycach					
Adres	dz. nr ewid. 949/7, Warzyce, gm. Jasło					
Tytuł rysunku	Przekrój A-A					
Projektant	Branża	Nr uprawnień	Podpis	Data	Skala	Nr rys.
prof. dr hab. inż. arch. Aleksander Böhm	architekto-niczna			grudzień 2019	1:50	3
mgr inż. Jan Bugała	konstr.-budowlana	ANB.V.7342-51/93		grudzień 2019		

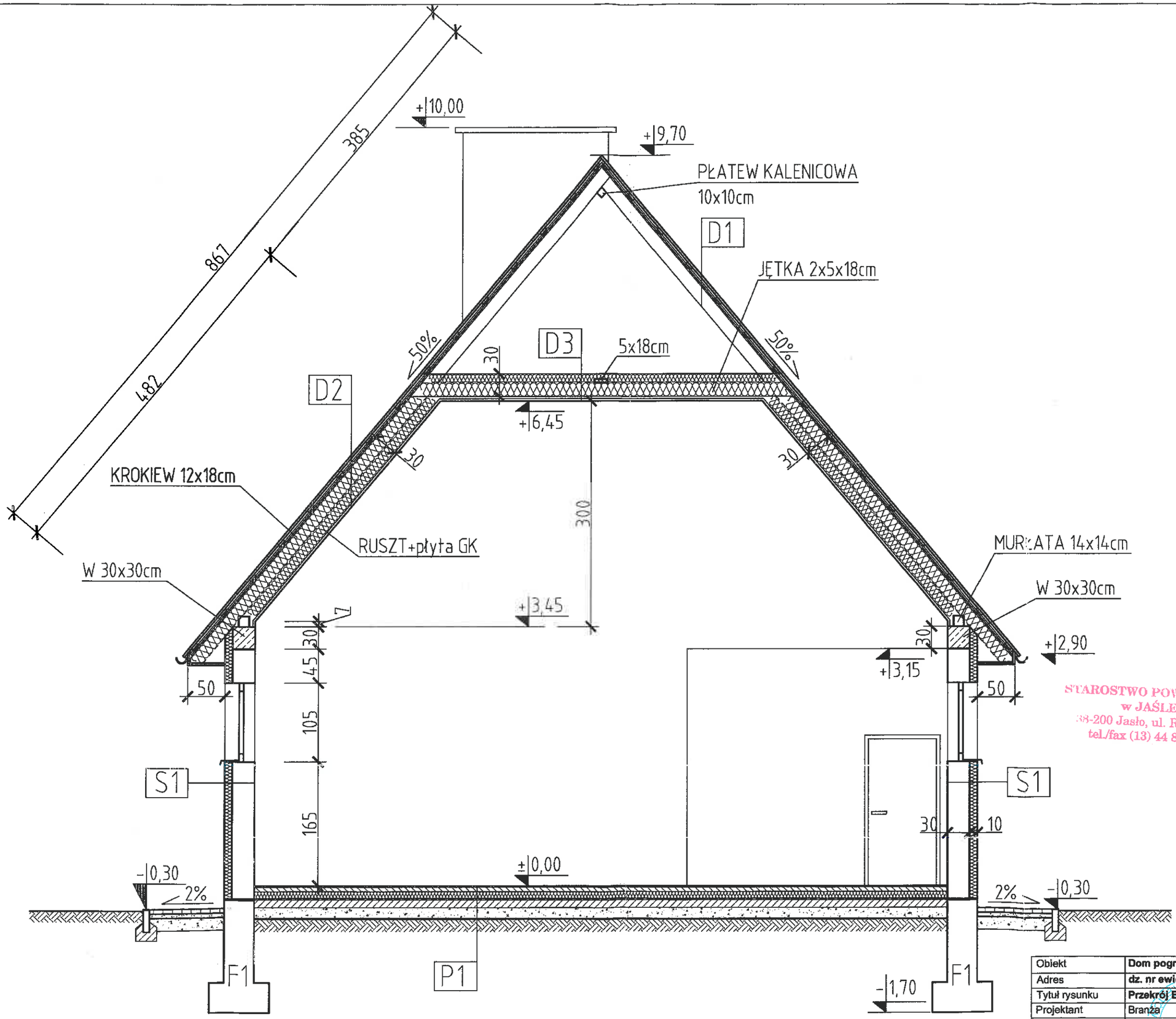

Obiekt	Dom pogrzebowy w Warzycach					
Adres	dz. nr ewid. 949/7, Warzyce, gm. Jasło					
Tytuł rysunku	Przekrój B-B					
Projektant	Branża	Nr uprawnień	Podpis	Data	Skala	Nr rys.
prof. dr hab. inż. arch. Aleksander Böhm	architektoniczna			grudzień 2019	1:50	4
mgr inż. Jan Bugała	konstr.-budowlana	ANB.V.7342-51/93		grudzień 2019		

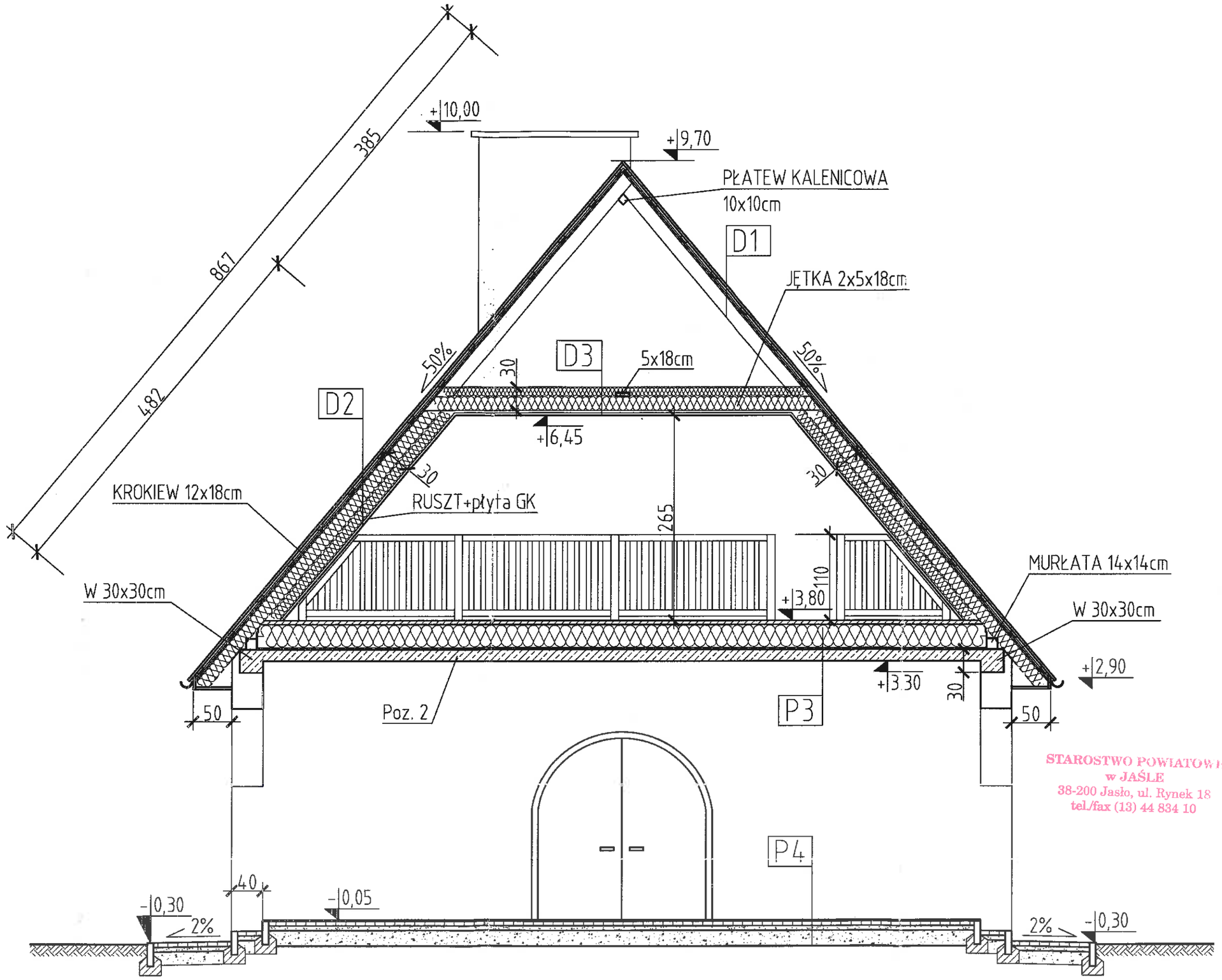

STAROSTWO POWIATOWE
w JAŚLE
38-200 Jasło, ul. Rynek 18
tel./fax (13) 44 834 10

Obiekt	Dom pogrzebowy w Warzycach					
Adres	dz. nr ewid. 949/7, Warzyce, gm. Jasło					
Tytuł rysunku	Przekrój C-C					
Projektant	Branża	Nr uprawnień	Podpis	Data	Skala	Nr rys.
prof. dr hab. inż. arch. Aleksander Böhm	architektoniczna	MP-0737		grudzień 2019	1:50	5
mgr inż. Jan Bugała	konstr.-budowlana	ANB.V.7342-51/93		grudzień 2019		

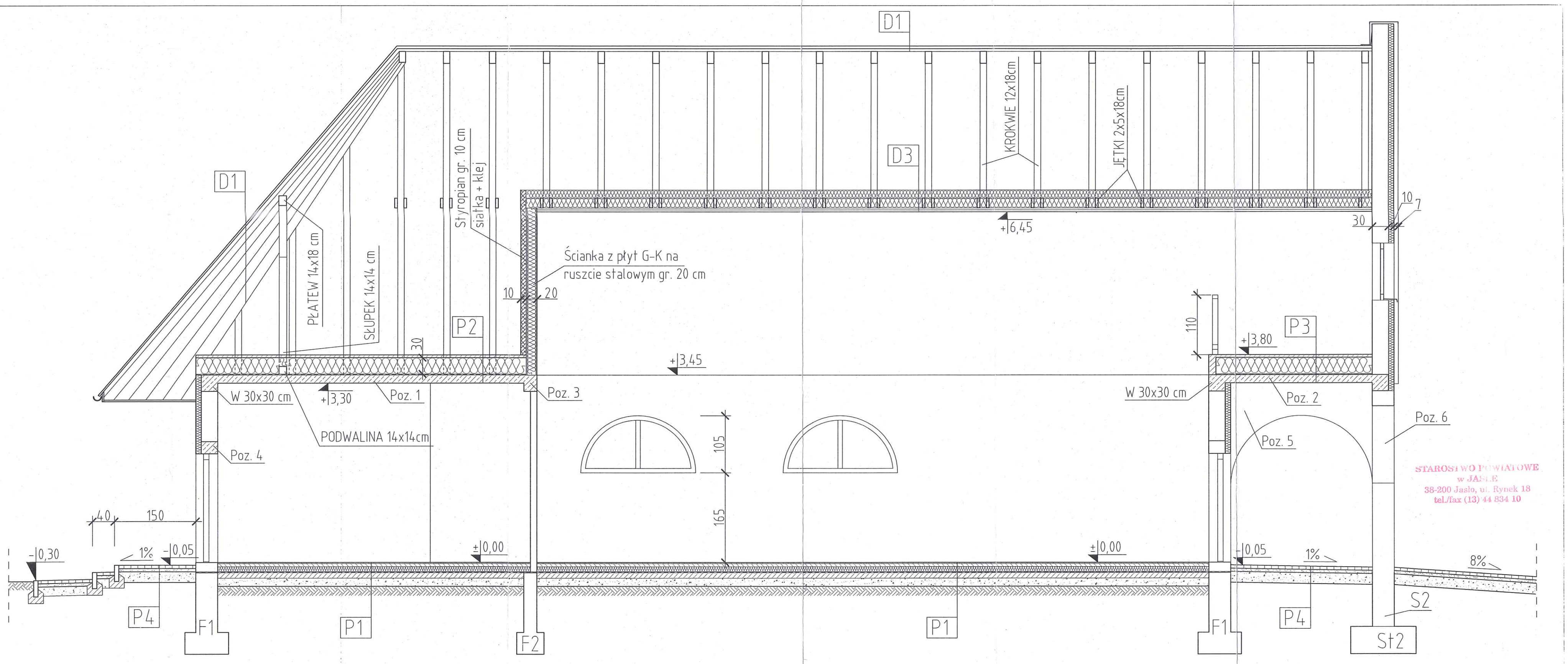

Obiekt	Dom pogrzebowy w Warzycach					
Adres	dz. nr ewid. 949/7, Warzyce, gm. Jasło					
Tytuł rysunku	Przekrój D-D					
Projektant	Branża	Nr uprawnień	Podpis	Data	Skala	Nr rys.
prof. dr hab. inż. arch. Aleksander Böhm	architekto-niczna	Böhm architekt MP-0737		grudzień 2019	1:50	6
mgr inż. Jan Bugała	konstr.-budowlana	ANB.V.7342-51/93		grudzień 2019		

Elewacja wschodnia

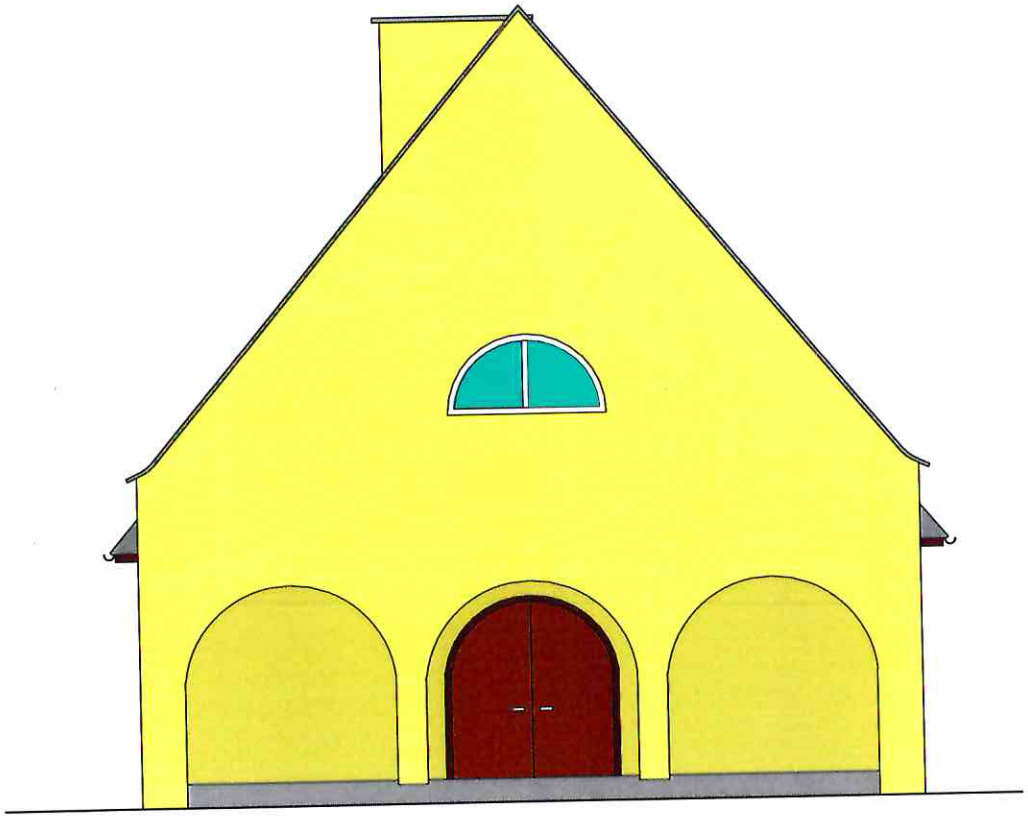

Elewacja zachodnia

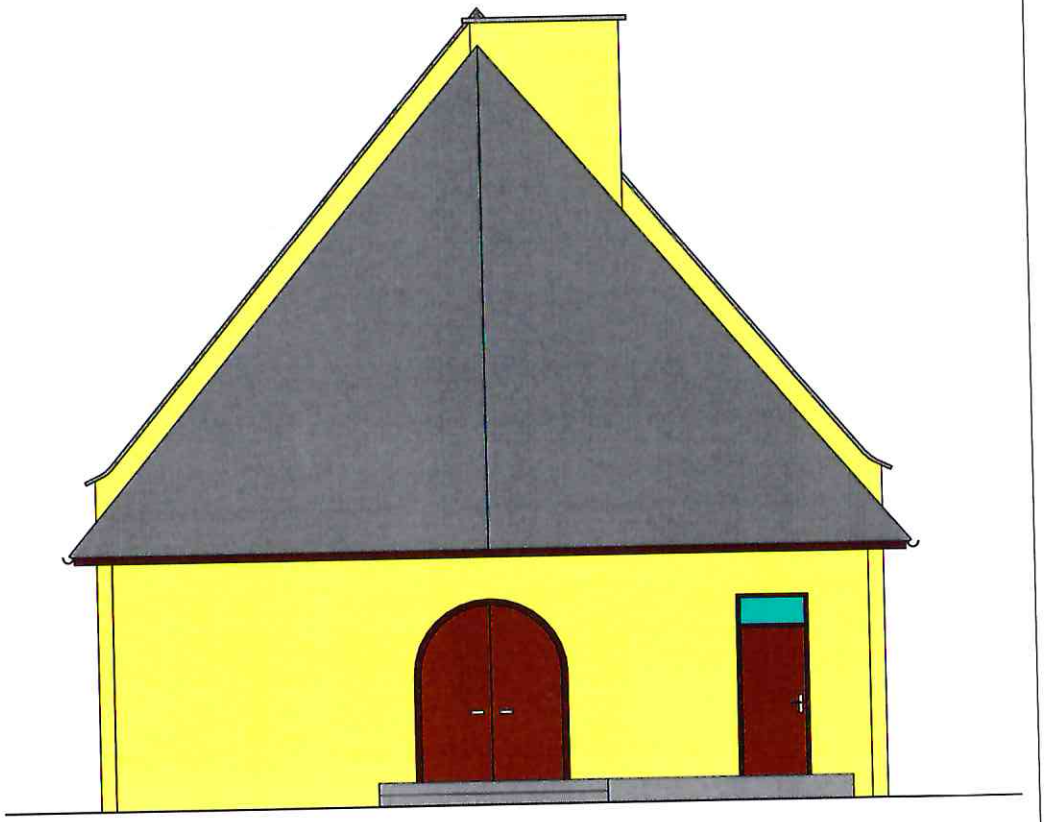

STAROSTWO POWIATOWE
w JAŚLE
38-200 Jasło, ul. Rynek 18
tel./fax (13) 44 834 10

Obiekt	**Dom pogrzebowy w Warzycach**					
Adres	**dz. nr ewid. 949/7, Warzyce, gm. Jasło**					
Tytuł rysunku	**Widok elewacji wschodniej i zachodniej**					
Projektant	Branża	Nr uprawnień	Podpis	Data	Skala	Nr rys.
prof. dr hab. inż. arch. Aleksander Böhm	**architekto-niczna**	MAŁOPOLSKA Aleksander Böhm Architekt Nr 7		**grudzień 2019**	**1:100**	**7**
mgr inż. Jan Bugała	**konstr.-budowlana**	**ANB.V.7342-51/93**		**grudzień 2019**		

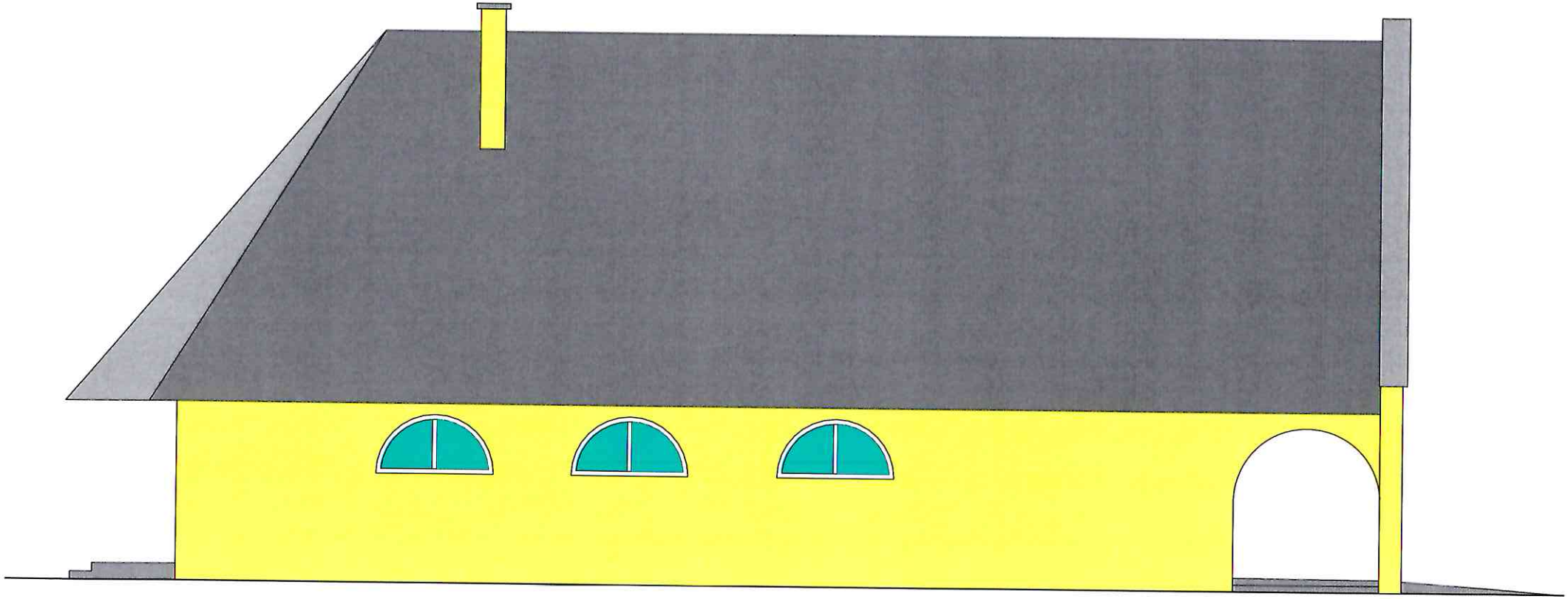

STAROSTWO POWIATOWE
w JAŚLE
38-200 Jasło, ul. Rynek 18
tel./fax (13) 44 834 10

Obiekt	**Dom pogrzebowy w Warzycach**					
Adres	**dz. nr ewid. 949/7, Warzyce, gm. Jasło**					
Tytuł rysunku	**Widok elewacji południowej**					
Projektant	Branża	Nr uprawnień	Podpis	Data	Skala	Nr rys.
prof. dr hab. inż. arch. Aleksander Böhm	**architekto-niczna**			**grudzień 2019**	**1:100**	**8**
mgr inż. Jan Bugała	**konstr.-budowlana**	**ANB.V.7342-51/93**		**grudzień 2019**		

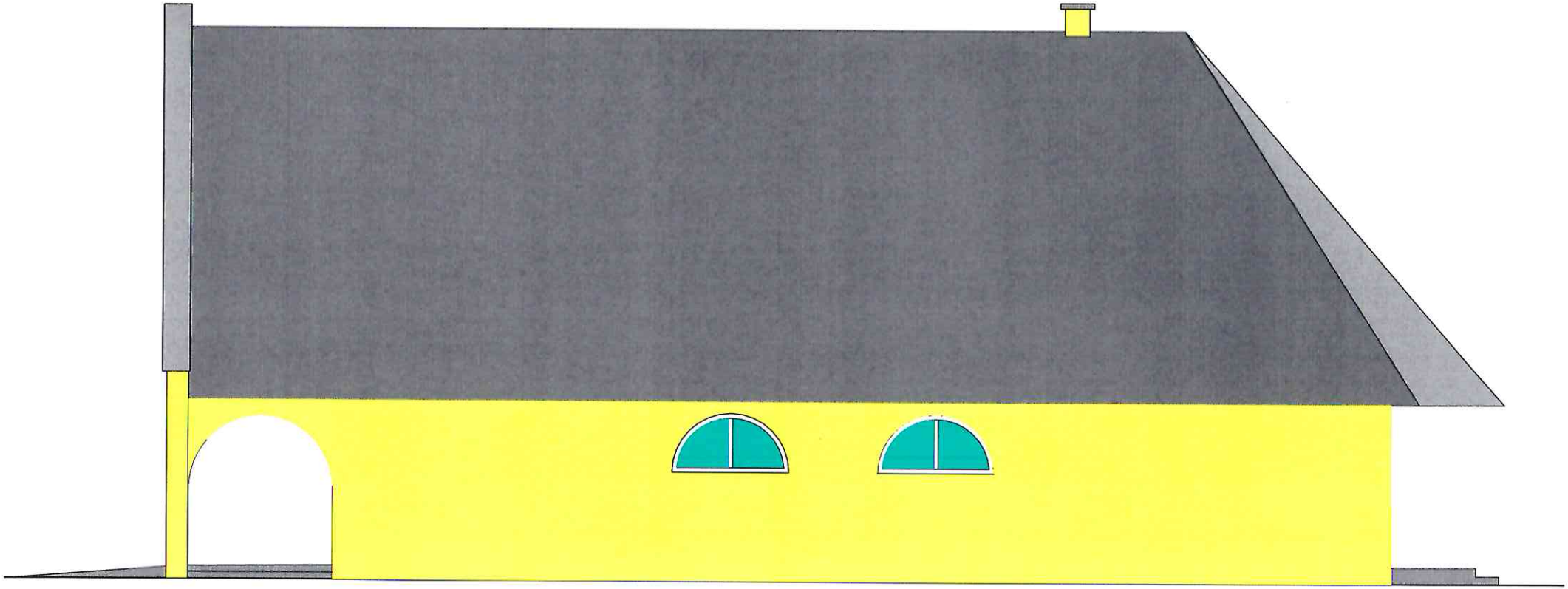

STAROSTWO POWIATOWE
w JAŚLE
38-200 Jasło, ul. Rynek 18
tel./fax (13) 44 834 10

Obiekt	**Dom pogrzebowy w Warzycach**					
Adres	**dz. nr ewid. 949/7, Warzyce, gm. Jasło**					
Tytuł rysunku	**Widok elewacji północnej**					
Projektant	Branża	Nr uprawnień	Podpis	Data	Skala	Nr rys.
prof. dr hab. inż. arch. Aleksander Böhm	**architekto-niczna**	Aleksander Böhm Architekt MP-0-1-2		**grudzień 2019**	**1:100**	**9**
mgr inż. Jan Bugała	**konstr.-budowlana**	**ANB.V.7342-51/93**		**grudzień 2019**		

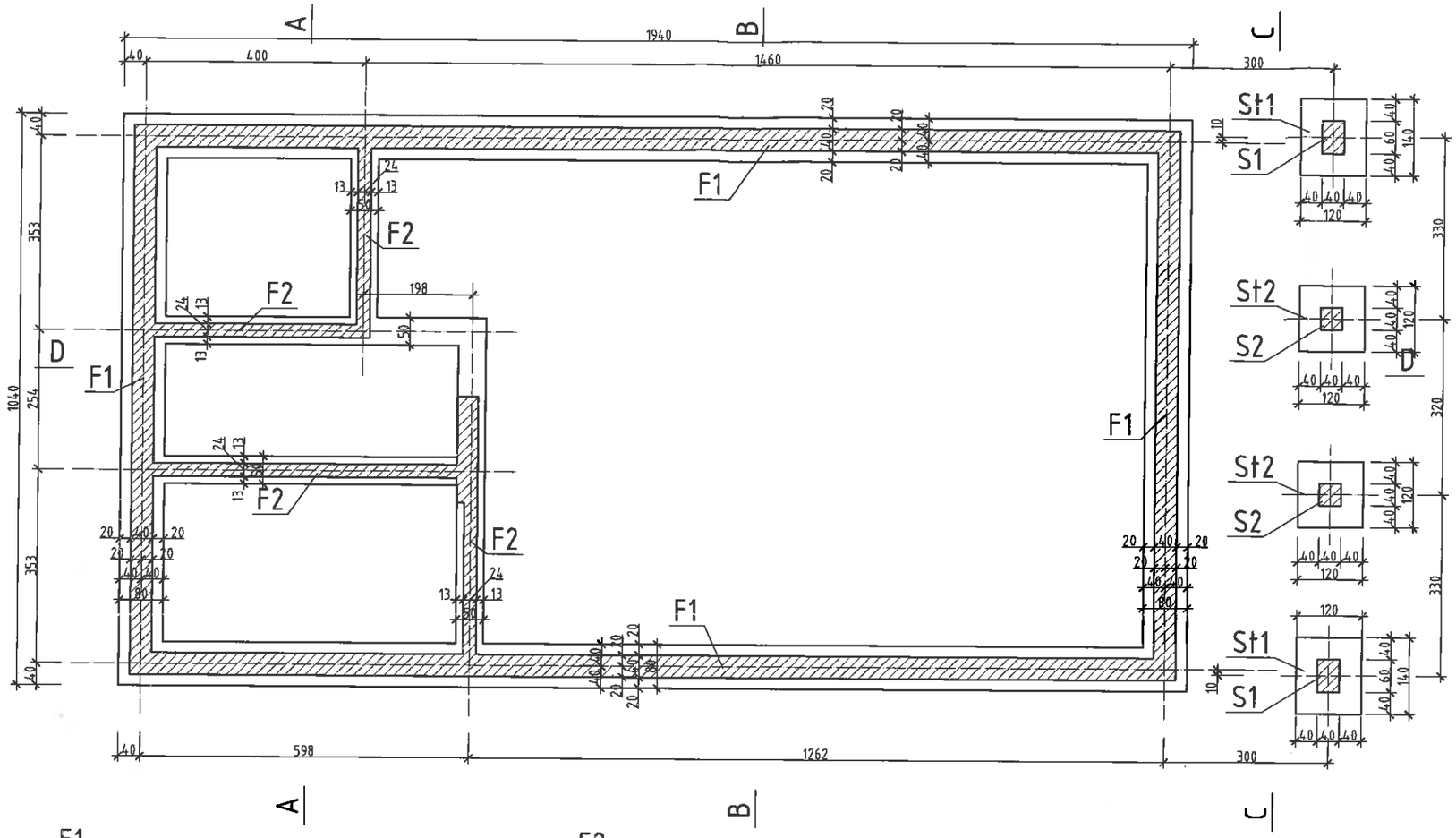

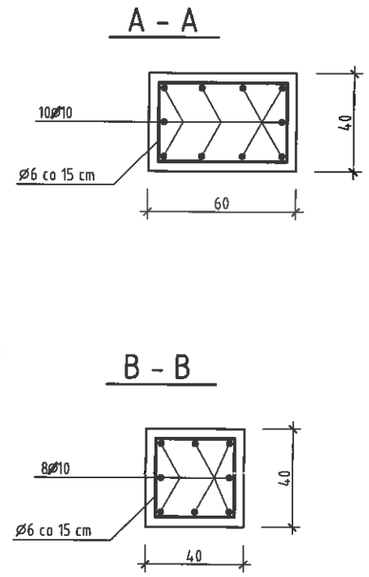

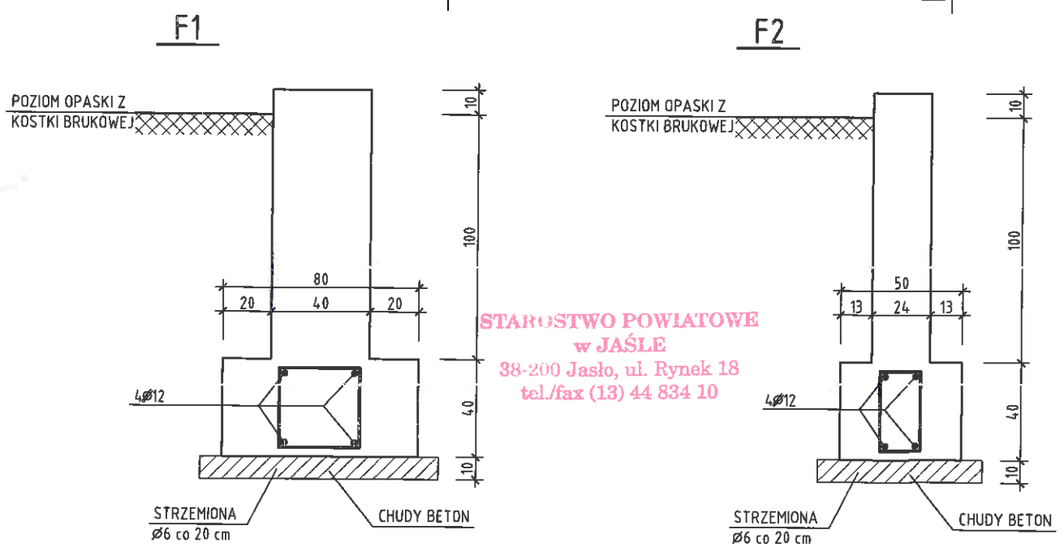

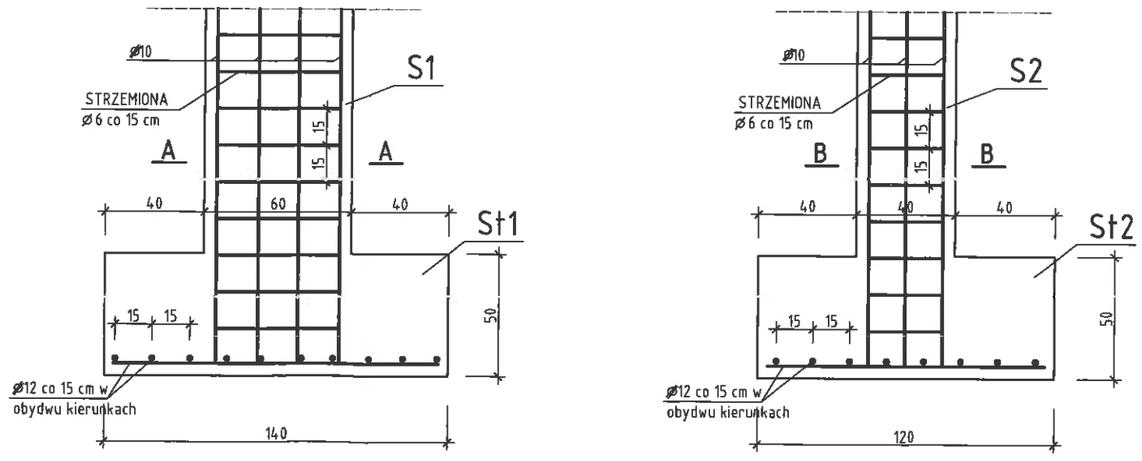

Obiekt	**Dom pogrzebowy w Warzycach**					
Adres	**dz. nr ewid. 949/7, Warzyce, gm. Jasło**					
Tytuł rysunku	**Rzut fundamentów**					
Projektant	Branża	Nr uprawnień	Podpis	Data	Skala	Nr rys.
mgr inż. Jan Bugała	**konstr.-budowlana**	**ANB.V.7342-51/93**		**grudzień 2019**	**1:100**	**10**

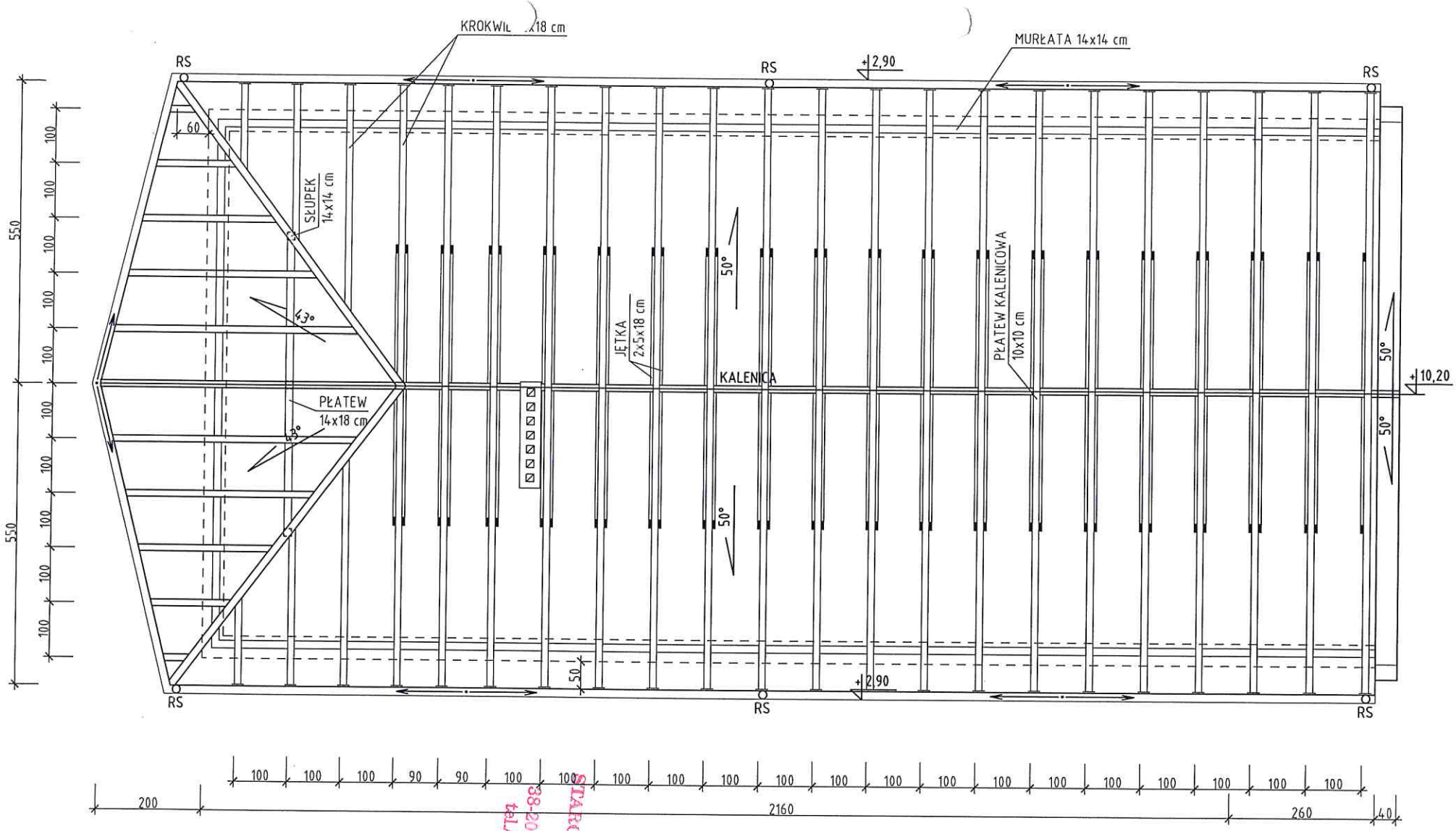

Obiekt	**Dom pogrzebowy w Warzycach**					
Adres	**dz. nr ewid. 949/7, Warzyce, gm. Jasło**					
Tytuł rysunku	**Rzut konstrukcji więźby dachowej**					
Projektant	Branża	Nr uprawnień	Podpis	Data	Skala	Nr rys.
mgr inż. Jan Bugała	konstr.-budowlana	ANB.V.7342-51/93		grudzień 2019	1:100	**11**

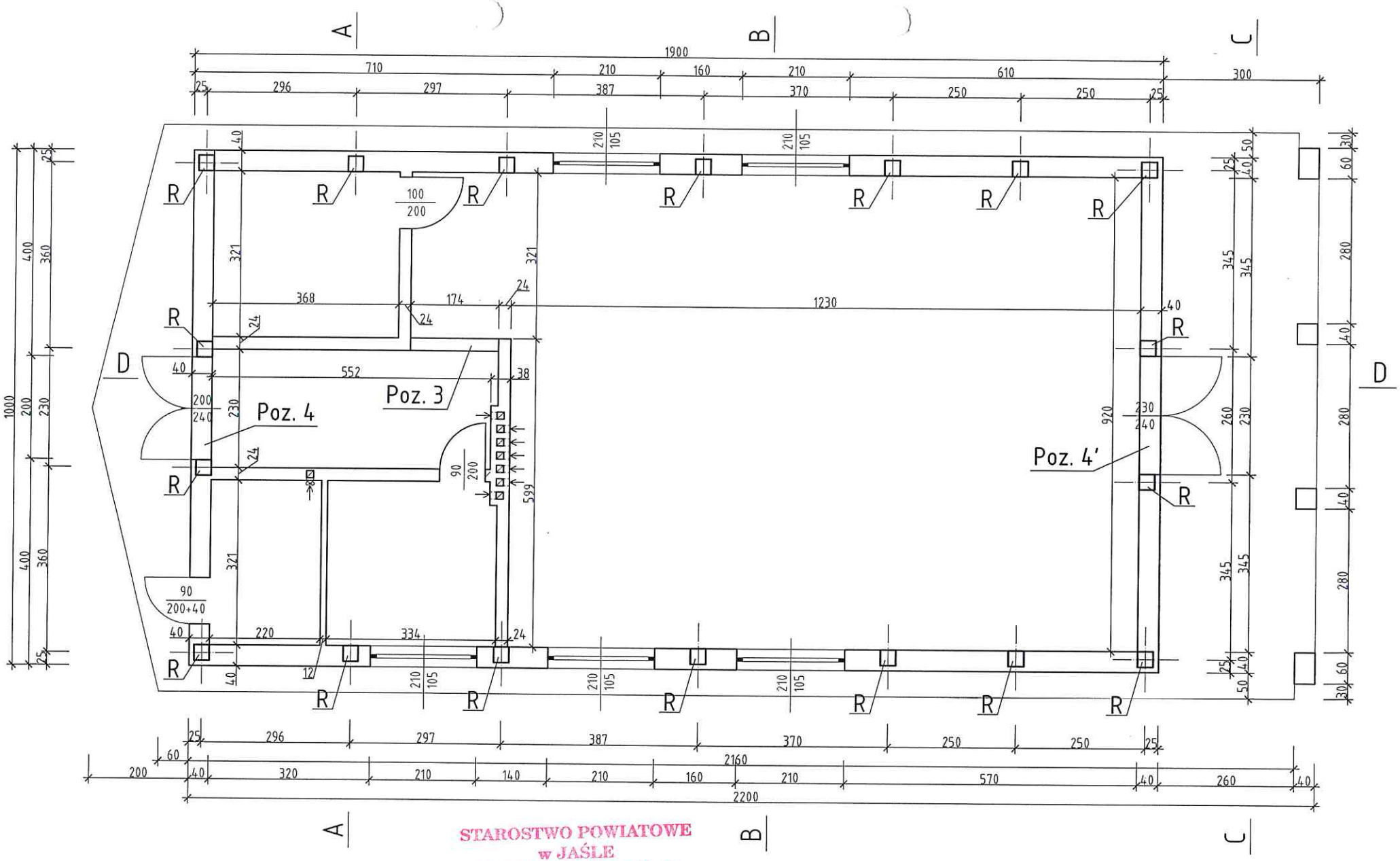

R - rdzenie żelbetowe 30x30 cm

STAROSTWO POWIATOWE
w JAŚLE
38-200 Jasło, ul. Rynek 18
tel./fax (13) 44 834 10

Obiekt	Dom pogrzebowy w Warzycach					
Adres	dz. nr ewid. 949/7, Warzyce, gm. Jasło					
Tytuł rysunku	Rzut parteru - układ żelbetowych elementów konstrukcyjnych					
Projektant	Branża	Nr uprawnień	Podpis	Data	Skala	Nr rys.
mgr inż. Jan Bugała	konstr.-budowlana	ANB.V.7342-51/93		grudzień 2019	1:100	12

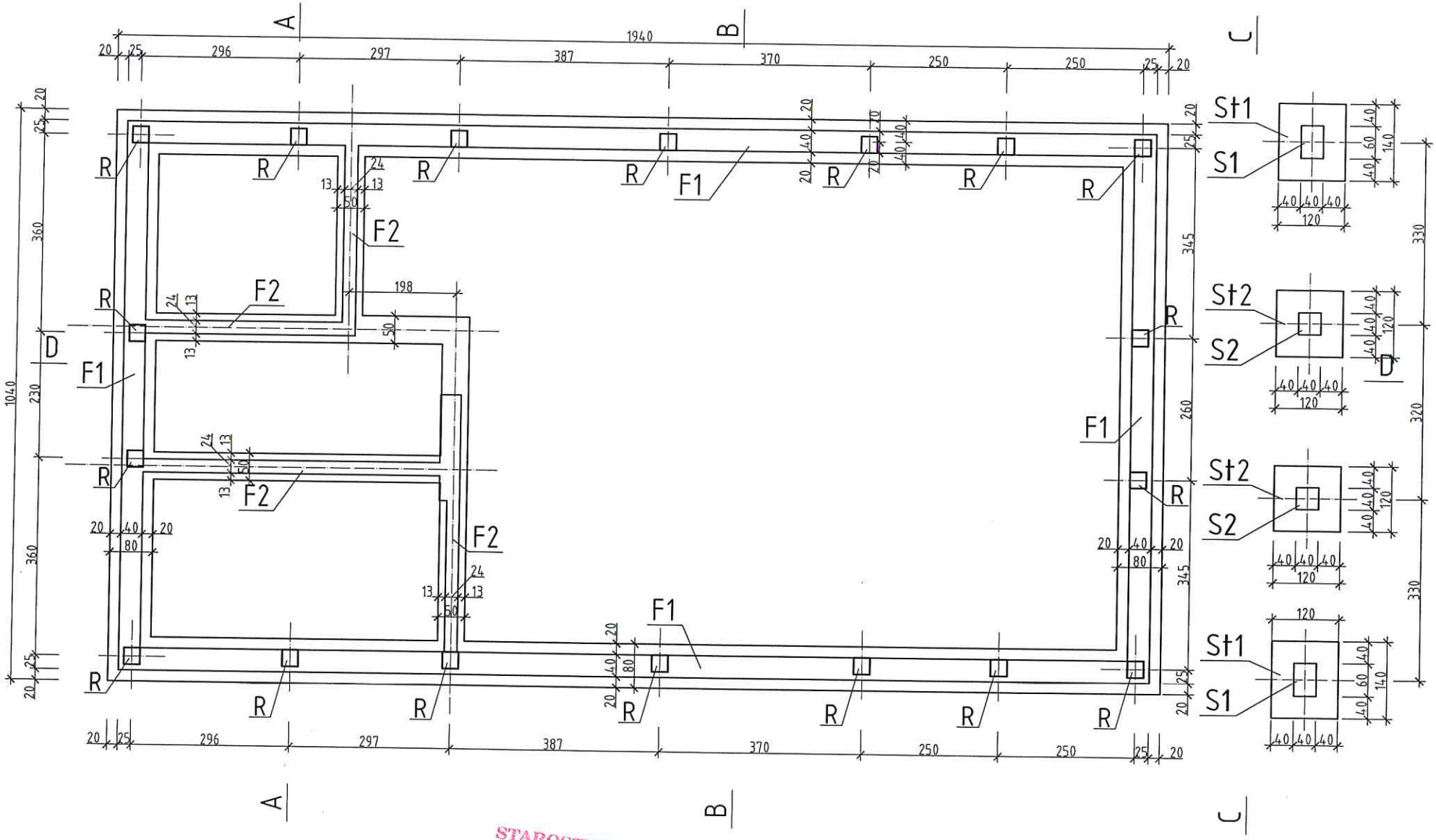

R - rdzenie żelbetowe 30x30 cm

Obiekt	Dom pogrzebowy w Warzycach					
Adres	dz. nr ewid. 949/7, Warzyce, gm. Jasło					
Tytuł rysunku	Rzut fundamentu - układ rdzeni żelbetowych					
Projektant	Branża	Nr uprawnień	Podpis	Data	Skala	Nr rys.
mgr inż. Jan Bugała	konstr.-budowlana	ANB.V.7342-51/93		grudzień 2019	1:100	13

POZYCJA 1

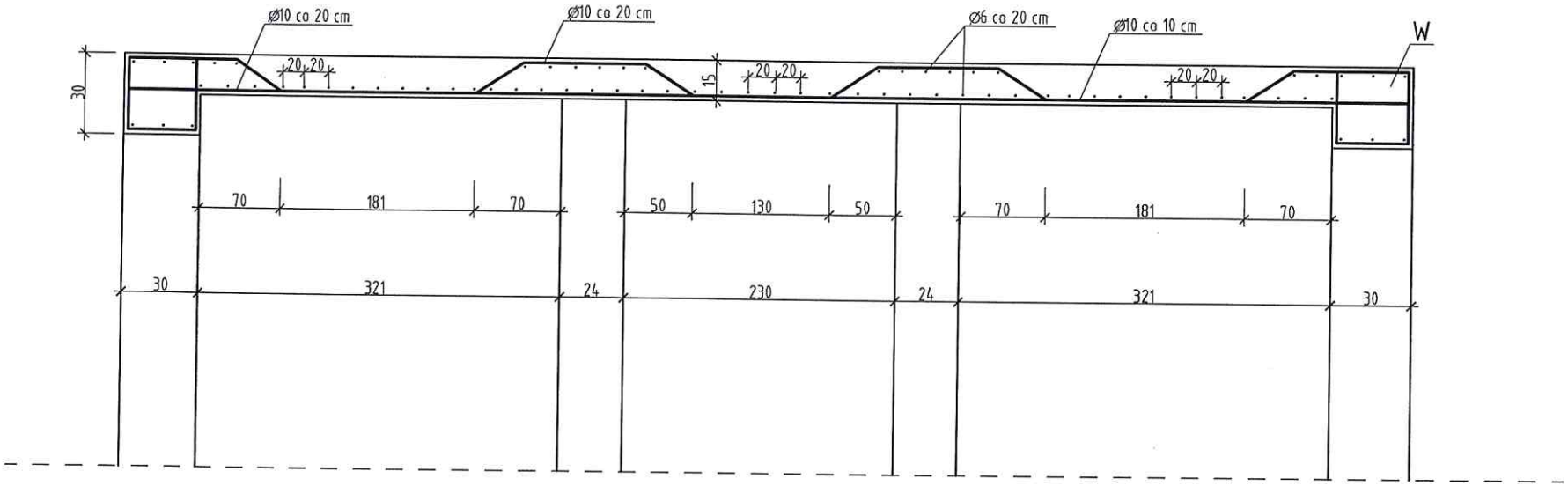

BETON C20/25
STAL ZBROJENIOWA KL. A-III (34GS)

Obiekt	**Dom pogrzebowy w Warzycach**					
Adres	**dz. nr ewid. 949/7, Warzyce, gm. Jasło**					
Tytuł rysunku	**Wylewane żelbetowe elementy konstrukcyjne - pozycja 1**					
Projektant	Branża	Nr uprawnień	Podpis	Data	Skala	Nr rys.
mgr inż. Jan Bugała	konstr.-budowlana	ANB.V.7342-51/93		grudzień 2019	-	**14**

POZYCJA 2

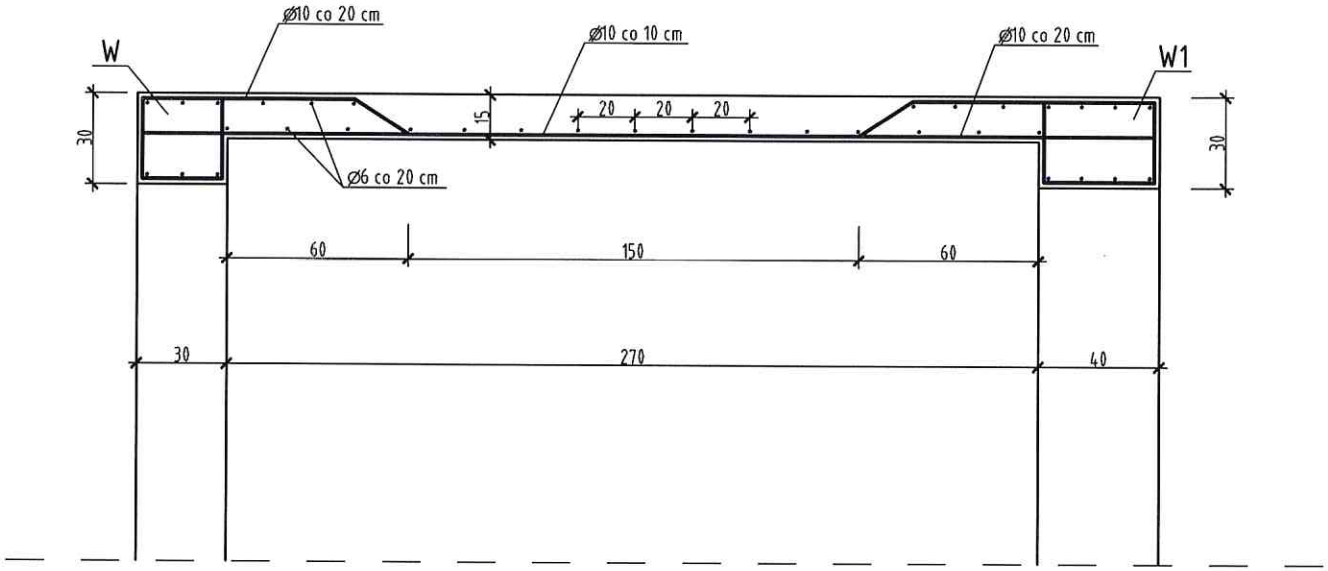

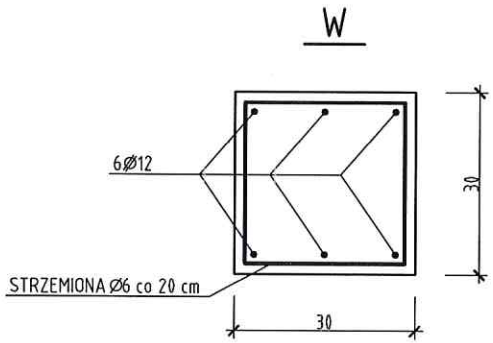

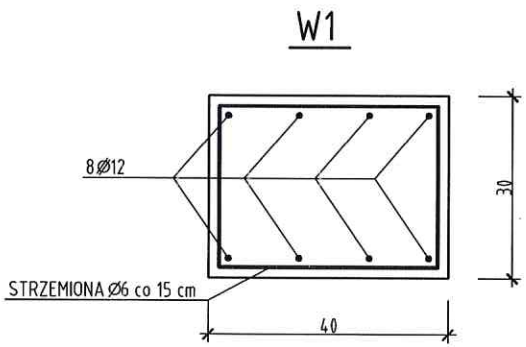

BETON C20/25
STAL ZBROJENIOWA KL. A-III (34GS)

STAROSTWO POWIATOWE
w JAŚLE
38-200 Jasło, ul. Rynek 18
tel./fax (13) 44 834 10

Obiekt	**Dom pogrzebowy w Warzycach**					
Adres	**dz. nr ewid. 949/7, Warzyce, gm. Jasło**					
Tytuł rysunku	**Wylewane żelbetowe elementy konstrukcyjne - pozycja 2**					
Projektant	Branża	Nr uprawnień	Podpis	Data	Skala	Nr rys.
mgr inż. Jan Bugała	konstr.-budowlana	ANB.V.7342-51/93		grudzień 2019	1:25	**15**

POZYCJA 3

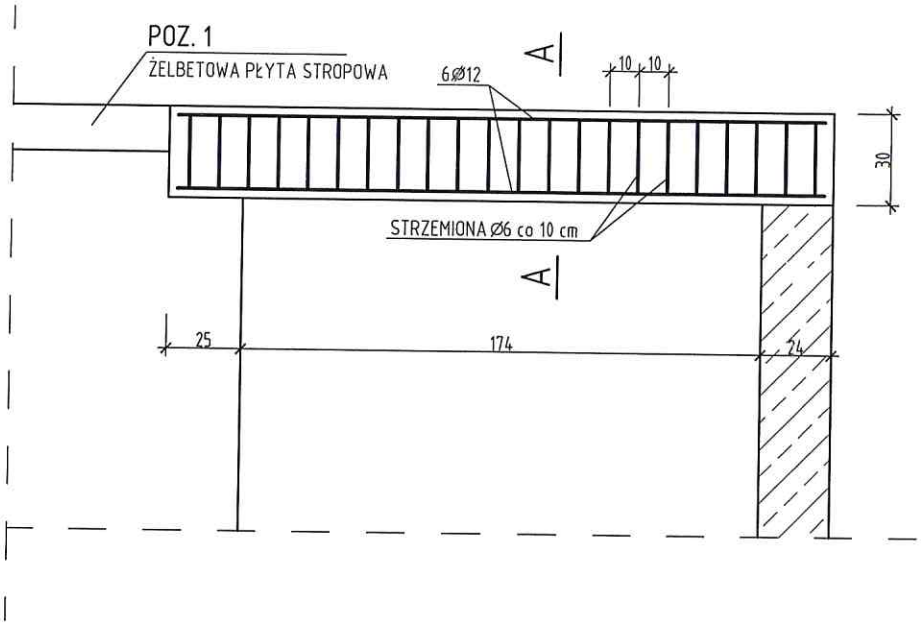

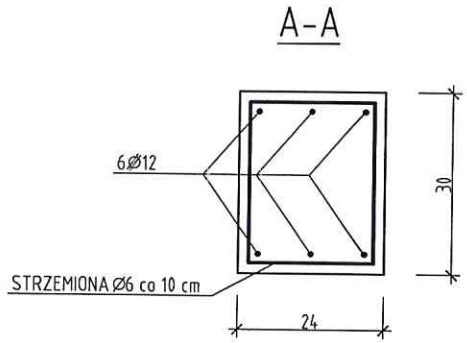

BETON C20/25
STAL ZBROJENIOWA KL. A-III (34GS)

Obiekt	Dom pogrzebowy w Warzycach					
Adres	dz. nr ewid. 949/7, Warzyce, gm. Jasło					
Tytuł rysunku	Wylewane żelbetowe elementy konstrukcyjne - pozycja 3					
Projektant	Branża	Nr uprawnień	Podpis	Data	Skala	Nr rys.
mgr inż. Jan Bugała	konstr.-budowlana	ANB.V.7342-51/93		grudzień 2019	1:25	16

POZYCJA 4 (4')

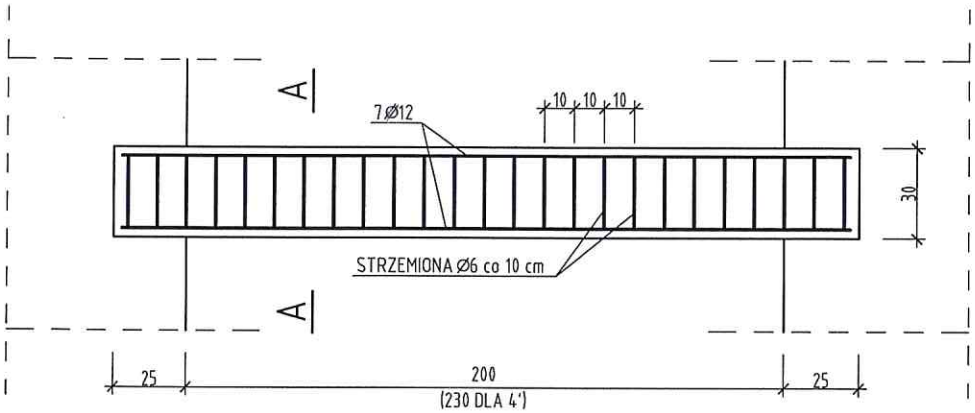

A-A

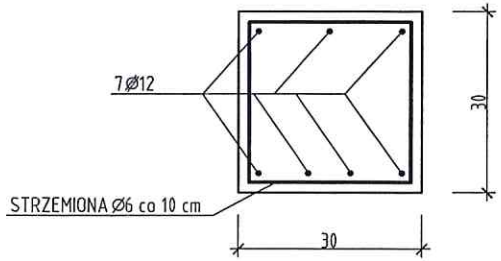

BETON C20/25
STAL ZBROJENIOWA KL. A-III (34GS)

Obiekt	**Dom pogrzebowy w Warzycach**					
Adres	**dz. nr ewid. 949/7, Warzyce, gm. Jasło**					
Tytuł rysunku	**Wylewane żelbetowe elementy konstrukcyjne - pozycja 4 (4')**					
Projektant	Branża	Nr uprawnień	Podpis	Data	Skala	Nr rys.
mgr inż. Jan Bugała	konstr.-budowlana	ANB.V.7342-51/93		grudzień 2019	1:25	17

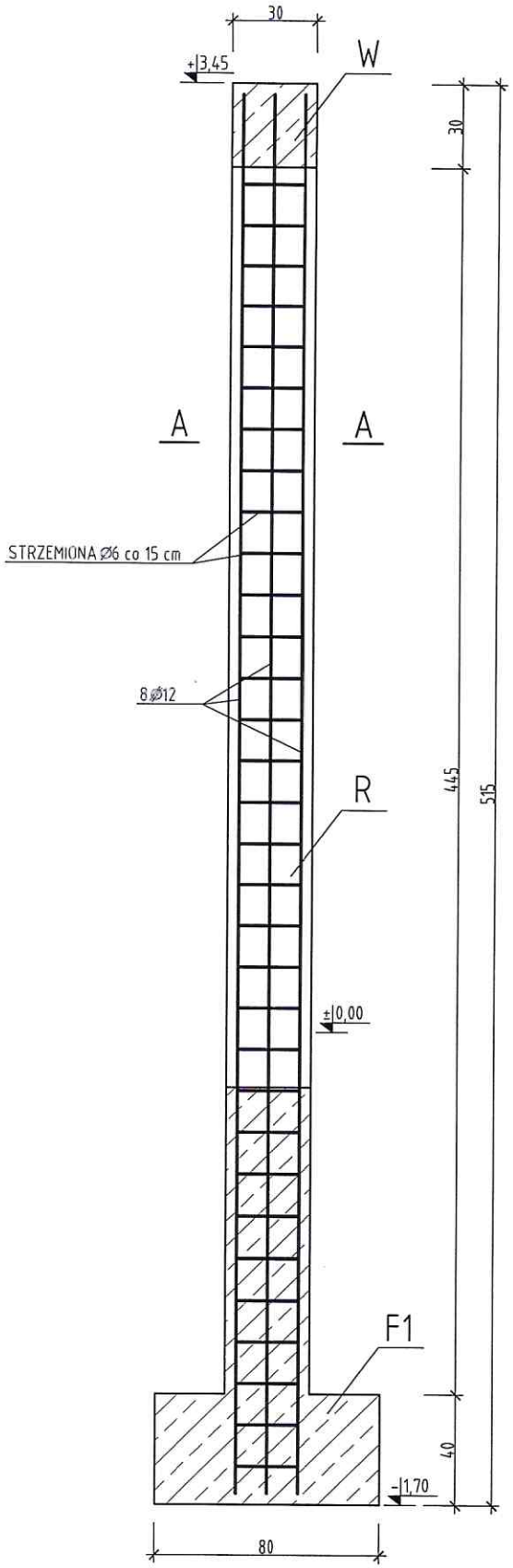

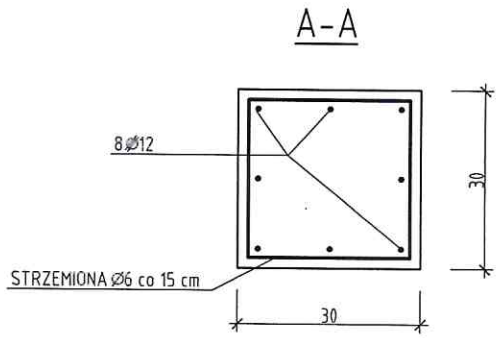

BETON C20/25
STAL ZBROJENIOWA KL. A-III (34GS)

Obiekt	**Dom pogrzebowy w Warzycach**					
Adres	**dz. nr ewid. 949/7, Warzyce, gm. Jasło**					
Tytuł rysunku	**Wylewane żelbetowe elementy konstrukcyjne - rdzenie**					
Projektant	Branża	Nr uprawnień	Podpis	Data	Skala	Nr rys.
mgr inż. Jan Bugała	konstr.-budowlana	ANB.V.7342-51/93		grudzień 2019	1:25	18

Aleksander Bólm
(imię i nazwisko)
31-481 Kraków ul. Eminescu 7
(dokładny adres)
AVW 972759
(numer dowodu osobistego lub innego dokumentu tożsamości i organ wydający)

OŚWIADCZENIE

Ja, niżej podpisany, jako projektant, w rozumieniu art. 20 i 21 ustawy z dnia 7 lipca 1994 r. - Prawo budowlane (tekst jedn. Dz.U. z 2003 r. Nr 207, poz. 2016 z późn. zm.) odpowiedzialny za cały projekt budowlany[1] [projektant opracowujący projekt zagospodarowania działki (terenu)[1], projektant opracowujący projekt architektoniczno-budowlany w zakresie[1]

projekt budowlany
(podać zakres opracowania)

sprawdzający projekt achitektoniczno-budowlany w zakresie[1]

j.w.
(podać zakres opracowania objętego sprawdzeniem)]

oświadczam, zgodnie z art. 20 ust. 4 wyżej powołanej ustawy, **że projekt budowlany**

Gmina Jerzo ul. Słowackiego 4 38-200 Jerzo
(podać nazwę i adres obiektu budowlanego, imię i nazwisko lub nazwę inwestora oraz jego adres)

Wanyce dz. nr. 949/7

został sporządzony zgodnie z obowiązującymi przepisami oraz zasadami wiedzy technicznej.

Wanyce 20.05.2020
(miejscowość, data)

(podpis)

MAŁOPOLSKA IZBA ARCHITEKTÓW RZECZYPOSPOLITEJ POLSKIEJ
Aleksander Bólm architekt
MP-0737

[1] Niepotrzebne skreślić

POLSKA
IZBA
INŻYNIERÓW
BUDOWNICTWA

Zaświadczenie

o numerze weryfikacyjnym:

PDK-VH8-ZHG-IPH *

Pan Jan Bugała o numerze ewidencyjnym PDK/BO/0379/02
adres zamieszkania Floriańska 235, 38-200 Jasło
jest członkiem Podkarpackiej Okręgowej Izby Inżynierów Budownictwa i posiada wymagane ubezpieczenie od odpowiedzialności cywilnej.
Niniejsze zaświadczenie jest ważne do dnia 2019-12-31.

Zaświadczenie zostało wygenerowane elektronicznie i opatrzone bezpiecznym podpisem elektronicznym weryfikowanym przy pomocy ważnego kwalifikowanego certyfikatu w dniu 2018-12-21 roku przez:

Grzegorz Dubik, Przewodniczący Rady Podkarpackiej Okręgowej Izby Inżynierów Budownictwa.

(Zgodnie art. 5 ust 2 ustawy z dnia 18 września 2001 r. o podpisie elektronicznym (Dz. U. 2001 Nr 130 poz. 1450) dane w postaci elektronicznej opatrzone bezpiecznym podpisem elektronicznym weryfikowanym przy pomocy ważnego kwalifikowanego certyfikatu są równoważne pod względem skutków prawnych dokumentom opatrzonym podpisami własnoręcznymi.)

* Weryfikację poprawności danych w niniejszym zaświadczeniu można sprawdzić za pomocą numeru weryfikacyjnego zaświadczenia na stronie Polskiej Izby Inżynierów Budownictwa www.piib.org.pl lub kontaktując się z biurem właściwej Okręgowej Izby Inżynierów Budownictwa.