BIURO PROJEKTÓW	Tomasz Bem Bem Projekt ul. Mickiewicza 10 63-840 Krobia	*telefon / e-mail* *513-279-528* *728-809-221* *starbem@wp.pl*

INWESTOR	***Gmina Kobylin*** ***ul. Rynek Marszałka J. Piłsudskiego 1, 63-740 Kobylin***

ZADANIE	***Przebudowa ulicy przy ulicy gen. Sikorskiego w Kobylinie***
ADRES	*działka nr 1909, 1862/1, 1818, 1851, 1873, 1842, 1883, obręb 0001 Miasto Kobylin, jedn. ewidencyjna 301202_4 Kobylin*
KATEGORIA OBIEKTU BUDOWLANEGO	**XXV**
STADIUM	***DOKUMENTACJA ZGŁOSZENIOWA***
BRANŻA	*drogowa, sanitarna*

	Numer uprawnień	Podpis
AUTOR PROJEKTU BRANŻA DROGOWA **mgr inż. Jakub Starczewski**	**WKP/0306/PWOD/13** **do projektowania bez ograniczeń w specjalności drogowej**	
PROJEKTANT BRANŻA SANITARNA **mgr inż. Maciej Zdziabek**	**WKP/0360/PWOS/12** **do projektowania bez ograniczeń w specjalności instalacyjnej**	

Oświadczenie: w/w opracowanie jest zgodne z umową i kompletne z punktu widzenia celu, któremu ma służyć.

Rozwiązania zawarte w przedmiotowym opracowaniu są chronione prawnie i stanowią wyłączną własność firmy
STARBEM Jakub Staczewski, Tomasz Bem S.C.
Bez pisemnej zgody właściciela nie mogą być kopiowane ani udostępniane osobom trzecim, jak również rozpowszechniane w innej formie.
(Ustawa z dnia 4 lutego 1994 r. o prawie autorskim i prawach pokrewnych, DZ.U. z 2019 r. poz. 1231 z późniejszymi zmianami)

Maj, 2023

DOKUMENTACJA ZGŁOSZENIOWA

ZAWARTOŚĆ DOKUMENTACJI

I. Dokumentacja formalno-prawna

II. Opis techniczny

III. Część rysunkowa

1. Plan orientacyjny
2. Projekt zagospodarowania terenu. Plansza zbiorcza
3. Plan sytuacyjny – branża drogowa
4. Plan sytuacyjny – kanalizacja deszczowa
5. Przekroje normalne
6. Zjazdy – przekrój normalny, rzut poziomy
7. Szczegóły konstrukcyjne
8. Profil podłużny
9. Profil podłużny – kanalizacja deszczowa
10. Studnia rewizyjna – kanalizacja deszczowa
11. Wpusty deszczowe
12. Posadowienie kanału w wykopie
13. Skrzyżowanie z istniejącym uzbrojeniem

IV. Opinie, uzgodnienia, pozwolenia i inne dokumenty

I. Dokumentacja formalno-prawna

OŚWIADECZNIE PROJEKTANTA

Na podstawie art. 34 ust. 3d pkt. 3 ustawy z dnia 7 lipca 1994 r. *Prawo budowlane*

(t.j. Dz. U. z 2021 r, poz. 2351, z późn. zm.),

OŚWIADCZAM

że dokumentacja projektowa: ***„Przebudowa ulicy przy ulicy Gen. Sikorskiego w Kobylinie”*** została sporządzona zgodnie z obowiązującymi przepisami oraz zasadami wiedzy technicznej.

AUTOR PROJEKTU	mgr inż. Jakub Starczewski	UPR. W SPEC. DROGOWEJ WKP/0306/PWOD/13	
PROJEKTANT	mgr inż. Maciej Zdziabek	UPR. W SPEC. INSTALACYJNEJ WKP/0360/PWOS/12	

WIELKOPOLSKA
OKRĘGOWA
IZBA
INŻYNIERÓW
BUDOWNICTWA

OKRĘGOWA KOMISJA KWALIFIKACYJNA

sygn. akt WOIIB-OKK-DP-DW-0054-0055-101/2013 Poznań, dnia 17 grudnia 2013 r.

DECYZJA

Na podstawie art. 24 ust. 1 pkt 2 ustawy z dnia 15 grudnia 2000 r. o samorządach zawodowych architektów, inżynierów budownictwa oraz urbanistów (Dz. U. z 2001 r. Nr 5 poz. 42, z późn. zm.) i art. 12 ust. 1 pkt 1-5, art.12 ust. 3 i 4, art.13 ust. 1 pkt 1 i 2 oraz ust. 3 i 4, art. 14 ust. 1 pkt 2a ustawy z dnia 7 lipca 1994 r. Prawo budowlane (tekst jednolity: Dz. U. z 2010 r. Nr 243 poz. 1623 z późn. zm.) oraz § 18 ust. 1 rozporządzenia Ministra Transportu i Budownictwa z dnia 28 kwietnia 2006 r. w sprawie samodzielnych funkcji technicznych w budownictwie (Dz. U. Nr 83 poz. 578 z późn. zm.)

decyzją Okręgowej Komisji Kwalifikacyjnej WOIIB
otrzymuje

Pan
Jakub Miłosz Starczewski

magister inżynier
kierunek: Budownictwo
urodzony dnia 09 stycznia 1982 r. w Rawiczu

UPRAWNIENIA BUDOWLANE
nr ewidencyjny WKP/0306/PWOD/13

do projektowania i kierowania robotami budowlanymi bez ograniczeń w specjalności drogowej

UZASADNIENIE

W związku z uwzględnieniem w całości żądania strony, na podstawie art. 107 § 4 K.p.a. odstępuje się od uzasadnienia decyzji. Zakres nadanych uprawnień budowlanych wskazano na odwrocie decyzji.

Pouczenie

1. Podstawą do wykonywania samodzielnych funkcji technicznych w budownictwie stanowi wpis do centralnego rejestru Głównego Inspektora Nadzoru Budowlanego oraz wpis na listę członków właściwej izby samorządu zawodowego.
2. Od niniejszej decyzji służy odwołanie do Krajowej Komisji Kwalifikacyjnej Polskiej Izby Inżynierów Budownictwa w Warszawie, za pośrednictwem Wielkopolskiej Okręgowej Komisji Kwalifikacyjnej Wielkopolskiej Okręgowej Izby Inżynierów Budownictwa w Poznaniu w terminie 14 dni od daty jej doręczenia.

Przewodniczący
Okręgowej Komisji Kwalifikacyjnej WOIIB

dr inż. Daniel Pawlicki

Na podstawie art.12 ust.1 pkt 1, 2, 3, 4 i 5 oraz art. 13 ust. 3 i 4 ustawy Prawo budowlane Pan Jakub Miłosz Starczewski jest upoważniony w specjalności drogowej do:
- projektowania, sprawdzania projektów budowlanych w specjalności objętej niniejszymi uprawnieniami i sprawowania nadzoru autorskiego,
- kierowania budową lub innymi robotami budowlanymi,
- kierowania wytwarzaniem konstrukcyjnych elementów budowlanych oraz nadzoru i kontroli technicznej wytwarzania tych elementów,
- wykonywania nadzoru inwestorskiego,
- sprawowania kontroli technicznej utrzymania obiektów budowlanych

bez ograniczeń.

Zgodnie z § 18 ust.1 rozporządzenia Ministra Transportu i Budownictwa z dnia 28 kwietnia 2006 r. w sprawie samodzielnych funkcji technicznych w budownictwie, niniejsze uprawnienia upoważniają do projektowania obiektu budowlanego i kierowania robotami budowlanymi związanymi z obiektem budowlanym, takim jak:
- droga, w rozumieniu przepisów o drogach publicznych, z wyłączeniem drogowych obiektów inżynierskich oprócz przepustów,
- droga dla ruchu i postoju statków powietrznych oraz przepust.

Na podstawie § 15 rozporządzenia Ministra Transportu i Budownictwa z dnia 28 kwietnia 2006 r. w sprawie samodzielnych funkcji technicznych w budownictwie, uprawnienia do projektowania stanowią podstawę do sporządzania projektu zagospodarowania działki lub terenu w zakresie w/w specjalności.

Skład orzekający
Okręgowej Komisji Kwalifikacyjnej

Przewodniczący – dr inż. Daniel Pawlicki: .....

Członek Komisji – dr inż. Andrzej Barczyński.....

Członek Komisji – mgr inż. Szczepan Mikurenda:.....

Otrzymują:
1. Pan Jakub Miłosz Starczewski
   63-900 Rawicz, ul. Wały Jarosława Dąbrowskiego 6/6A
2. Okręgowa Rada Izby
3. Główny Inspektor Nadzoru Budowlanego
4. a/a

WIELKOPOLSKA
OKRĘGOWA
IZBA
INŻYNIERÓW
BUDOWNICTWA

OKRĘGOWA KOMISJA KWALIFIKACYJNA

sygn. akt: WOIIB-OKK-SP-SW-0054-0055-223/2012

Poznań, dnia 20 grudnia 2012 r.

DECYZJA

Na podstawie art. 24 ust. 1 pkt 2 ustawy z dnia 15 grudnia 2000 r. o samorządach zawodowych architektów, inżynierów budownictwa oraz urbanistów (Dz. U. z 2001 r. Nr 5 poz. 42, z późn. zm.) i art. 12 ust. 1 pkt 1-5, art. 12 ust. 3 i 4, art. 13 ust. 1 pkt 1 i 2 oraz ust. 3 i 4, art. 14 ust. 1 pkt 4 ustawy z dnia 7 lipca 1994 r. Prawo budowlane (tekst jednolity: Dz. U. z 2010 r. Nr 243 poz. 1623 z późn. zm.) oraz § 23 ust. 1 rozporządzenia Ministra Transportu i Budownictwa z dnia 28 kwietnia 2006 r. w sprawie samodzielnych funkcji technicznych w budownictwie (Dz. U. Nr 83 poz. 578 z późn. zm.)

decyzją Okręgowej Komisji Kwalifikacyjnej WOIIB
otrzymuje

Pan
Maciej Zdziabek

magister inżynier
kierunek: Inżynieria Środowiska
urodzony dnia 23 listopada 1982 r. w Lesznie

UPRAWNIENIA BUDOWLANE
nr ewidencyjny WKP/0360/PWOS/12

do projektowania i kierowania robotami budowlanymi bez ograniczeń w specjalności instalacyjnej w zakresie sieci, instalacji i urządzeń cieplnych, wentylacyjnych, gazowych, wodociągowych i kanalizacyjnych

UZASADNIENIE

W związku z uwzględnieniem w całości żądania strony, na podstawie art. 107 § 4 K.p.a. odstępuje się od uzasadnienia decyzji. Zakres nadanych uprawnień budowlanych wskazano na odwrocie decyzji.

Pouczenie

1. Podstawą do wykonywania samodzielnych funkcji technicznych w budownictwie stanowi wpis do centralnego rejestru Głównego Inspektora Nadzoru Budowlanego oraz wpis na listę członków właściwej izby samorządu zawodowego.
2. Od niniejszej decyzji służy odwołanie do Krajowej Komisji Kwalifikacyjnej Polskiej Izby Inżynierów Budownictwa w Warszawie, za pośrednictwem Wielkopolskiej Okręgowej Komisji Kwalifikacyjnej Wielkopolskiej Okręgowej Izby Inżynierów Budownictwa w Poznaniu w terminie 14 dni od daty jej doręczenia.

WIELKOPOLSKA OKRĘGOWA IZBA INŻYNIERÓW BUDOWNICTWA

Przewodniczący
Okręgowej Komisji Kwalifikacyjnej WOIIB

dr inż. Daniel Pawlicki

Na podstawie art.12 ust.1 pkt 1-5 oraz art. 13 ust.3 i 4 ustawy Prawo budowlane Pan Maciej Zdziabek jest upoważniony w specjalności instalacyjnej w zakresie sieci, instalacji i urządzeń cieplnych, wentylacyjnych, gazowych, wodociągowych i kanalizacyjnych do:

- projektowania, sprawdzania projektów budowlanych w specjalności objętej niniejszymi uprawnieniami i sprawowania nadzoru autorskiego,
- kierowania budową lub innymi robotami budowlanymi,
- kierowania wytwarzaniem konstrukcyjnych elementów budowlanych oraz nadzoru i kontroli technicznej wytwarzania tych elementów,
- wykonywania nadzoru inwestorskiego,
- sprawowania kontroli technicznej utrzymania obiektów budowlanych

bez ograniczeń.

Zgodnie z § 23 ust.1 rozporządzenia Ministra Transportu i Budownictwa z dnia 28 kwietnia 2006 r. w sprawie samodzielnych funkcji technicznych w budownictwie, niniejsze uprawnienia budowlane uprawniają do projektowania obiektu budowlanego i kierowania robotami budowlanymi związanymi z obiektem budowlanym, takim jak: sieci i instalacje cieplne, wentylacyjne, gazowe, wodociągowe i kanalizacyjne, z doborem właściwych urządzeń w projekcie budowlanym oraz ich instalowaniem w procesie budowy lub remontu.

Na podstawie § 15 rozporządzenia Ministra Transportu i Budownictwa z dnia 28 kwietnia 2006 r. w sprawie samodzielnych funkcji technicznych w budownictwie, uprawnienia do projektowania stanowią podstawę do sporządzania projektu zagospodarowania działki lub terenu w zakresie w/w specjalności.

Skład orzekający
Okręgowej Komisji Kwalifikacyjnej

Przewodniczący – dr inż. Daniel Pawlicki: .....

Członek Komisji – dr inż. Andrzej Barczyński.....

Członek Komisji – mgr inż. Szczepan Mikurenda:.....

Otrzymują:

1. Pan Maciej Zdziabek
   ul. Orzeszkowej 28, 64-030 Śmigiel
2. Okręgowa Rada Izby
3. Główny Inspektor Nadzoru Budowlanego
4. a/a

POLSKA
IZBA
INŻYNIERÓW
BUDOWNICTWA

Zaświadczenie

o numerze weryfikacyjnym:

WKP-HHY-I51-T9M *

Pan Jakub Miłosz Starczewski o numerze ewidencyjnym WKP/BD/0130/14
adres zamieszkania Niedźwiadki 11, 63-900 Rawicz
jest członkiem Wielkopolskiej Okregowej Izby Inżynierów Budownictwa i posiada wymagane ubezpieczenie od odpowiedzialności cywilnej.
Niniejsze zaświadczenie jest ważne od 2023-05-01 do 2024-04-30.

Zaświadczenie zostało wygenerowane elektronicznie i opatrzone bezpiecznym podpisem elektronicznym weryfikowanym przy pomocy ważnego kwalifikowanego certyfikatu w dniu 2023-04-14 roku przez:

Andrzej Kulesa, Przewodniczący Rady Wielkopolskiej Okregowej Izby Inżynierów Budownictwa.

(Zgodnie z art. 78^1 K.c.
§ 1. Do zachowania elektronicznej formy czynności prawnej wystarcza złożenie oświadczenia woli w postaci elektronicznej i opatrzenie go kwalifikowanym podpisem elektronicznym.
§ 2. Oświadczenie woli złożone w formie elektronicznej jest równoważne z oświadczeniem woli złożonym w formie pisemnej.)

* Weryfikację poprawności danych w niniejszym zaświadczeniu można sprawdzić za pomocą numeru weryfikacyjnego zaświadczenia na stronie Polskiej Izby Inżynierów Budownictwa www.piib.org.pl lub kontaktując się z biurem właściwej Okręgowej Izby Inżynierów Budownictwa.

POLSKA
IZBA
INŻYNIERÓW
BUDOWNICTWA

Zaświadczenie

o numerze weryfikacyjnym:

WKP-W3R-EJ2-8L7 *

Pan Maciej Zdziabek o numerze ewidencyjnym WKP/IS/0123/13
adres zamieszkania ul. Chabrowa 17A, 64-113 Wojnowice
jest członkiem Wielkopolskiej Okregowej Izby Inżynierów Budownictwa i posiada wymagane ubezpieczenie od odpowiedzialności cywilnej.
Niniejsze zaświadczenie jest ważne od 2023-05-01 do 2024-04-30.

Zaświadczenie zostało wygenerowane elektronicznie i opatrzone bezpiecznym podpisem elektronicznym weryfikowanym przy pomocy ważnego kwalifikowanego certyfikatu w dniu 2023-04-21 roku przez:

Andrzej Kulesa, Przewodniczący Rady Wielkopolskiej Okregowej Izby Inżynierów Budownictwa.

(Zgodnie z art. 78^1 K.c.
§ 1. Do zachowania elektronicznej formy czynności prawnej wystarcza złożenie oświadczenia woli w postaci elektronicznej i opatrzenie go kwalifikowanym podpisem elektronicznym.
§ 2. Oświadczenie woli złożone w formie elektronicznej jest równoważne z oświadczeniem woli złożonym w formie pisemnej.)

* Weryfikację poprawności danych w niniejszym zaświadczeniu można sprawdzić za pomocą numeru weryfikacyjnego zaświadczenia na stronie Polskiej Izby Inżynierów Budownictwa www.piib.org.pl lub kontaktując się z biurem właściwej Okręgowej Izby Inżynierów Budownictwa.

II. Opis techniczny

OPIS TECHNICZNY

PRZEBUDOWA ULICY PRZY ULICY GEN. SIKORSKIEGO W KOBYLINIE

Zawartość opisu technicznego

1. Podstawa opracowania
2. Cel i zakres opracowania
3. Stan istniejący
4. Stan projektowany
   - Plan sytuacyjny
   - Zestawienie powierzchni oraz charakterystyka podstawowych elementów obiektu
   - Projektowane parametry techniczne drogi
   - Konstrukcja przebudowywanej drogi
   - Kolizje z istniejącym uzbrojeniem terenu
   - Odwodnienie
   - Ochrona środowiska
   - Ochrona dziedzictwa kulturowego i zabytków oraz dóbr kultury współczesnej
   - Wymagania ogólne i szczegółowe wykonania robót drogowych

1. Podstawa opracowania

- Uzgodnienia z inwestorem w sprawie rozwiązań projektowych.
- Mapa sytuacyjno–wysokościowa do celów projektowych w skali 1:500 opracowana przez firmę Kpg Grzegorz Zygmunt, ul. Powstańców Wielkopolskich 22, 63-840 Krobia – reprezentowaną przez Zenona Kaźmierczaka – geodetę posiadającego świadectwo nr 2641.
- Rozporządzenie Ministra Transportu i Gospodarki Morskiej z dnia 2 marca 1999 roku (T.J. Dz. U. z 2016 r., poz. 124 ze zm.) w sprawie warunków technicznych, jakim powinny odpowiadać drogi publiczne i ich usytuowanie,
- Ustawa z dnia 7 lipca 1994 roku prawo budowlane,
- Rozporządzenie Ministra Rozwoju i Technologii z dnia 20 grudnia 2021 roku (t.j. Dz. U. z 2021 r., poz. 2454) w sprawie szczegółowego zakresu i formy dokumentacji projektowej, specyfikacji technicznych wykonania i odbioru robót budowlanych oraz programu funkcjonalno-użytkowego.

2. Cel i zakres opracowania

Przedmiotem niniejszego opracowania jest przebudowa ulicy przy ulicy Gen. Sikorskiego w Kobylinie.

3. Stan istniejący

Obecnie ulica gen. Sikorskiego w Kobylinie stanowią drogę utwardzoną betonem asfaltowym i w części kostką brukową betonową. Jezdnia jest ograniczona krawężnikiem betonowym. Na ulicy nie występują chodniki.

Przedmiotowa inwestycja zlokalizowana jest na działkach nr 1909, 1862/1, 1818, 1851, 1873, 1842, 1883, obręb 0001 Miasto Kobylin. W pasie drogowym oraz w jego sąsiedztwie zlokalizowano: sieć wodociągową, sieci elektroenergetyczne, sieć gazową, sieć telekomunikacyjną, kanalizację sanitarną i kanalizację deszczową.

4. Stan projektowany

4.1. Plan sytuacyjny

Projekt przewiduje przebudowę ulicy gen. Sikorskiego o długości 186,38 m. W ramach przebudowy wykonana zostanie jezdnia o szerokości 5,0 m z kostki brukowej betonowej grubości 8 cm w kolorze szarym. Nawierzchnia projektowanej jezdni zostanie ograniczona krawężnikiem betonowym najazdowym o wymiarach 15x22 cm koloru szarego. Przy zewnętrznych krawędziach jezdni ułożony zostanie ściek dwurzędowy z kostki betonowej typu cegła koloru szarego. Ponadto na części jezdni zostanie przełożona istniejąca kostka brukowa. Po obu stronach jezdni zostaną wykonane chodniki o szerokości min. 1,80 m z kostki brukowej betonowej szarej grubości 8 cm ograniczone od strony zieleni obrzeżem betonowym o wymiarach 8x20 cm koloru szarego. Zjazdy na posesje zaprojektowano z kostki brukowej betonowej czerwonej/grafitowej o grubości

8 cm ograniczone od strony posesji i zieleni opornikiem betonowym szarym o wymiarach 12x25 cm.

Odwodnienie jezdni odbywać będzie się za pomocą wpustów ulicznych podłączonych przykanalikami do projektowanej sieci kanalizacji deszczowej. Kanalizacja zostanie wpięta do istniejącej sieci DN500 mm, poprzez przebudowywaną studnię o rzędnych 104.85/103.71.

4.2. Zestawienie powierzchni oraz charakterystyka podstawowych elementów obiektu.

- Długość jezdni - 186,38 m
- Nawierzchnia jezdni - 974,00 m^2
- Nawierzchnia jezdni do przełożenia - 122,00 m^2
- Nawierzchnia chodnika - 512,00 m^2
- Nawierzchnia zjazdów - 155,00 m^2
- Kanalizacja deszczowa z rur PVC litych SN12 Ø400 mm - 68,5 mb
- Kanalizacja deszczowa z rur PVC litych SN8 Ø400 mm - 91,5 mb
- Kanalizacja deszczowa z rur PVC litych SN12 Ø315 mm - 11,5 mb
- Kanalizacja deszczowa z rur PVC litych SN8 Ø315 mm - 14,5 mb
- Przykanaliki deszczowe z rur PVC litych SN12 Ø160 mm - 58,0 mb
- Wpusty deszczowe jezdniowe - 19 szt.
- Studnie rewizyjne DN1200 mm - 1 szt.
- Studnie rewizyjne DN1000 mm - 9 szt.

4.3. Projektowane parametry techniczne drogi.

- Droga − droga publiczna,
- Klasa drogi − L (lokalna),
- Kategoria ruchu − KR1,
- Droga jednojezdniowa − dwukierunkowa
- Szerokość nawierzchni jezdni − 5,0 m,
- Szerokość pasa ruchu − 2,5 m,
- Rodzaj nawierzchni jezdni − betonowa kostka brukowa,
- Spadek poprzeczny jezdni − 2% daszkowy,
  2% jednostronny,
- Szerokość zjazdów − zgodnie z PZT,
- Rodzaj nawierzchni zjazdu − betonowa kostka brukowa
- Spadek podłużny zjazdów − 0,5%-5%,
- Obramowanie jezdni − krawężnik betonowy najazdowy 15x22cm,
- Wpusty uliczne krawężnikowe − bet. C35/45 DN500 mm
- Przykanaliki deszczowe − PVC lite SN8 Ø160 mm
- Kanalizacja deszczowa − PVC lite SN8, SN12, Ø400 mm, Ø315mm,
- Studnia rewizyjna − bet. C35/45 DN1200 mm, DN1000 mm

4.4. Teren inwestycji

Przebudowa prowadzona będzie na działkach o nr ewid.: nr 1909, 1862/1, 1818, 1851, 1873, 1842, 1883, obręb 0001 Miasto Kobylin, jedn. ewidencyjna 301202_4 Kobylin w granicach istniejącego pasa drogowego drogi.

4.5. Konstrukcja jezdni:

- 8 cm – nawierzchnia jezdni z kostki betonowej,
- 3-5 cm − podsypka cementowo-piaskowa/miał kamienny,
- 20 cm − podbudowa zasadnicza z KŁSM o ciągłym uziarnieniu 0/31,5 mm,
- 15 cm – podbudowa pomocnicza z gruntu stabilizowanego cementem klasy C3/4,
- jezdnia zostanie ograniczona krawężnikiem betonowym najazdowym 15×22×100 cm na ławie betonowej z betonu klasy C12/15,
- przy krawężniku zostanie wykonany ściek przykrawężnikowy dwurzędowy z kostki brukowej betonowej typu cegła o grubości 8 cm.

4.6. Konstrukcja zjazdu:

- 8 cm – nawierzchnia jezdni z kostki betonowej,
- 3-5 cm – podsypka cementowo-piaskowa/miał kamienny,
- 20 cm – podbudowa zasadnicza z KŁSM o ciągłym uziarnieniu 0/31,5 mm,
- 15 cm − warstwa ulepszonego podłoża z gruntu stabilizowanego cementem, klasy C3/4 (Rm ≤ 2,5 MPa),
- zjazdy zostaną ograniczone opornikiem betonowym 12x25x100 cm na ławie betonowej z betonu klasy C12/15 oraz od strony jezdni krawężnikiem betonowym najazdowym 15×22×100 cm na ławie betonowej z betonu klasy C12/15.

4.7. Konstrukcja chodnika:

- 8 cm – nawierzchnia jezdni z kostki betonowej,
- 3-5 cm – podsypka cementowo-piaskowa/miał kamienny,
- 20 cm − podbudowa zasadnicza z KŁSM o ciągłym uziarnieniu 0/31,5 mm,
- 15 cm − warstwa ulepszonego podłoża z gruntu stabilizowanego cementem, klasy C3/4 (Rm ≤ 2,5 MPa),

Chodniki zostaną ograniczone od strony zieleni obrzeżem betonowym 8x20x100 cm na ławie betonowej z betonu klasy C8/10 oraz od strony jezdni krawężnikiem betonowym najazdowym 15×22×100 cm na ławie betonowej z betonu klasy C12/15.

4.8. Kolizje z istniejącym uzbrojeniem terenu

W obrębie przebudowywanej drogi dojazdowej występują następujące sieci uzbrojenia terenu:

- Sieć **ks**. Zachować ostrożność podczas wykonywania pracy przy użyciu sprzętu.
- Sieć **kd.** Zachować ostrożność podczas wykonywania pracy przy użyciu sprzętu.
- Sieć **e.** Zachować ostrożność podczas wykonywania pracy przy użyciu sprzętu.
- Sieć **g.** Zachować ostrożność podczas wykonywania pracy przy użyciu sprzętu.
- Sieć **w**. Zachować ostrożność podczas wykonywania pracy przy użyciu sprzętu.
- Sieć **t.** Zachować ostrożność podczas wykonywania pracy przy użyciu sprzętu.
- Nie wyklucza się występowania innych urządzeń obcych, których nie przedstawiają podkłady geodezyjne. Zakres robót objętych dokumentacją nie powinien powodować kolizji z prawidłowo ułożonymi sieciami infrastruktury podziemnej.

4.9. Odwodnienie

Odwodnienie jezdni odbywać będzie się za pomocą wpustów ulicznych podłączonych przykanalikami do projektowanej sieci kanalizacji deszczowej. Kanalizacja zostanie wpięta do istniejącej sieci DN500 mm, poprzez przebudowywaną studnię o rzędnych 104.85/103.71.

Projektowane kanały na sieci kanalizacji deszczowej należy wykonać z rur PVC litych SN12, SN8, o średnicach Ø 400 mm, 315 mm, o sztywności obwodowej 12 i 8 kN/m2, łączone na uszczelkę. Projektowane średnice kolektorów zapewnią w całości odwodnienie przebudowywanej drogi. W celu przechwycenia wód opadowych z powierzchni przebudowywanego pasa drogi zaprojektowano wpusty deszczowe z betonu C35/45, o średnicy DN 500 mm, z nasadami żeliwnymi, klasy D400, zgodnie z PN-EN 124:2000. Zaprojektowano nasady wpustowe płaskie (jezdniowe). Wpusty powinny być wykonane z osadnikiem o głębokości 0,7 m, a także powinny zawierać kosz do wyłapywania liści. Zaprojektowano również przykanaliki z rur PVC litych o średnicy zewn. Ø 160 mm, o sztywności obwodowej 12 kN/m2, łączone na uszczelkę, stanowiące połączenie projektowanych wpustów deszczowych i odwodnienia liniowego z projektowaną siecią kanalizacji deszczowej. Studnie rewizyjne zaprojektowano z betonu C35/45, o średnicy DN1200 mm oraz DN1000 mm. Studnie z betonu wibroprasowanego, wodoszczelnego, W8, mrozoodpornego F=150, nasiąkliwość do 4%, łączone na uszczelkę z kompletną: kinetą, komin włazowy ze stopniami złazowymi, zwężka betonowa DN1200/600 oraz DN1000/600, właz żeliwny z wypełnieniem betonowym - klasy D400, zgodnie z PN-EN 124:2000.

Zestawienie ilościowe oraz charakterystyka podstawowych elementów obiektu:

- Kanalizacja deszczowa z rur PVC litych SN12 Ø400 mm - 68,5 mb
- Kanalizacja deszczowa z rur PVC litych SN8 Ø400 mm - 91,5 mb
- Kanalizacja deszczowa z rur PVC litych SN12 Ø315 mm - 11,5 mb
- Kanalizacja deszczowa z rur PVC litych SN8 Ø315 mm - 14,5 mb
- Przykanaliki deszczowe z rur PVC litych SN12 Ø160 mm - 58,0 mb
- Wpusty deszczowe jezdniowe - 19 szt.
- Studnie rewizyjne DN1200 mm - 1 szt.
- Studnie rewizyjne DN1000 mm - 9 szt.

Wpusty powinny być z osadnikiem gł. 70 cm o średnicy DN500. Miejsce lokalizacji oraz rzędne projektowanych wpustów deszczowych przedstawiono na planie sytuacyjnym.

Studzienki wpustowe wykonać w wersji betonowej, z betonu C35/45, z nasadą żeliwną jezdniową klasy D400,zgodnie z PN-EN124:2000. Studzienki wyposażyć w kosze do wyłapywania liści.

Studzienki należy posadowić na warstwie podsypki piaskowej grubości 20 cm.

Rury PVC Ø400 mm, Ø315 mm, Ø160 mm, lite SN8, SN12, ułożone na podsypce piaskowej o grubości 10 cm. Obsypka gr. 30 cm i zasypka z piasku nowo dowiezionego.

4.10. Ochrona środowiska

Inwestycja nie będzie miała negatywnego wpływu na środowisko.

4.11. Ochrona dziedzictwa kulturowego i zabytków oraz dóbr kultury współczesnej

Inwestycja nie jest zlokalizowana na terenie wpisanym do rejestru zabytków.

4.12. Wymagania ogólne i szczegółowe wykonania robót drogowych

Wymagania ogólne

Roboty należy wykonać zgodnie z warunkami określonymi w decyzji o pozwoleniu na budowę i wymaganiami Prawa Budowlanego,

- roboty należy wykonać zgodnie z dokumentacją projektową,
- w czasie prowadzenia robót należy przestrzegać przepisów i norm dotyczących ochrony środowiska naturalnego,
- w czasie prowadzenia robót należy przestrzegać przepisów ochrony przeciw pożarowej, bhp, ochrony interesów osób trzecich a w szczególności zapewnić, w miarę możliwości dojazd do posesji
- w czasie prowadzenia robót należy przestrzegać wszystkie przepisy związane z wykonywanymi robotami.

Wymagania szczegółowe

Warunki techniczne wykonania i odbioru robót zawierają Polskie Normy i normy branżowe oraz specyfikacje techniczne robót podane przez zleceniodawcę.

Wymagania dla materiałów przeznaczonych do robót, jakości, obmiaru i odbioru zawierają Polskie Normy i normy branżowe lub aprobaty techniczne IBDiM. oraz Rozporządzenie Ministra Transportu i Gospodarki Morskiej z dnia 2 marca 1999 r, Dz. U. nr 43.

Wykonawca jest zobowiązany do dochowania należytej staranności w podejmowanych działaniach. Roboty budowlano-montażowe winien wykonywać ściśle w oparciu o projekt techniczny oraz szczegółowe specyfikacje techniczne wykonania i odbioru robót.

Opracował:
mgr inż. Jakub Starczewski

III. Część rysunkowa

lokalizacja zadania

Tomasz Bem BEM Projekt ul. Adama Mickiewicza 10, 63-840 Krobia (Tel 728-809-221)				
Nazwa zadania	Przebudowa ulicy przy ulicy Gen. Sikorskiego w Kobylinie			
Inwestor	Gmina Kobylin, Rynek Marszałka J. Piłsudskiego 1; 63-740 Kobylin		Stadium	Dokumentacja zgłoszeniowa
Adres obiektu	ul. gen. W. Sikorskiego; 63-740 Kobylin		Skala	1:25000
Rysunek	**PLAN ORIENTACYJNY**		Rysunek nr	1
			Data oprac.	11/04/2023
Funkcja	Tytuł, imię i nazwisko	Specjalność	Nr upr. bud.	Podpis
Autor projektu	mgr inż. Jakub Starczewski	Drogowa	WKP/0306/PWOD/13	

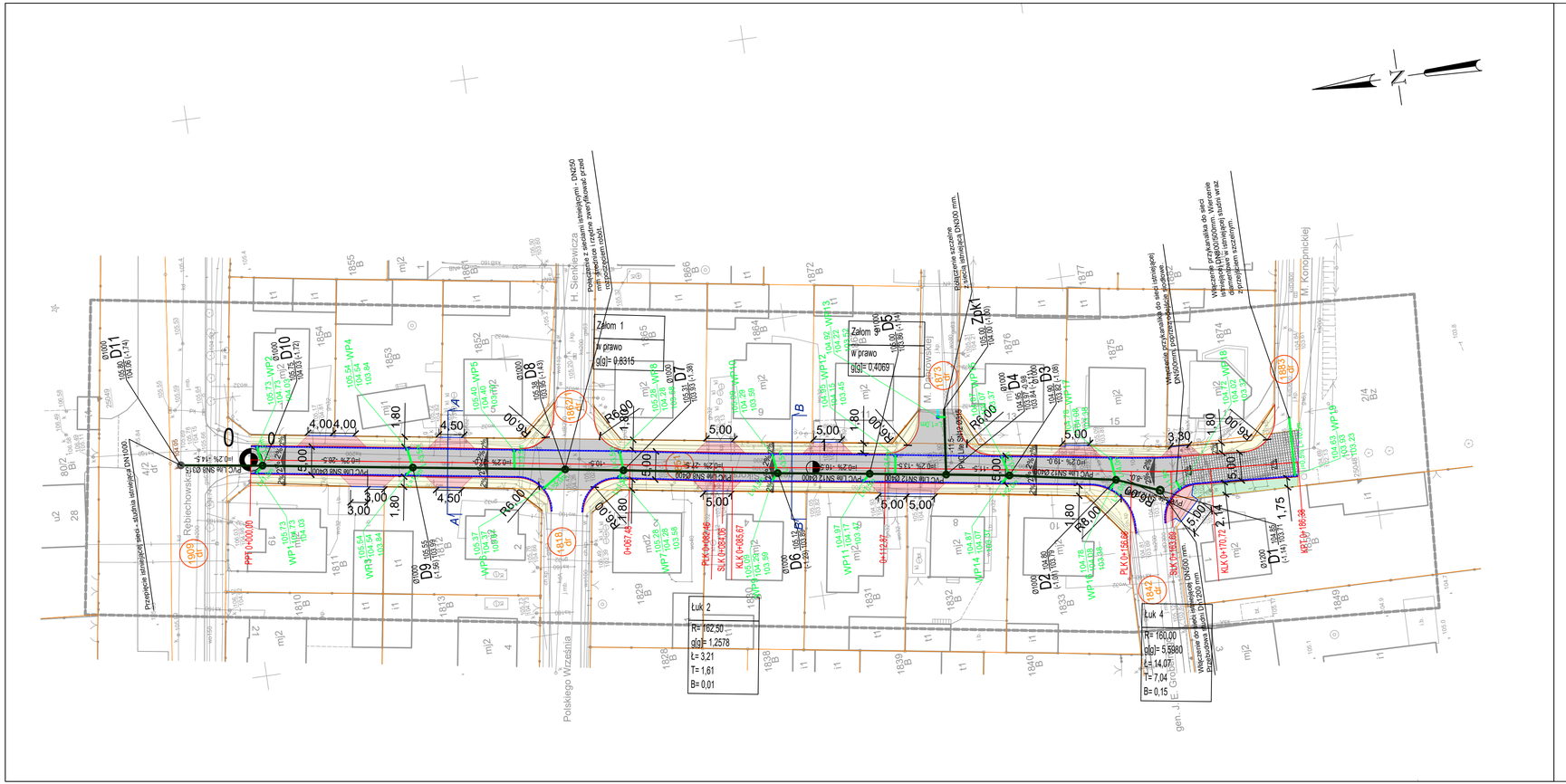

MAPA DO CELÓW PROJEKTOWYCH

Oznaczenie kancelaryjne zgłoszenia pracy geodezyjnej		GG.6640.842.2022
Miejscowość		Kobylin
Jednostka ewidencyjna	identyfikator	301202_4
	nazwa	Kobylin - miasto
Obręb ewidencyjny	identyfikator	0001
	nazwa	Kobylin
Skala mapy		1:500
Nazwa układu współrzędnych	prostokątnych płaskich	2000_18
	wysokości	PL-EVRF2007-NH
Oznaczenie granic obszaru, który był przedmiotem aktualizacji		— — — — — —
Oznaczenie i informacje o służebnościach gruntowych mających wpływ na zagospodarowanie gruntów zlokalizowanych w granicach projektowanej inwestycji		nie badano
Oznaczenie i symbol konturu użytku gruntowego, który nie jest ujawniony w bazie danych ewidencji gruntów i budynków		nie badano
Data opracowania mapy		05-04-2023

Kpg Grzegorz Zygmunt
ul. Powstańców Wielkopolskich 22, 63-840 Krobia
tel.: 796-964-946
NIP 696-186-41-24 REGON 365884171

Nazwa/ imię i nazwisko wykonawcy i podpis osoby reprezentującej wykonawcę

KIEROWNIK ROBOTY GEODETA UPRAWNIONY
Zenon Kaźmierczak
Świadectwo 2641

Imię i nazwisko, nr uprawnień i podpis geodety uprawnionego który opracował mapę

Oświadczenie

Niniejszy dokument został opracowany w wyniku prac geodezyjnych i kartograficznych, a rezultaty tych prac przekazano w formie operatu technicznego, który uzyskał pozytywny wynik weryfikacji. Mapa może być wykorzystywana w procesie budowlanym

(Na podstawie art. 12b ust. 5a Ustawy z dn. 16.04.2020r. o zmianie ustawy - Prawo geodezyjne i kartograficzne oraz niektórych innych ustaw Dz. U. z 2020r. poz. 2052)

Jestem świadomy odpowiedzialności za złożenie fałszywego oświadczenia.

GG.6640.842.2022
/Identyfikator zgłoszenia prac/

STAROSTA KROTOSZYŃSKI
/Organ, który otrzymał zgłoszenie/

Protokół nr 2 z dn. 07.04.2023r.
/Numer i data pozytywnego protokołu weryfikacji/

P.3012.2023.665
/Identyfikator ewidencyjny materiału zasobu - operatu technicznego/

Zenon Kaźmierczak, upr. nr 2641
/Imię i nazwisko; nr upr. zaw. kierownika prac geodezyjnych/

Kpg Grzegorz Zygmunt
ul. Powstańców Wielkopolskich 22, 63-840 Krobia
tel.: 796-964-946
NIP 696-186-41-24 REGON 365884171
/Wykonawca prac geodezyjnych/

KIEROWNIK ROBOTY GEODETA UPRAWNIONY
Zenon Kaźmierczak
Świadectwo 2641
/Kierownik prac geodezyjnych/

OZNACZENIA

- nawierzchnia jezdni z betonowej kostki brukowej, szarej
- nawierzchnia jezdni z betonowej kostki brukowej do przełożenia
- nawierzchnia chodnika z betonowej kostki brukowej, szarej
- nawierzchnia zjazdu z betonowej kostki brukowej, czerwonej/grafitowej
- teren biologicznie czynny (zieleń)
- krawężnik betonowy najazdowy 15×22 cm
- opornik betonowy 12×25 cm
- obrzeże betonowe 8×20 cm
- ściek dwurzędowy z betonowej kostki brukowej typu cegła
- ściek czterorzędowy z betonowej kostki brukowej typu cegła
- granice działek
- sieć kanalizacji deszcz. z rur PVC litych SN12, SN8 Ø400 mm, Ø315 mm
- przykanaliki deszczowe z rur PVC litych SN12 Ø160 mm,
- A — A miejsca przekrojów normalnych
- 2% 2% spadki poprzeczne
- projektowane wpusty
- numery działek

Tomasz Bem BEM Projekt

ul. Adama Mickiewicza 10, 63-840 Krobia (Tel 728-809-221)

Nazwa zadania	Przebudowa ulicy przy ulicy gen. Sikorskiego w Kobylinie			
Inwestor	Gmina Kobylin, Rynek Marszałka J. Piłsudskiego 1; 63-740 Kobylin		Stadium	Dokumentacja zgłoszeniowa
Adres obiektu	ul. gen. W. Sikorskiego; 63-740 Kobylin		Skala	1:500
Rysunek	**PROJEKT ZAGOSPODAROWANIA TERENU PLANSZA ZBIORCZA**		Rysunek nr	2
			Data oprac.	11/04/2023
Funkcja	Tytuł, imię i nazwisko	Specjalność	Nr upr. bud.	Podpis
Autor projektu	mgr inż. Jakub Starczewski	Drogowa	WKP/0306/PWOD/13	
Projektant	mgr inż. Maciej Zdziabek	Instalacyjna	WKP/0360/PWOS/12	

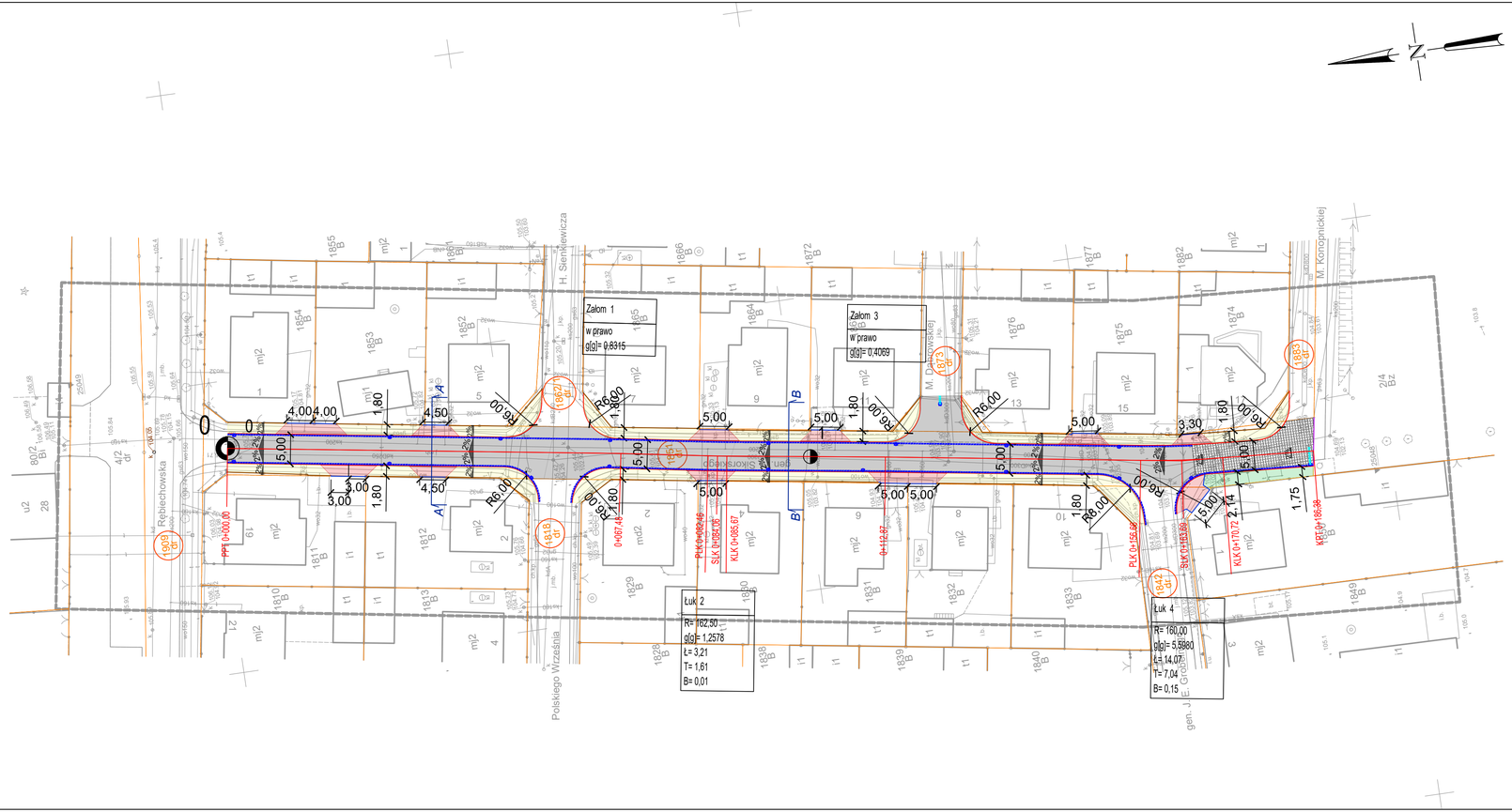

MAPA DO CELÓW PROJEKTOWYCH

Oznaczenie kancelaryjne zgłoszenia pracy geodezyjnej		GG.6640.842.2022
Miejscowość		Kobylin
Jednostka ewidencyjna	identyfikator	301202_4
	nazwa	Kobylin - miasto
Obręb ewidencyjny	identyfikator	0001
	nazwa	Kobylin
Skala mapy		1:500
Nazwa układu współrzędnych	prostokątnych płaskich	2000_18
	wysokości	PL-EVRF2007-NH
Oznaczenie granic obszaru, który był przedmiotem aktualizacji		
Oznaczenie i informacje o służebnościach gruntowych mających wpływ na zagospodarowanie gruntów zlokalizowanych w granicach projektowanej inwestycji		nie badano
Oznaczenie i symbol konturu użytku gruntowego, który nie jest ujawniony w bazie danych ewidencji gruntów i budynków		nie badano
Data opracowania mapy		05-04-2023

Kpg Grzegorz Zygmunt
ul. Powstańców Wielkopolskich 22, 63-840 Krobia
tel.: 796-964-946
NIP 696-186-41-24 REGON 360384191

Nazwa/ imię i nazwisko wykonawcy
i podpis osoby reprezentującej wykonawcę

KIEROWNIK ROBOTY
GEODETA UPRAWNIONY
Zenon Kaźmierczak
Świadectwo 2641

Imię i nazwisko, nr uprawnień
i podpis geodety uprawnionego który opracował mapę

Oświadczenie

Niniejszy dokument został opracowany w wyniku prac geodezyjnych i kartograficznych, a rezultaty tych prac przekazano w formie operatu technicznego, który uzyskał pozytywny wynik weryfikacji. Mapa może być wykorzystywana w procesie budowlanym

(Na podstawie art. 12b ust. 5a Ustawy z dn. 16.04.2020r. o zmianie ustawy - Prawo geodezyjne i kartograficzne oraz niektórych innych ustaw Dz. U. z 2020r. poz. 2052)

Jestem świadomy odpowiedzialności za złożenie fałszywego oświadczenia.

GG.6640.842.2022
/Identyfikator zgłoszenia pracy/

STAROSTA KROTOSZYŃSKI
/Organ, który otrzymał zgłoszenie/

Protokół nr 2 z dn. 07.04.2023r.
/Numer i data pozytywnego protokołu weryfikacji/

P.3012.2023.665
/Identyfikator ewidencyjny materiału zasobu - operatu technicznego/

Zenon Kaźmierczak, upr. nr 2641
/Imię i nazwisko; nr upr. zaw. kierownika prac geodezyjnych/

Kpg Grzegorz Zygmunt
ul. Powstańców Wielkopolskich 22, 63-840 Krobia
tel.: 796-964-946
NIP 696-186-41-24 REGON 360384191
/Wykonawca prac geodezyjnych/

KIEROWNIK ROBOTY
GEODETA UPRAWNIONY
Zenon Kaźmierczak
Świadectwo 2641
/Kierownik prac geodezyjnych/

OZNACZENIA

- nawierzchnia jezdni z betonowej kostki brukowej, szarej
- nawierzchnia jezdni z betonowej kostki brukowej do przełożenia
- nawierzchnia chodnika z betonowej kostki brukowej, szarej
- nawierzchnia zjazdu z betonowej kostki brukowej, czerwonej/grafitowej
- teren biologicznie czynny (zieleń)
- krawężnik betonowy najazdowy 15×22 cm
- opornik betonowy 12×25 cm
- obrzeże betonowe 8×20 cm
- ściek dwurzędowy z betonowej kostki brukowej typu cegła
- ściek czterorzędowy z betonowej kostki brukowej typu cegła
- granice działek
- A — A miejsca przekrojów normalnych
- 2% 2% spadki poprzeczne
- projektowane wpusty
- numery działek

Tomasz Bem BEM Projekt
ul. Adama Mickiewicza 10, 63-840 Krobia (Tel 728-809-221)

Nazwa zadania	Przebudowa ulicy przy ulicy gen. Sikorskiego w Kobylinie			
Inwestor	Gmina Kobylin, Rynek Marszałka J. Piłsudskiego 1; 63-740 Kobylin		Stadium	Dokumentacja zgłoszeniowa
Adres obiektu	ul. gen. W. Sikorskiego; 63-740 Kobylin		Skala	1:500
Rysunek	**PLAN SYTUACYJNY BRANŻA DROGOWA**		Rysunek nr	3
			Data oprac.	11/04/2023
Funkcja	Tytuł, imię i nazwisko	Specjalność	Nr upr. bud.	Podpis
Autor projektu	mgr inż. Jakub Starczewski	Drogowa	WKP/0306/PWOD/13	

MAPA DO CELÓW PROJEKTOWYCH

Oznaczenie kancelaryjne zgłoszenia pracy geodezyjnej		GG.6640.842.2022
Miejscowość		Kobylin
Jednostka ewidencyjna	identyfikator	301202_4
	nazwa	Kobylin - miasto
Obręb ewidencyjny	identyfikator	0001
	nazwa	Kobylin
Skala mapy		1:500
Nazwa układu współrzędnych	prostokątnych płaskich	2000_18
	wysokości	PL-EVRF2007-NH
Oznaczenie granic obszaru, który był przedmiotem aktualizacji		— — — — — — —
Oznaczenie i informacje o służebnościach gruntowych mających wpływ na zagospodarowanie gruntów zlokalizowanych w granicach projektowanej inwestycji		nie badano
Oznaczenie i symbol konturu użytku gruntowego, który nie jest ujawniony w bazie danych ewidencji gruntów i budynków		nie badano
Data opracowania mapy		05-04-2023

Kpg Grzegorz Zygmunt
ul. Powstańców Wielkopolskich 22, 63-840 Krobia
tel.: 796-964-946
NIP 696-186-41-24 REGON 360586171

Nazwa/ imię i nazwisko wykonawcy i podpis osoby reprezentującej wykonawcę

KIEROWNIK ROBOTY GEODETA UPRAWNIONY
Zenon Kaźmierczak
Świadectwo 2641

Imię i nazwisko, nr uprawnień i podpis geodety uprawnionego który opracował mapę

Oświadczenie

Niniejszy dokument został opracowany w wyniku prac geodezyjnych i kartograficznych, a rezultaty tych prac przekazano w formie operatu technicznego, który uzyskał pozytywny wynik weryfikacji. Mapa może być wykorzystywana w procesie budowlanym

(Na podstawie art. 12b ust. 5a Ustawy z dn. 16.04.2020r. o zmianie ustawy - Prawo geodezyjne i kartograficzne oraz niektórych innych ustaw Dz. U. z 2020r. poz. 2052)

Jestem świadomy odpowiedzialności za złożenie fałszywego oświadczenia.

GG.6640.842.2022
/Identyfikator zgłoszenia prac/

STAROSTA KROTOSZYŃSKI
/Organ, który otrzymał zgłoszenie/

Protokół nr 2 z dn. 07.04.2023r.
/Numer i data pozytywnego protokołu weryfikacji/

P.3012.2023.665
/Identyfikator ewidencyjny materiału zasobu - operatu technicznego/

Zenon Kaźmierczak, upr. nr 2641
/Imię i nazwisko; nr upr. zaw. kierownika prac geodezyjnych/

Kpg Grzegorz Zygmunt
ul. Powstańców Wielkopolskich 22, 63-840 Krobia
tel.: 796-964-946
NIP 696-186-41-24 REGON 360586171
/Wykonawca prac geodezyjnych/

KIEROWNIK ROBOTY GEODETA UPRAWNIONY
Zenon Kaźmierczak
Świadectwo 2641
/Kierownik prac geodezyjnych/

OZNACZENIA

- sieć kanalizacji deszcz. z rur PVC litych SN12, SN8 Ø400 mm, Ø315 mm
- przykanaliki deszczowe z rur PVC litych SN12 Ø160 mm,
- wpust deszczowy

Tomasz Bem BEM Projekt

ul. Adama Mickiewicza 10, 63-840 Krobia (Tel 728-809-221)

Nazwa zadania	Przebudowa ulicy przy ulicy Gen. Sikorskiego w Kobylinie			
Inwestor	Gmina Kobylin, Rynek Marszałka J. Piłsudskiego 1; 63-740 Kobylin		Stadium	Dokumentacja zgłoszeniowa
Adres obiektu	ul. gen. W. Sikorskiego; 63-740 Kobylin		Skala	1:500
Rysunek	**PLAN SYTUACYJNY KANALIZACJA DESZCZOWA**		Rysunek nr	4
			Data oprac.	11/04/2023

Funkcja	Tytuł, imię i nazwisko	Specjalność	Nr upr. bud.	Podpis
Projektant	mgr inż. Maciej Zdziabek	Instalacyjna	WKP/0360/PWOS/12	

Przekrój A-A

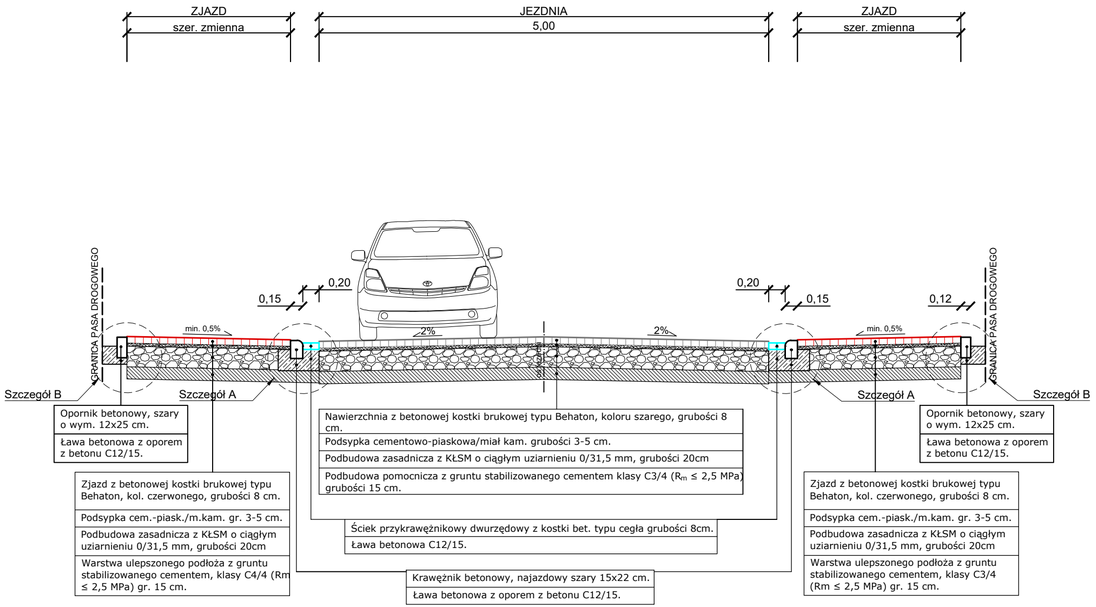

Przekrój B-B

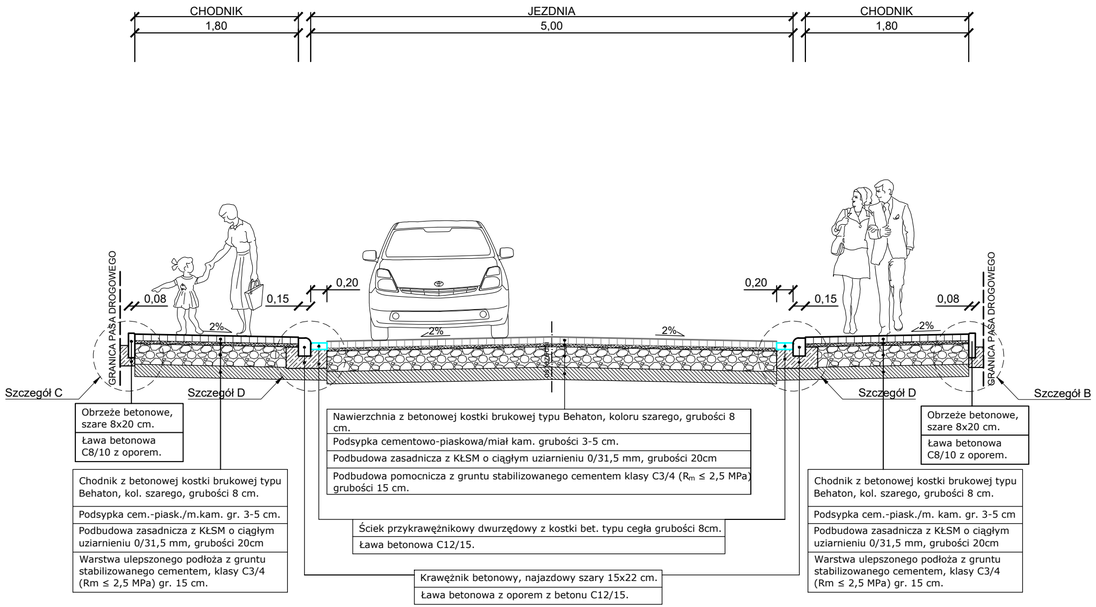

Tomasz Bem BEM Projekt ul. Adama Mickiewicza 10, 63-840 Krobia (Tel 728-809-221)				
Nazwa zadania	Przebudowa ulicy przy ulicy gen. Sikorskiego w Kobylinie			
Inwestor	Gmina Kobylin, Rynek Marszałka J. Piłsudskiego 1; 63-740 Kobylin		Stadium	Dokumentacja zgłoszeniowa
Adres obiektu	ul. gen. W. Sikorskiego; 63-740 Kobylin		Skala	1:50
Rysunek	**PRZEKROJE NORMALNE**		Rysunek nr	5
			Data oprac.	11/04/2023
Funkcja	Tytuł, imię i nazwisko	Specjalność	Nr upr. bud.	Podpis
Autor projektu	mgr inż. Jakub Starczewski	Drogowa	WKP/0306/PWOD/13	

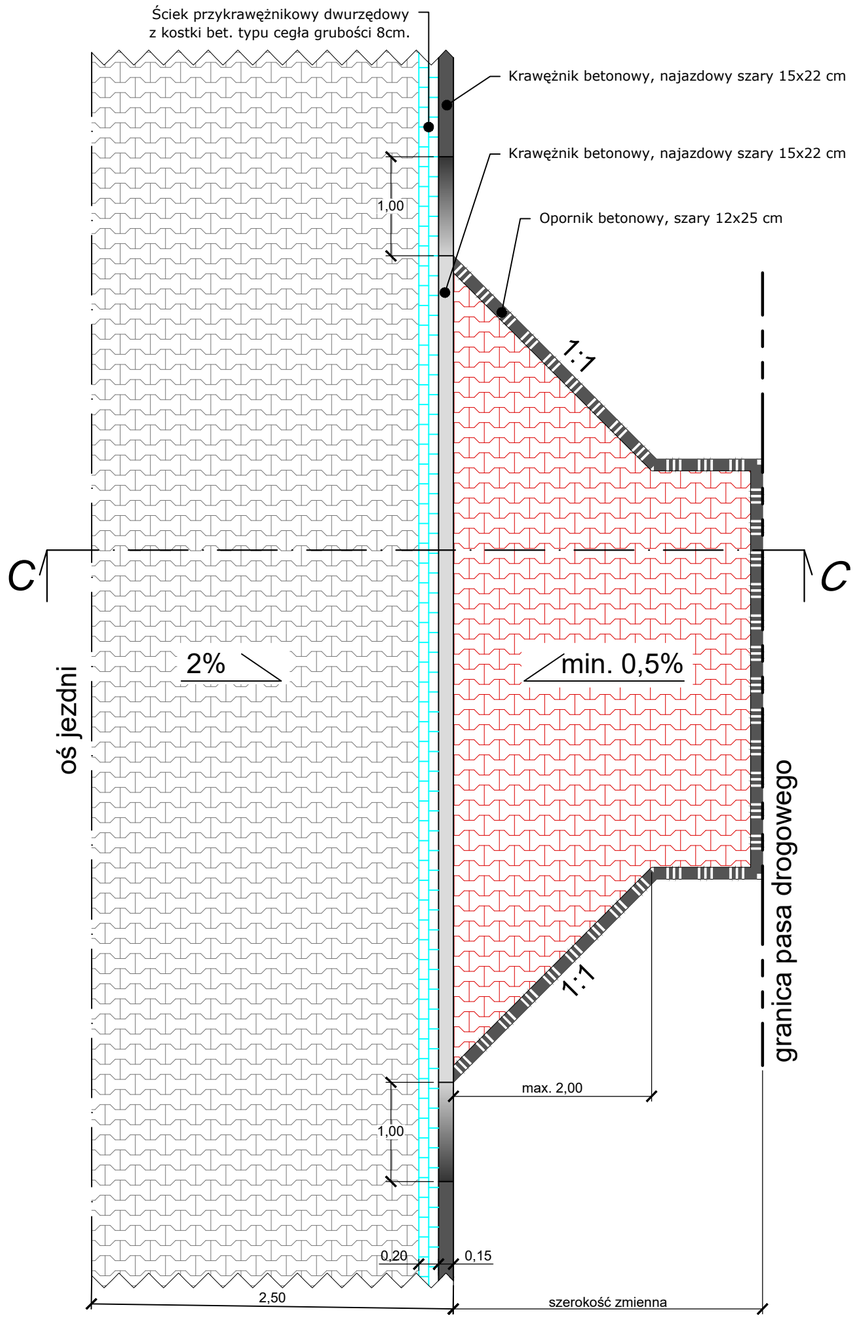

PRZEKRÓJ C-C - ZJAZD

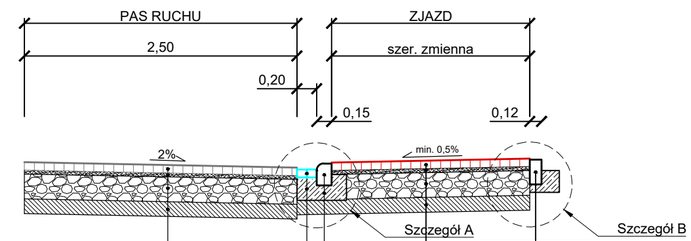

Nawierzchnia z betonowej kostki brukowej typu Behaton, koloru szarego, grubości 8 cm.
Podsypka cementowo-piaskowa/miał kam. grubości 3-5 cm.
Podbudowa zasadnicza z KŁSM o ciągłym uziarnieniu 0/31,5 mm, grubości 20cm
Podbudowa pomocnicza z gruntu stabilizowanego cementem klasy C3/4 ($R_m \leq 2,5$ MPa) grubości 15 cm.

Ściek przykrawężnikowy dwurzędowy z kostki bet. typu cegła grubości 8cm.
Ława betonowa C12/15.

Krawężnik betonowy, najazdowy szary 15x22 cm.
Ława betonowa z oporem z betonu C12/15.

Opornik betonowy, szary o wym. 12x25 cm.
Ława betonowa z oporem z betonu C12/15.

Zjazd z betonowej kostki brukowej bezfazowej typu Behaton, kol. czerwonego, grubości 8 cm.
Podsypka cem.-piask./m.kam. gr. 3-5 cm.
Podbudowa zasadnicza z KŁSM o ciągłym uziarnieniu 0/31,5 mm, grubości 20cm
Warstwa ulepszonego podłoża z gruntu stabilizowanego cementem, klasy C3/4 (Rm ≤ 2,5 MPa) gr. 15 cm.

Tomasz Bem BEM Projekt
ul. Adama Mickiewicza 10, 63-840 Krobia (Tel 728-809-221)

Nazwa zadania	Przebudowa ulicy przy ulicy gen. Sikorskiego w Kobylinie			
Inwestor	Gmina Kobylin, Rynek Marszałka J. Piłsudskiego 1; 63-740 Kobylin		Stadium	Dokumentacja zgłoszeniowa
Adres obiektu	ul. gen. W. Sikorskiego; 63-740 Kobylin		Skala	1:50
Rysunek	**ZJAZDY** **PRZEKRÓJ NORMALNY, RZUT POZIOMY**		Rysunek nr	6
			Data oprac.	11/04/2023
Funkcja	Tytuł, imię i nazwisko	Specjalność	Nr upr. bud.	Podpis
Autor projektu	mgr inż. Jakub Starczewski	Drogowa	WKP/0306/PWOD/13	

Szczegół A

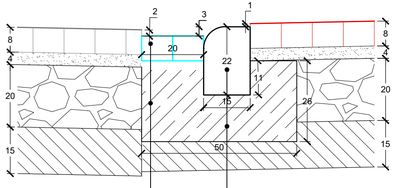

Zjazd z betonowej kostki brukowej typu Behaton, kol. czerwonego, grubości 8 cm.

Podsypka cem.-piask./m.kam. gr. 3-5 cm.

Podbudowa zasadnicza z KŁSM o ciągłym uziarnieniu 0/31,5 mm, grubości 20cm

Warstwa ulepszonego podłoża z gruntu stabilizowanego cementem, klasy C3/4 (Rm ≤ 2,5 MPa) gr. 15 cm.

Krawężnik betonowy, najazdowy, szary 15x22 cm.

Ława betonowa z oporem z betonu C12/15.

Ściek przykrawężnikowy dwurzędowy z kostki typu cegła bet. gr. 8cm.

Ława betonowa C12/15.

Szczegół B

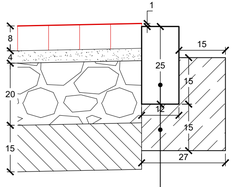

Opornik betonowy, szary o wym. 12x25 cm.

Ława betonowa z oporem z betonu C12/15.

Szczegół C

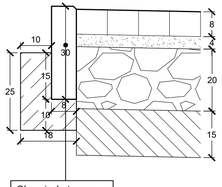

Obrzeże betonowe, szare 8x20 cm.

Ława betonowa C8/10 z oporem.

Chodnik z betonowej kostki brukowej typu Behaton, koloru szarego, grubości 8 cm.

Podsypka cem.-piask./m.kam. gr. 3-5 cm.

Podbudowa zasadnicza z KŁSM o ciągłym uziarnieniu 0/31,5 mm, grubości 20cm

Warstwa ulepszonego podłoża z gruntu stabilizowanego cementem, klasy C3/4 (Rm ≤ 2,5 MPa) gr. 15 cm.

Szczegół D

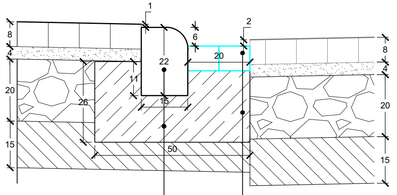

Krawężnik betonowy, najazdowy, szary 15x22 cm.

Ława betonowa z oporem z betonu C12/15.

Ściek przykrawężnikowy dwurzędowy z kostki typu cegła bet. gr. 8cm.

Ława betonowa C12/15.

Tomasz Bem BEM Projekt ul. Adama Mickiewicza 10, 63-840 Krobia (Tel 728-809-221)				
Nazwa zadania	Przebudowa ulicy przy ulicy gen. Sikorskiego w Kobylinie			
Inwestor	Gmina Kobylin, Rynek Marszałka J. Piłsudskiego 1; 63-740 Kobylin		Stadium	Dokumentacja zgłoszeniowa
Adres obiektu	ul. gen. W. Sikorskiego; 63-740 Kobylin		Skala	1:10
Rysunek	**SZCZEGÓŁY KONSTRUKCYJNE**		Rysunek nr	7
			Data oprac.	11/04/2023
Funkcja	Tytuł, imię i nazwisko	Specjalność	Nr upr. bud.	Podpis
Autor projektu	mgr inż. Jakub Starczewski	Drogowa	WKP/0306/PWOD/13	

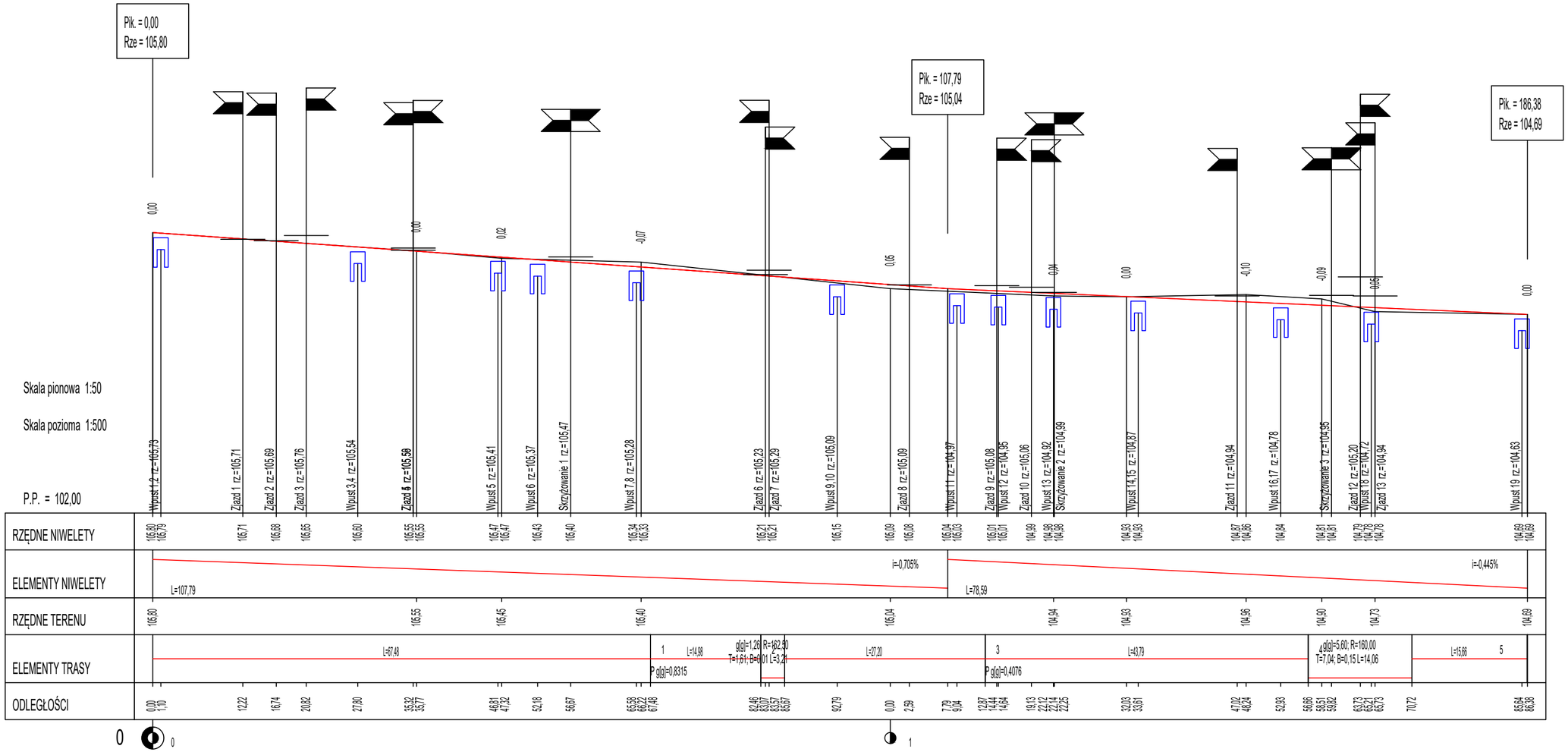

Tomasz Bem BEM Projekt ul. Adama Mickiewicza 10, 63-840 Krobia (Tel 728-809-221)				
Nazwa zadania	Przebudowa ulicy przy ulicy gen. Sikorskiego w Kobylinie			
Inwestor	Gmina Kobylin, Rynek Marszałka J. Piłsudskiego 1; 63-740 Kobylin		Stadium	Dokumentacja zgłoszeniowa
Adres obiektu	ul. gen. W. Sikorskiego; 63-740 Kobylin		Skala	1:50 / 1:500
Rysunek	**PROFIL PODŁUŻNY**		Rysunek nr	8
			Data oprac.	11/04/2023
Funkcja	Tytuł, imię i nazwisko	Specjalność	Nr upr. bud.	Podpis
Autor projektu	mgr inż. Jakub Starczewski	Drogowa	WKP/0306/PWOD/13	

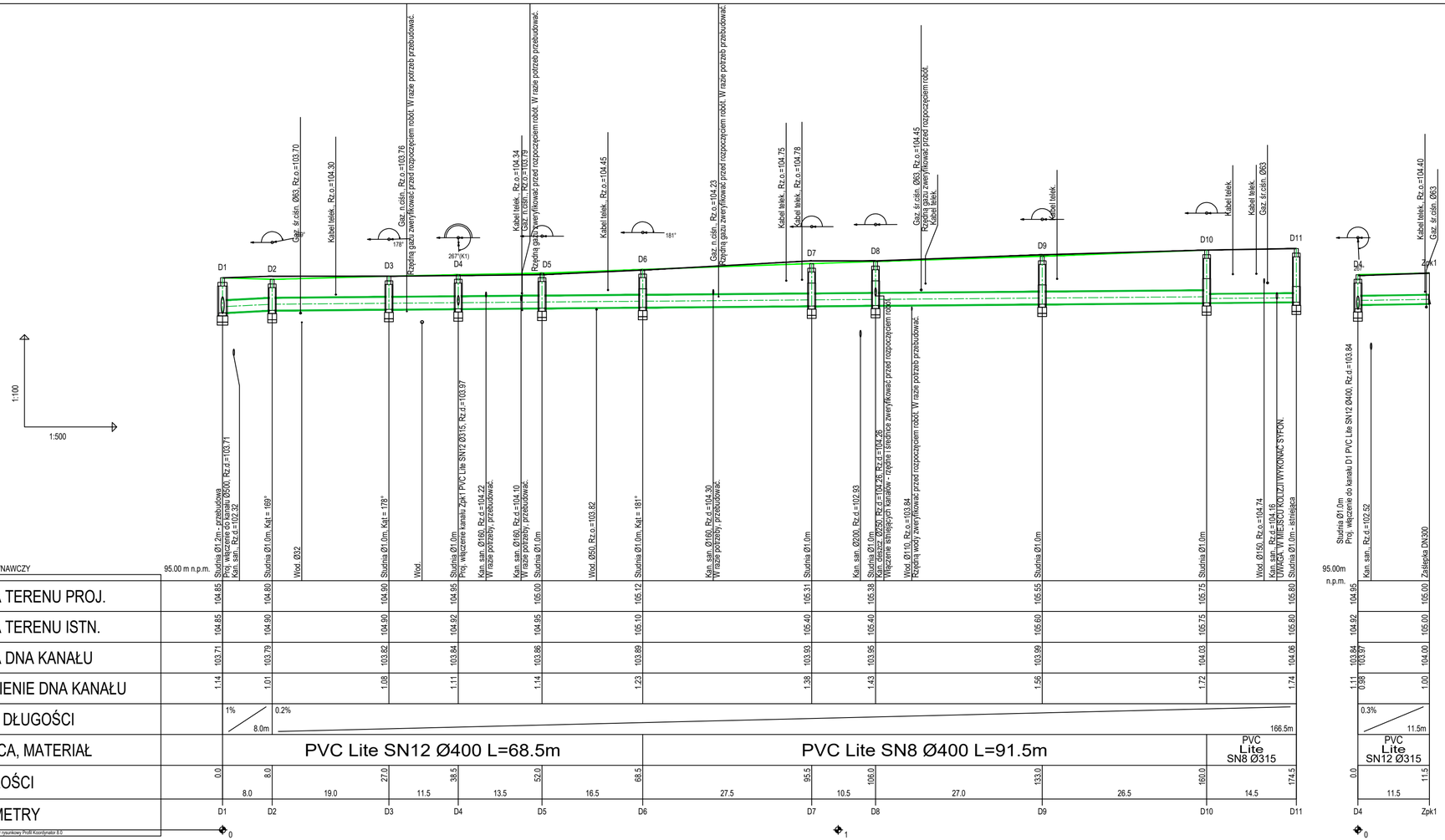

Tomasz Bem BEM Projekt ul. Adama Mickiewicza 10, 63-840 Krobia (Tel 728-809-221)				
Nazwa zadania	Przebudowa ulicy przy ulicy Gen. Sikorskiego w Kobylinie			
Inwestor	Gmina Kobylin, Rynek Marszałka J. Piłsudskiego 1; 63-740 Kobylin		Stadium	Dokumentacja zgłoszeniowa
Adres obiektu	ul. gen. W. Sikorskiego; 63-740 Kobylin		Skala	1:500 / 100
Rysunek	**PROFIL PODŁUŻNY KANALIZACJA DESZCZOWA**		Rysunek nr	9
			Data oprac.	11/04/2023
Funkcja	Tytuł, imię i nazwisko	Specjalność	Nr upr. bud.	Podpis
Projektant	mgr inż. Maciej Zdziabek	Instalacyjna	WKP/0360/PWOS/12	

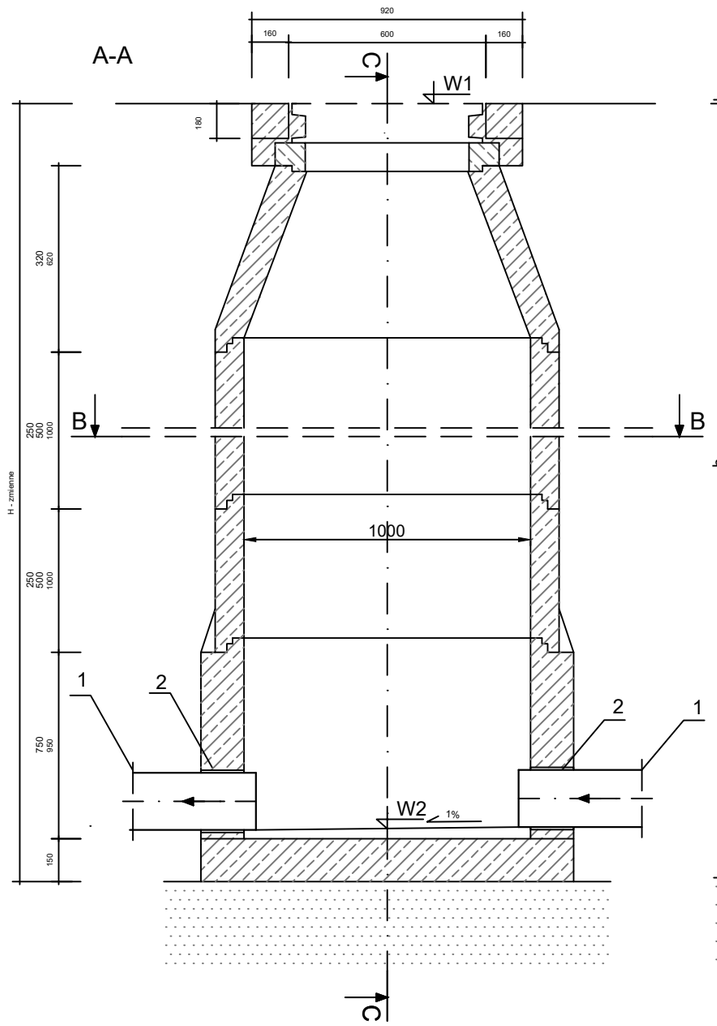

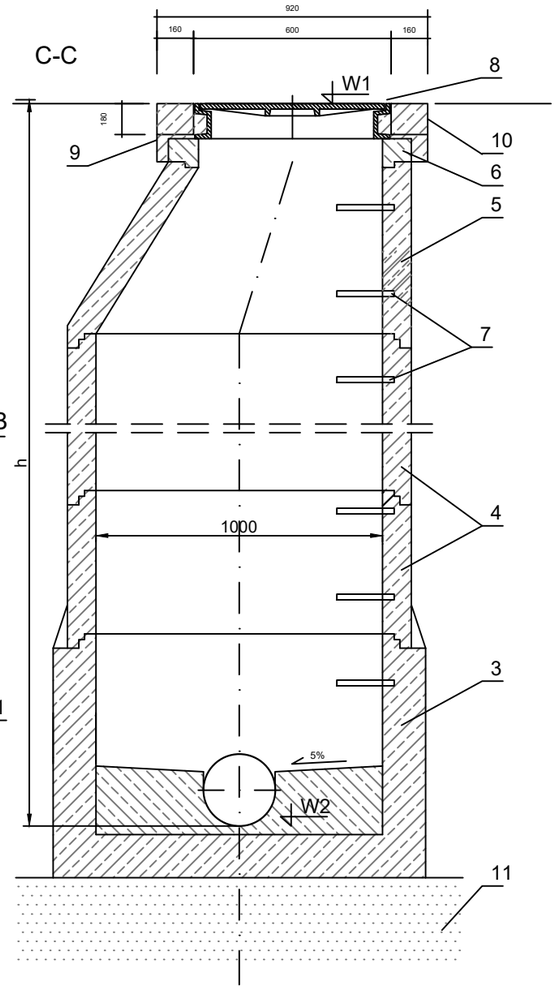

Legenda:

1 - PROJEKTOWANY KANAŁ DESZCZOWY
PVC DN315mm, DN400mm
2 - TULEJA PRZEJŚCIOWA
3 - DNO STUDNI PREFABRYKOWANE Ø1000MM,
BETON C35/45, Z KINETĄ
4 - KRĘGI Ø1000mm, BETON C35/45
5 - ZWĘŻKA BETONOWA C35/45
6 - PIERŚCIEŃ WYRÓWNAWCZY POLIMEROWY
7 - STOPNIE ZŁAZOWE ŻELIWNE W POWŁOCE Z PE
8 - WŁAZ ŻELIWNY 600mm, WG PN-EN124:2000
KLASY D400 Z WYPEŁNIENIEM BETONOWYM
(WBUDOWANY W ZESTAW NAPRAWCZY PREFABRYKOWANY
W PRZYPADKU LOKALIZACJI W JEZDNI ASFALTOWEJ)
9 - BETON SZYBKOSPRAWNY
10 - KOSTKA BETONOWA
11 - PODSYPKA PIASKOWA 300mm

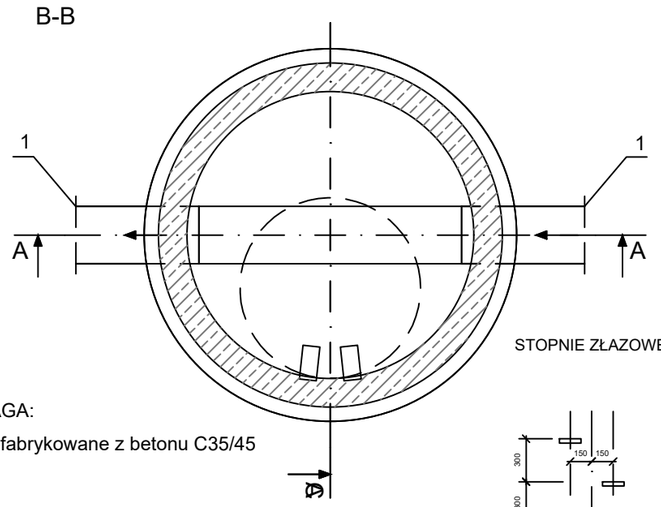

UWAGA:
Studnie prefabrykowane z betonu C35/45

STOPNIE ZŁAZOWE

WYMIARY

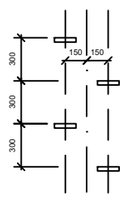

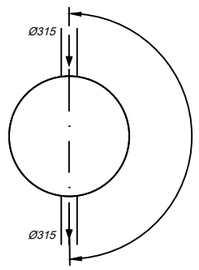

Uwaga: Studnię DN1200 mm wykonać w sposób analogiczny.

Tomasz Bem BEM Projekt ul. Adama Mickiewicza 10, 63-840 Krobia (Tel 728-809-221)				
Nazwa zadania	Przebudowa ulicy przy ulicy Gen. Sikorskiego w Kobylinie			
Inwestor	Gmina Kobylin, Rynek Marszałka J. Piłsudskiego 1; 63-740 Kobylin		Stadium	Dokumentacja zgłoszeniowa
Adres obiektu	ul. gen. W. Sikorskiego; 63-740 Kobylin		Skala	1:20
Rysunek	**STUDNIA REWIZYJNA KANALIZACJA DESZCZOWA**		Rysunek nr	10
			Data oprac.	11/04/2023
Funkcja	Tytuł, imię i nazwisko	Specjalność	Nr upr. bud.	Podpis
Projektant	mgr inż. Maciej Zdziabek	Instalacyjna	WKP/0360/PWOS/12	

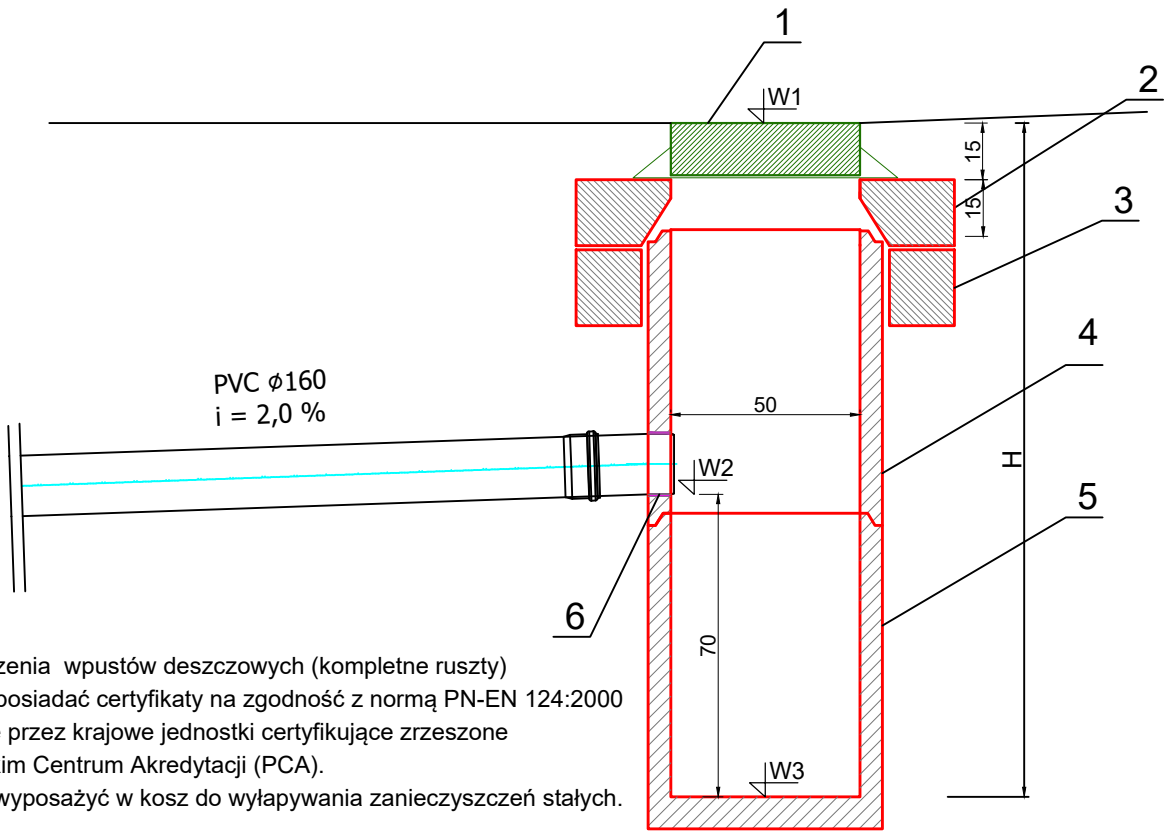

Uwaga:
Zwieńczenia wpustów deszczowych (kompletne ruszty) muszą posiadać certyfikaty na zgodność z normą PN-EN 124:2000 wydane przez krajowe jednostki certyfikujące zrzeszone w Polskim Centrum Akredytacji (PCA).
Wpust wyposażyć w kosz do wyłapywania zanieczyszczeń stałych.

Legenda:

1 - Wpust żeliwny uchylny typu ciężkiego, klasy D400,
2 - Płyta pokrywowa, C35/45, DN500
3- Pierścień odciążający C35/45,
4 - Krąg pośredni, C35/45, H=750/1000 mm
5 - Podstawa wpustu (osadnik), C35/45
6 - Przejście szczelne dla rur PVC

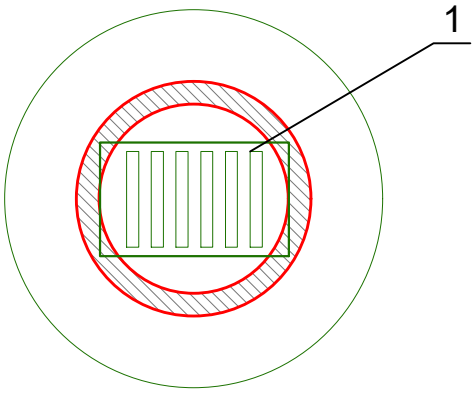

Tomasz Bem BEM Projekt ul. Adama Mickiewicza 10, 63-840 Krobia (Tel 728-809-221)				
Nazwa zadania	Przebudowa ulicy przy ulicy Gen. Sikorskiego w Kobylinie			
Inwestor	Gmina Kobylin, Rynek Marszałka J. Piłsudskiego 1; 63-740 Kobylin		Stadium	Dokumentacja zgłoszeniowa
Adres obiektu	ul. gen. W. Sikorskiego; 63-740 Kobylin		Skala	---
Rysunek	**WPUSTY DESZCZOWE**		Rysunek nr	11
			Data oprac.	11/04/2023
Funkcja	Tytuł, imię i nazwisko	Specjalność	Nr upr. bud.	Podpis
Projektant	mgr inż. Maciej Zdziabek	Instalacyjna	WKP/0360/PWOS/12	

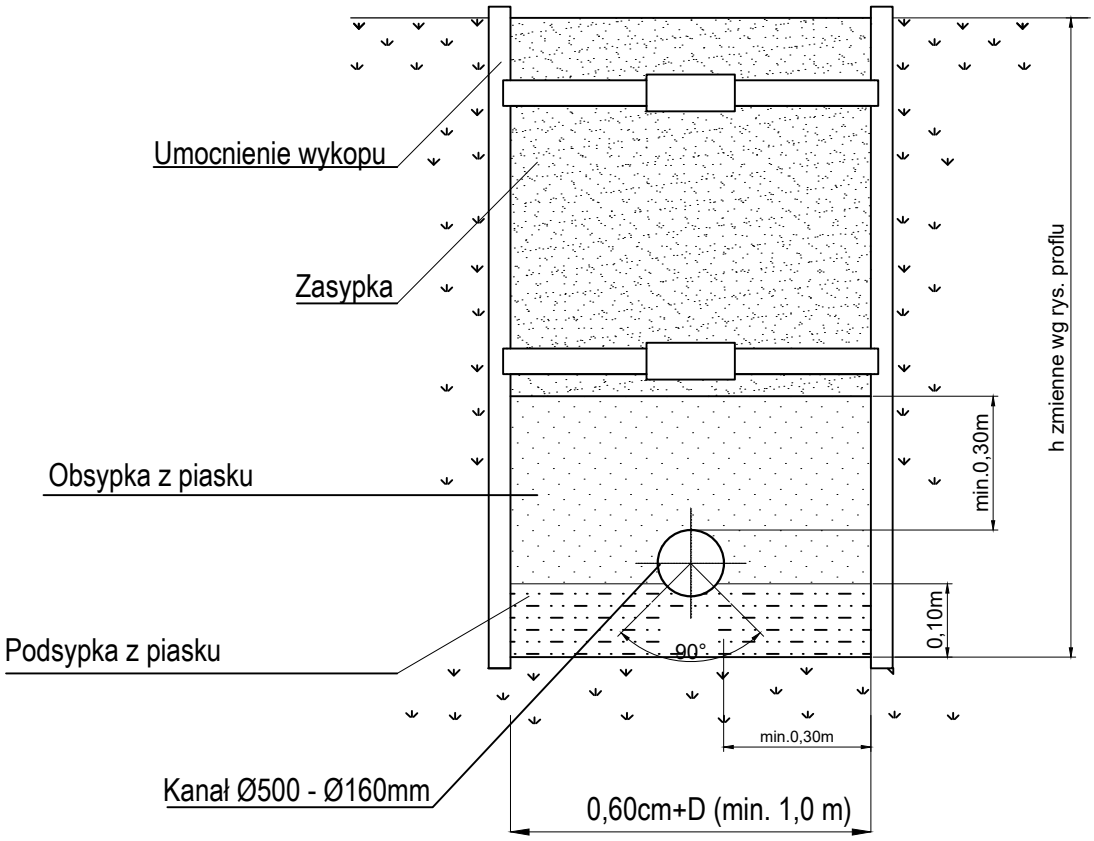

Tomasz Bem BEM Projekt ul. Adama Mickiewicza 10, 63-840 Krobia (Tel 728-809-221)				
Nazwa zadania	Przebudowa ulicy przy ulicy gen. Sikorskiego w Kobylinie			
Inwestor	Gmina Kobylin, Rynek Marszałka J. Piłsudskiego 1; 63-740 Kobylin		Stadium	Dokumentacja zgłoszeniowa
Adres obiektu	ul. gen. W. Sikorskiego; 63-740 Kobylin		Skala	---
Rysunek	**POSADOWIENIE KANAŁU W WYKOPIE**		Rysunek nr	12
			Data oprac.	11/04/2023
Funkcja	Tytuł, imię i nazwisko	Specjalność	Nr upr. bud.	Podpis
Projektant	mgr inż. Maciej Zdziabek	Instalacyjna	WKP/0360/PWOS/12	

Skrzyżowania z istniejącym wodociągiem, gazociągiem

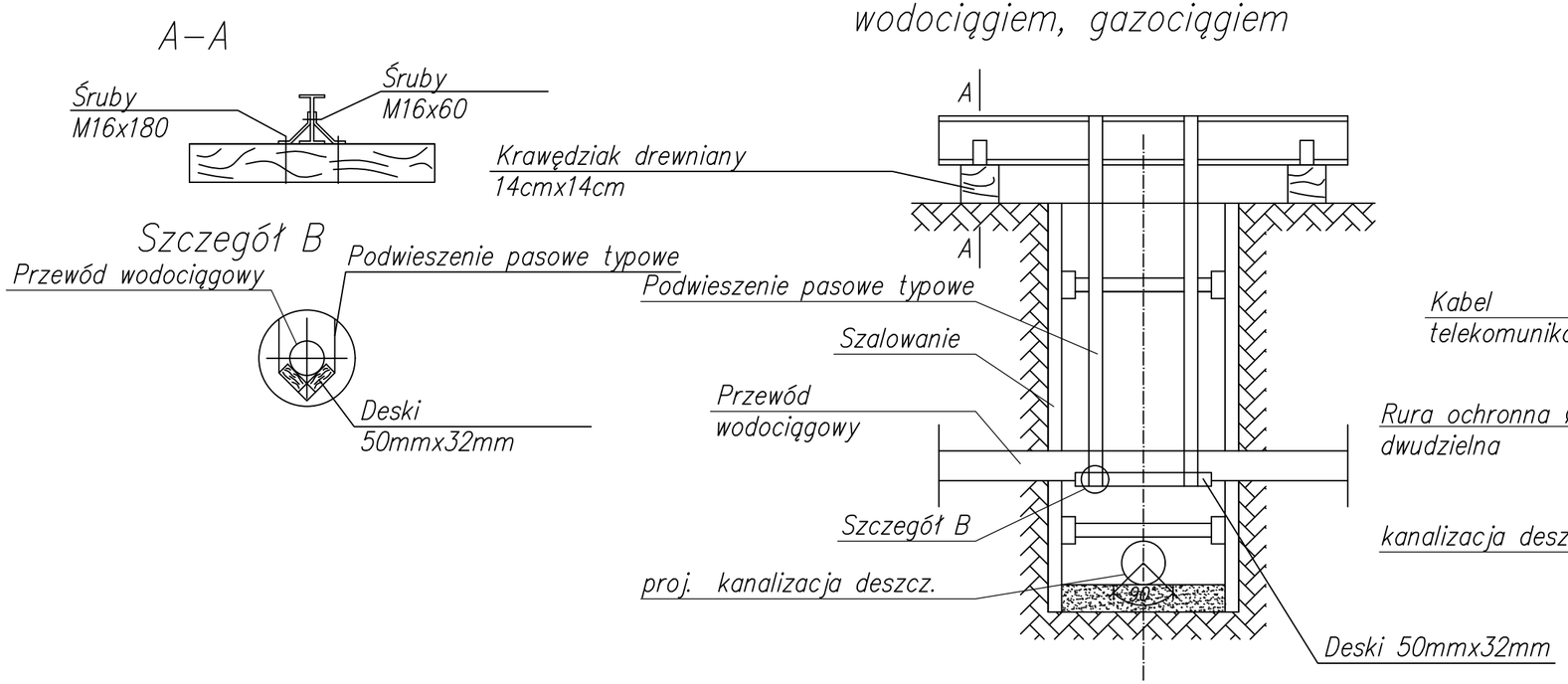

Skrzyżowania z istniejącym kablem telekomunikacyjnym kablem elektrycznym

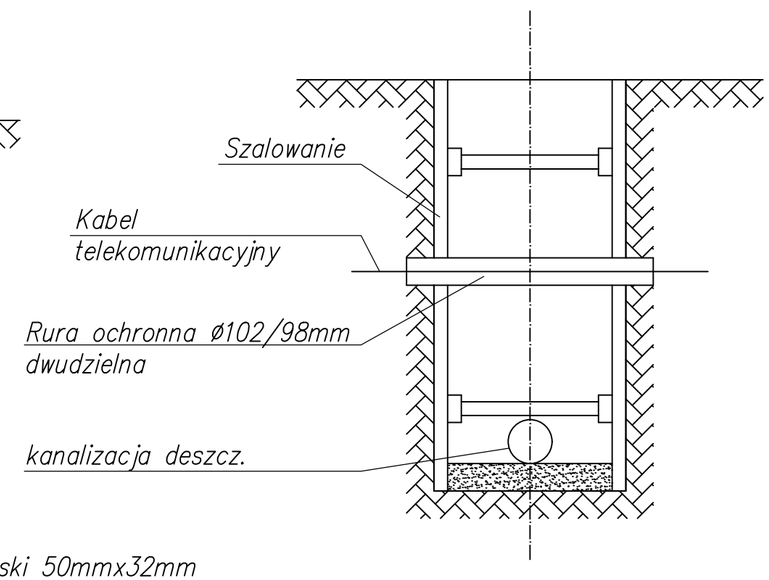

Skrzyżowania z istniejącą kanalizacją

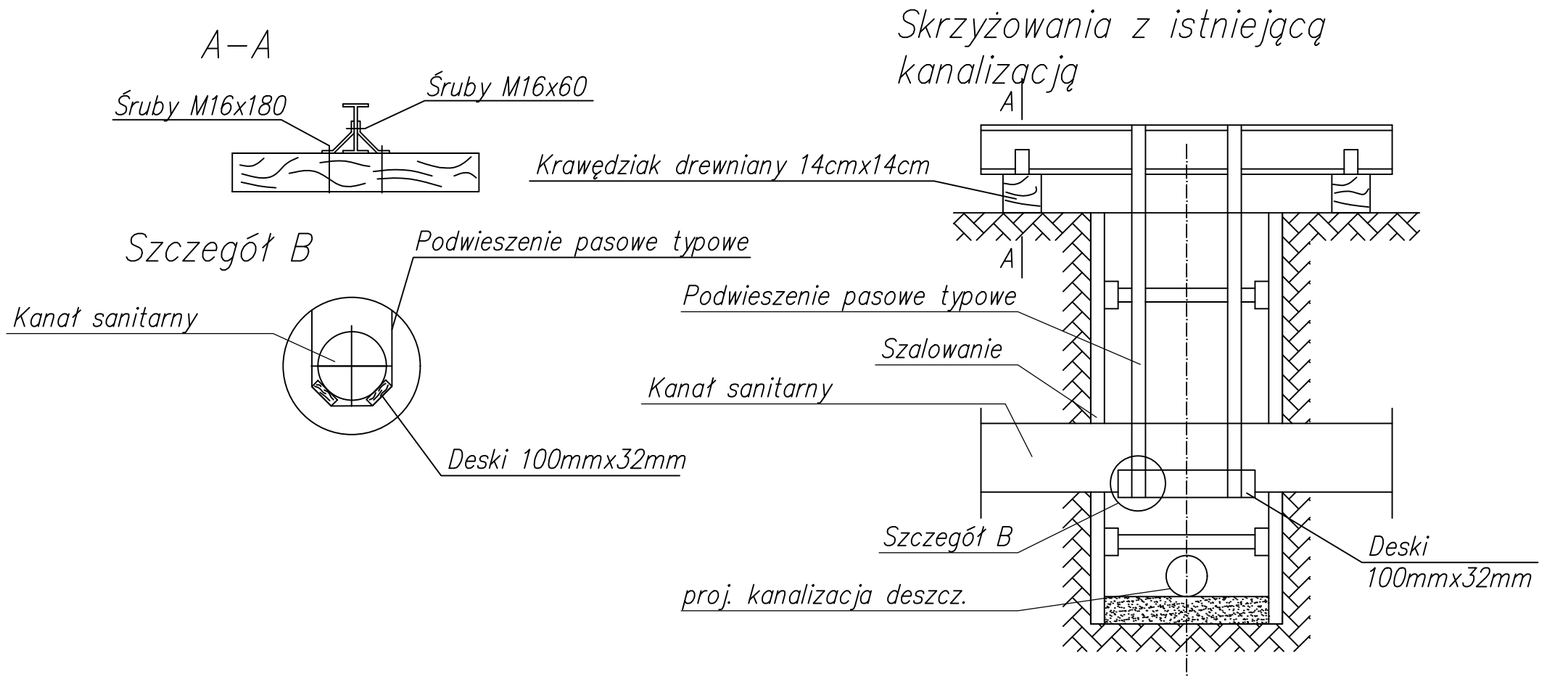

Tomasz Bem BEM Projekt ul. Adama Mickiewicza 10, 63-840 Krobia (Tel 728-809-221)				
Nazwa zadania	Przebudowa ulicy przy ulicy gen. Sikorskiego w Kobylinie			
Inwestor	Gmina Kobylin, Rynek Marszałka J. Piłsudskiego 1; 63-740 Kobylin		Stadium	Dokumentacja zgłoszeniowa
Adres obiektu	ul. gen. W. Sikorskiego; 63-740 Kobylin		Skala	---
Rysunek	**SKRZYŻOWANIE Z ISTNIEJĄCYM UZBROJENIEM**		Rysunek nr	13
			Data oprac.	11/04/2023
Funkcja	Tytuł, imię i nazwisko	Specjalność	Nr upr. bud.	Podpis
Projektant	mgr inż. Maciej Zdziabek	Instalacyjna	WKP/0360/PWOS/12	

IV. Opinie, uzgodnienia, pozwolenia i inne dokumenty

Uzgodnienie Enea Operator

Enea Operator

Rejon Dystrybucji Leszno
ENEA Operator Sp. z o.o.
Oddział Dystrybucji Poznań
Rejon Dystrybucji Leszno
64-100 Leszno, ul. Grunwaldzka 128

tel. +48 / 65 315 21 00
faks +48 / 61 884 59 93

Leszno, dn. 24-04-2023 r.

WEO23E079031

Tomasz Bem
BEM Projekt
ul. Mickiewicza 10
63-840 Krobia

Dotyczy: uzgodnienia nr 26 projektu przebudowy ulicy gen. Sikorskiego w m. Kobylin dz. nr 1909, 1862/1, 1818, 1851, 1873, 1842, 1883.

Na terenie projektowanej przebudowy ulicy znajdują się urządzenia elektroenergetyczne nN-0,4 kV.
Do klauzuli uzgadniającej wpisanej na planach załączamy następujące zastrzeżenia i uwagi:
Zachować odległości projektowanej przebudowy ulicy od istniejących urządzeń elektroenergetycznych podziemnych i nadziemnych zgodne z obowiązującymi w tym zakresie przepisami i normami.
Na czas trwania robót kable nN-0,4 kV należy zabezpieczyć w sposób wykluczający jakikolwiek dostęp do nich oraz zabezpieczyć je przed przemieszczaniem się.
Zwrócić uwagę na wysokość posadowienia złącz kablowych, aby możliwy był właściwy dostęp do urządzeń energetycznych znajdujących się wewnątrz w/w złącz w celu prowadzenia konserwacji i usuwania awarii.
Przy wytyczaniu tras zwrócić szczególną uwagę na istniejące podziemne urządzenia elektroenergetyczne.
W miejscach skrzyżowań i zbliżeń do kabli elektroenergetycznych wykopy prowadzić ręcznie.
Po natrafieniu w trakcie wykonywania prac ziemnych na urządzenia elektroenergetyczne nie naniesione na planie należy je zabezpieczyć i powiadomić Oddział Dystrybucji Poznań, RD Leszno ul. Grunwaldzka 128.

— Uzgodnienie ważne jest 2 lata od daty jego wydania z tym, że każdorazowo w terminie 14 dni przed przystąpieniem do prac należy uaktualnić je w RD Leszno.

— Przed przystąpieniem do pracy w pobliżu lub pod liniami energetycznymi napowietrznymi, należy zachować odległości bezpieczne zgodne z obowiązującymi przepisami.

— Zabezpieczenie urządzeń energetycznych w miejscu pracy należy do obowiązków wykonawcy pod nadzorem pracowników pogotowia energetycznego.

Całość prac należy wykonać zgodnie z obowiązującymi przepisami.
Za dokonane uzgodnienie zostanie wystawiona faktura w kwocie netto 61,11 zł plus obowiązujący podatek VAT.

ENEA Operator Sp. z o.o.
Rejon Dystrybucji Leszno (2)
Dział Rozwoju i Inwestycji
Kierownik
Szymon Kowalczyk

Spr. prowadzi:
Grzegorz Piotrowiak
Tel.(65) 315 21 37

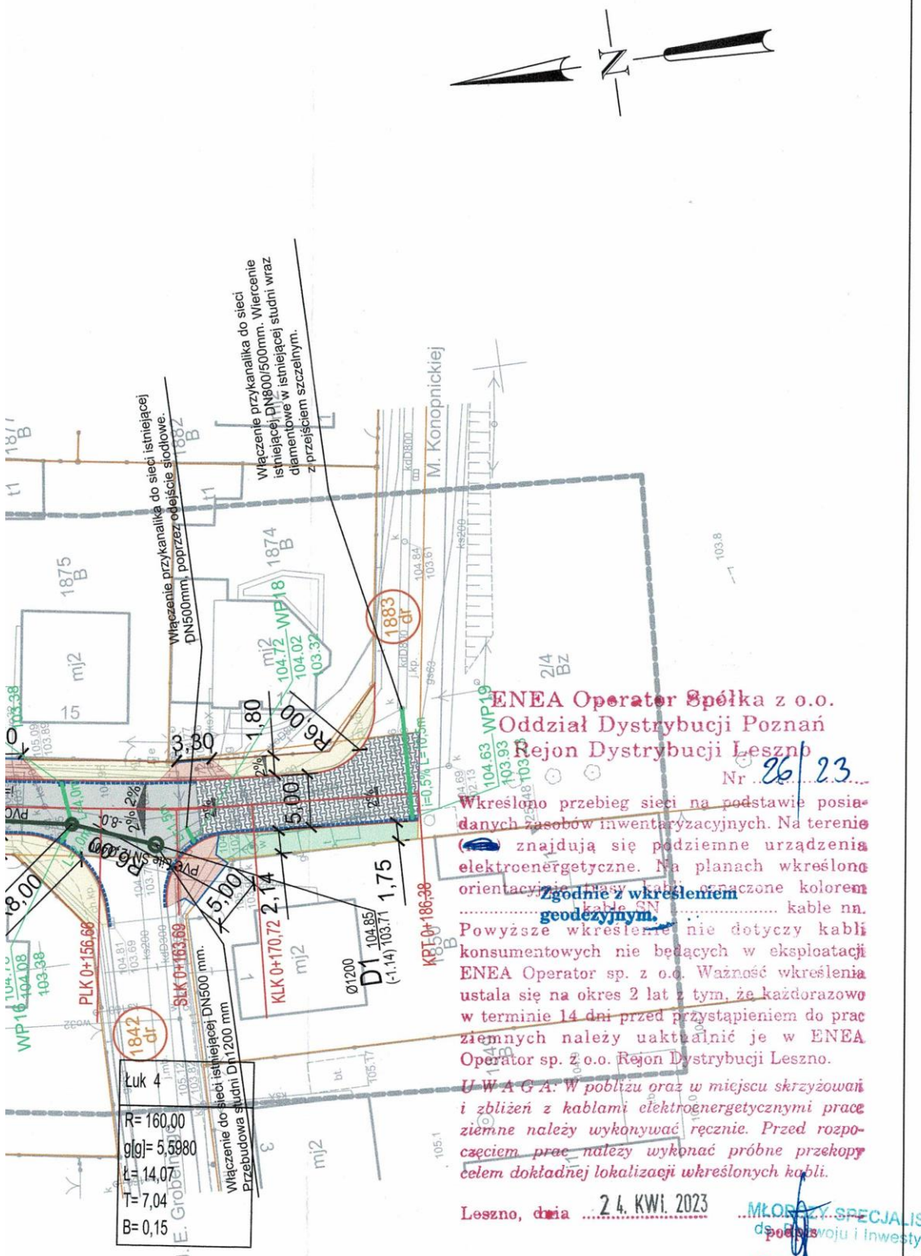

ENEA Operator Spółka z o.o.
Oddział Dystrybucji Poznań
Rejon Dystrybucji Leszno
Nr 26/23

Wkreślono przebieg sieci na podstawie posiadanych zasobów inwentaryzacyjnych. Na terenie ..... znajdują się podziemne urządzenia elektroenergetyczne. Na planach wkreślono orientacyjnie ..... oznaczone kolorem ..... kable SN ..... kable nn. Powyższe wkreślenie nie dotyczy kabli konsumentowych nie będących w eksploatacji ENEA Operator sp. z o.o. Ważność wkreślenia ustala się na okres 2 lat z tym, że każdorazowo w terminie 14 dni przed przystąpieniem do prac ziemnych należy uaktualnić je w ENEA Operator sp. z o.o. Rejon Dystrybucji Leszno.

Zgodnie z wkreśleniem geodezyjnym.

UWAGA: W pobliżu oraz w miejscu skrzyżowań i zbliżeń z kablami elektroenergetycznymi prace ziemne należy wykonywać ręcznie. Przed rozpoczęciem prac należy wykonać próbne przekopy celem dokładnej lokalizacji wkreślonych kabli.

Leszno, dnia 24 KWI. 2023

MŁODSZY SPECJALISTA ds. Rozwoju i Inwestycji
Grzegorz Piotrowiak

Zał. pismo WE023E079031

MAPA DO CELÓW PROJEKTOWYCH

Oznaczenie kancelaryjne zgłoszenia pracy geodezyjnej		GG.6640.842.2022
Miejscowość		Kobylin
Jednostka ewidencyjna	identyfikator	301202_4
	nazwa	Kobylin - miasto
Obręb ewidencyjny	identyfikator	0001
	nazwa	Kobylin
Skala mapy		1:500
Nazwa układu współrzędnych	prostokątnych płaskich	2000_18
	wysokości	PL-EVRF2007-NH
Oznaczenie granic obszaru, który był przedmiotem aktualizacji		— — — — — — —
Oznaczenie i informacje o służebnościach gruntowych mających wpływ na zagospodarowanie gruntów zlokalizowanych w granicach projektowanej inwestycji		nie badano
Oznaczenie i symbol konturu użytku gruntowego, który nie jest ujawniony w bazie danych ewidencji gruntów i budynków		nie badano
Data opracowania mapy		05-04-2023

Kpg Grzegorz Zygmunt
ul. Powstańców Wielkopolskich 22, 63-840 Krobia
tel.: 796-964-946
NIP 696-186-41-24 REGON 360586171

Nazwa/ imię i nazwisko wykonawcy i podpis osoby reprezentującej wykonawcę

KIEROWNIK ROBOTY GEODETA UPRAWNIONY
Zenon Kaźmierczak
Świadectwo 2641

Imię i nazwisko, nr uprawnień i podpis geodety uprawnionego który opracował mapę

Oświadczenie

Niniejszy dokument został opracowany w wyniku prac geodezyjnych i kartograficznych, a rezultaty tych prac przekazano w formie operatu technicznego, który uzyskał pozytywny wynik weryfikacji. Mapa może być wykorzystywana w procesie budowlanym

(Na podstawie art. 12b ust. 5a Ustawy z dn. 16.04.2020r. o zmianie ustawy - Prawo geodezyjne i kartograficzne oraz niektórych innych ustaw Dz. U. z 2020r. poz. 2052)

Jestem świadomy odpowiedzialności za złożenie fałszywego oświadczenia.

GG.6640.842.2022
/Identyfikator zgłoszenia prac/

STAROSTA KROTOSZYŃSKI
/Organ, który otrzymał zgłoszenie/

Protokół nr 2 z dn. 07.04.2023r.
/Numer i data pozytywnego protokołu weryfikacji/

P.3012.2023.665
/Identyfikator ewidencyjny materiału zasobu - operatu technicznego/

Zenon Kaźmierczak, upr. nr 2641
/Imię i nazwisko; nr upr. zaw. kierownika prac geodezyjnych/

Kpg Grzegorz Zygmunt
ul. Powstańców Wielkopolskich 22, 63-840 Krobia
tel.: 796-964-946
NIP 696-186-41-24 REGON 360586171
/Wykonawca prac geodezyjnych/

Zgodność kopii z oryginałem
mgr inż. Jakub Starczewski
Uprawnienia budowlane do projektowania i kierowania robotami budowlanymi bez ograniczeń w specjalności drogowej
Nr ewid.: WKP/0306/PWOD/13

OZNACZENIA

- nawierzchnia jezdni z betonowej kostki brukowej, szarej
- nawierzchnia jezdni z betonowej kostki brukowej do przełożenia
- nawierzchnia chodnika z betonowej kostki brukowej, szarej
- nawierzchnia zjazdu z betonowej kostki brukowej, czerwonej/grafitowej
- teren biologicznie czynny (zieleń)
- krawężnik betonowy najazdowy 15×22 cm
- opornik betonowy 12×25 cm
- obrzeże betonowe 8×20 cm
- ściek dwurzędowy z betonowej kostki brukowej typu cegła
- ściek czterorzędowy z betonowej kostki brukowej typu cegła
- granice działek
- sieć kanalizacji deszcz. z rur PVC litych SN12, SN8 Ø400 mm, Ø315 mm
- przykanaliki deszczowe z rur PVC litych SN12 Ø160 mm,
- A—A miejsca przekrojów normalnych
- 2% 2% spadki poprzeczne
- projektowane wpusty
- numery działek

Tomasz Bem BEM Projekt
ul. Adama Mickiewicza 10, 63-840 Krobia (Tel 728-809-221)

Nazwa zadania	Przebudowa ulicy przy ulicy gen. Sikorskiego w Kobylinie		
Inwestor	Gmina Kobylin, Rynek Marszałka J. Piłsudskiego 1; 63-740 Kobylin	Stadium	PB
Adres obiektu	ul. gen. W. Sikorskiego; 63-740 Kobylin	Skala	1:500
Rysunek	**PROJEKT ZAGOSPODAROWANIA TERENU PLANSZA ZBIORCZA**	Rysunek nr	2A
		Data oprac.	11/04/2023

Funkcja	Tytuł, imię i nazwisko	Specjalność	Nr upr. bud.	Podpis
Autor projektu	mgr inż. Jakub Starczewski	Drogowa	WKP/0306/PWOD/13	
Sprawdzający	inż. Jakub Pietraszek	Drogowa	WKP/0108/POOD/15	
Projektant	mgr inż. Maciej Zdziabek	Instalacyjna	WKP/0360/PWOS/12	
Sprawdzający	mgr inż. Krzysztof Wojciech	Instalacyjna	WKP/0167/PWOS/13	

Uzgodnienie Polska Spółka Gazownictwa

POLSKA
SPÓŁKA GAZOWNICTWA

Polska Spółka Gazownictwa sp. z o.o.
Oddział Zakład Gazowniczy w Poznaniu
Za Groblą 8, 61-860 Poznań
tel. (61) 8545-100

Sekcja Ewidencji Majątku i Uzgodnień
uzgodnienia.poznan@psgaz.pl

Tomasz Bem Bem Projekt
Mickiewicza 10
63-840 Krobia

W/ znak: BP/04/2023/05/NS z dnia 24-04-2023
N/ znak: PSGPO.ZMSM.763.5000.112718.23 z dnia 9-05-2023

Lokalizacja przedsięwzięcia:
Województwo: **wielkopolskie** Gmina: **Kobylin** Miejscowość: **Kobylin** ul. **Sikorskiego gen. Władysława dz. 1909,1862/1,1818,1851,1873,1842,1883**

dotyczy: **przebudowy ulicy**

W odpowiedzi na pismo z dnia 24-04-2023 w sprawie jw. przesyłamy jeden egzemplarz mapy z zaznaczoną istniejącą siecią gazową. Uzgadniamy projektowaną przebudowę ulicy przy zachowaniu poniższych warunków:

1. W strefie kontrolowanej nie należy wznosić obiektów budowlanych, urządzać stałych składów i magazynów oraz podejmować działań mogących spowodować uszkodzenia gazociągu podczas jego użytkowania. Nie należy podejmować działań mogących spowodować uszkodzenie sieci gazowej, **wykopy w strefie kontrolowanej wykonywać ręcznie**. Regulacja wysokości armatury sieci gazowej i usuwanie kolizji odbywa się za zgodą i wiedzą Operatora sieci gazowej, na koszt Inwestora/Wykonawcy.
   Prace budowlane muszą być wykonywane tak, aby nie wpływały na obniżenie stanu technicznego gazociągu, nie naruszały istniejącej sieci gazowej i nie wpływały na bezpieczeństwo dostaw gazu dla odbiorców w tym nie naruszały izolacji gazociągu, taśmy ostrzegawczej i sygnalizacyjnej. Szczególną ostrożność należy zachować podczas prowadzenia robót ziemnych, wykonywania wykopów oraz podczas zagęszczania gruntu lub podczas jakichkolwiek prac prowadzonych w strefie kontrolowanej. Zabrania się wbijania znaczników (stalowych prętów lub tyczek) w obrębie istniejącej sieci gazowej. Zasypanie wykopów w strefie kontrolowanej, w obrębie sieci gazowej należy wykonać ręcznie warstwami ubijanymi, co 20 cm.

2. Nie wyrażamy zgody na obniżenie rzędnej terenu w miejscu zlokalizowanej sieci gazowej. Informujemy, że zgodnie z Rozporządzeniem Ministra Gospodarki z dnia 26.04.2013 w sprawie warunków technicznych jakim powinny odpowiadać sieci gazowe i ich usytuowanie (Dz. U. poz. 640 z 2013r.) odległość pionowa mierzona od górnej zewnętrznej ścianki gazociągu lub górnej zewnętrznej ścianki rury osłonowej powinna wynosić nie mniej niż 1,0m do powierzchni jezdni / miejsc parkingowych, przy czym nie mniej niż 0,5m od spodu konstrukcji nawierzchni. Minimalna odległość pionowa od gazociągu do dna projektowanego rowu nie może być mniejsza niż 0,5m.
   W przypadku uszkodzenia sieci gazowej, podmioty realizujące zadanie będą obciążane kosztami usunięcia awarii oraz poniesionych strat paliwa gazowego.

2a. Przed przystąpieniem do jakichkolwiek prac należy dokładnie określić rzeczywisty przebieg gazociągu/przyłączy przez dokonanie ręcznie przekopów poprzecznych nad osią gazociągu/przyłączy ustalających rzeczywistą trasę gazociągu/przyłączy oraz jego głębokość ułożenia lub wyznaczenie tego lokalizatorem przez uprawnionego geodetę. W przypadku niezachowania minimalnego przykrycia należy wystąpić o wydanie warunków na przebudowę sieci gazowej.

2b. W miejscach zbliżeń i skrzyżowań z gazociągami należy zachować normatywne odległości projektowanych obiektów zgodnie z Dz. U. poz. 640 z 2013r..

3. Należy zwrócić uwagę na armaturę gazową, która nie może być zaasfaltowana lub przykryta płytkami, kostką itp. Krawężniki, wpusty uliczne, studnie kanalizacyjne, studnie kablowe należy zlokalizować w odległości min. 0,5m od sieci gazowej. Wkreślone geodezyjnie przyłącza mogą nie przedstawiać wszystkich czynnych przyłączy gazu. W przypadku poszerzenia pasa drogowego w miejscu lokalizacji przyłączy gazu z szafkami w granicy działki, należy wystąpić o warunki przebudowy przyłącza gazowego.

4. W przypadku jakichkolwiek zmian dokumentacji projektowej przy skrzyżowaniu z istniejącą siecią gazową, kompletną dokumentację projektową należy przedstawić do ponownego uzgodnienia.

5. W terminie **14 dni** przed rozpoczęciem robót Wykonawca zobowiązany jest zgłosić się do odpowiedniej terytorialnie jednostki eksploatującej w PSG OZG w Poznaniu tj. **Gazowni w Gostyniu**, ul. Fabryczna 1, 63-800 Gostyń, **tel. 609769192 - Piotr Banaszyński** gazownia.gostyn@psgaz.pl w celu powiadomienia o przystąpieniu do prac.

6. Ważność uzgodnienia wynosi 2 lata.

Z poważaniem

KIEROWNIK
Sekcja Eksploatacji
Hieronim Horowski

Załączniki:
- mapa sytuacyjna

Do wiadomości:
- Gazownia w Gostyniu

Sprawę prowadzi:
Paweł Cieślik, tel: (61) 8 545 343

EKTOWYCH

	GG.6640.842.2022
	Kobylin
	301202_4
	Kobylin - miasto
	0001
	Kobylin
	1:500
	2000_18
	PL-EVRF2007-NH
	— — — — — — —
	nie badano
	nie badano
	05-04-2023

KIEROWNIK ROBOTY
GEODETA UPRAWNIONY
Zenon Kaźmierczak
Świadectwo 2641

Imię i nazwisko, nr uprawnień
i podpis geodety uprawnionego który opracował mapę

nie
racowany w wyniku
ficznych, a rezultaty
operatu technicznego,
wynik weryfikacji.
w procesie budowlanym
.04.2020r. o zmianie ustawy -
ych ustaw Dz. U. z 2020r. poz. 2052)

owiedzialności
oświadczenia.

2022
a prac/

OSZYŃSKI
loszenie/

07.04.2023r.
kolu weryfikacji/

665
u - operatu technicznego/

upr. nr 2641
ka prac geodezyjnych/

Zygmunt
22, 63-840 Krobia
6
y 3685861 1
yjnych/

Polska Spółka Gazow...
Zakład Gazow...
Sekcja Ewidencji Maj...

Wykreślenie przebieg sieci gaz... niskiego
i średniego ciśnienia w ... o istniejące
plany sieci g...

Uzgodnienie - pismo Nr 7635000-112 77823
Data 9 05 23 podp...
WAŻNOŚĆ UZGODN... 2 LATA

Zgodność kopii
z oryginałem

mgr inż. Jakub Starczewski
Uprawnienia budowlane do projektowania
i kierowania robotami budowlanymi
bez ograniczeń w specjalności drogowej
Nr ewid.: WKP/0306/PWOD/13

OZNACZENIA

- nawierzchnia jezdni z betonowej kostki brukowej, szarej
- nawierzchnia jezdni z betonowej kostki brukowej do przełożenia
- nawierzchnia chodnika z betonowej kostki brukowej, szarej
- nawierzchnia zjazdu z betonowej kostki brukowej, czerwonej/grafitowej
- teren biologicznie czynny (zieleń)
- krawężnik betonowy najazdowy 15×22 cm
- opornik betonowy 12×25 cm
- obrzeże betonowe 8×20 cm
- ściek dwurzędowy z betonowej kostki brukowej typu cegła
- ściek czterorzędowy z betonowej kostki brukowej typu cegła
- granice działek
- sieć kanalizacji deszcz. z rur PVC litych SN12, SN8 Ø400 mm, Ø315 mm
- przykanaliki deszczowe z rur PVC litych SN12 Ø160 mm,
- A A miejsca przekrojów normalnych
- 2% 2% spadki poprzeczne
- projektowane wpusty
- numery działek

Tomasz Bem BEM Projekt
ul. Adama Mickiewicza 10, 63-840 Krobia (Tel 728-809-221)

Nazwa zadania	Przebudowa ulicy przy ulicy gen. Sikorskiego w Kobylinie		
Inwestor	Gmina Kobylin, Rynek Marszałka J. Piłsudskiego 1; 63-740 Kobylin	Stadium	PB
Adres obiektu	ul. gen. W. Sikorskiego; 63-740 Kobylin	Skala	1:500
Rysunek	**PROJEKT ZAGOSPODAROWANIA TERENU PLANSZA ZBIORCZA**	Rysunek nr	2A
		Data oprac.	11/04/2023

Funkcja	Tytuł, imię i nazwisko	Specjalność	Nr upr. bud.	Podpis
Autor projektu	mgr inż. Jakub Starczewski	Drogowa	WKP/0306/PWOD/13	
Sprawdzający	inż. Jakub Pietraszek	Drogowa	WKP/0108/POOD/15	
Projektant	mgr inż. Maciej Zdziabek	Instalacyjna	WKP/0360/PWOS/12	
Sprawdzający	mgr inż. Krzysztof Wojciech	Instalacyjna	WKP/0167/PWOS/13	

MAPA DO CELÓW PROJEKTOWYCH

Oznaczenie kancelaryjne zgłoszenia pracy geodezyjnej		GG.6640.842.2022
Miejscowość		Kobylin
Jednostka ewidencyjna	identyfikator	301202_4
	nazwa	Kobylin - miasto
Obręb ewidencyjny	identyfikator	0001
	nazwa	Kobylin
Skala mapy		1:500
Nazwa układu współrzędnych	prostokątnych płaskich	2000_18
	wysokości	PL-EVRF2007-NH
Oznaczenie granic obszaru, który był przedmiotem aktualizacji		— — — — — — —
Oznaczenie i informacje o służebnościach gruntowych mających wpływ na zagospodarowanie gruntów zlokalizowanych w granicach projektowanej inwestycji		nie badano
Oznaczenie i symbol konturu użytku gruntowego, który nie jest ujawniony w bazie danych ewidencji gruntów i budynków		nie badano
Data opracowania mapy		05-04-2023

Kpg Grzegorz Zygmunt
ul. Powstańców Wielkopolskich 22, 63-840 Krobia
tel.: 796-964-946
NIP 696-186-41-24 REGON 360586171

Nazwa/ imię i nazwisko wykonawcy
i podpis osoby reprezentującej wykonawcę

KIEROWNIK ROBOTY
GEODETA UPRAWNIONY
Zenon Kaźmierczak
Świadectwo 2641

Imię i nazwisko, nr uprawnień
i podpis geodety uprawnionego który opracował mapę

STAROSTA KROTOSZYŃSKI

Zgodnie z art. 28c ustawy z dnia 17 maja 1989r. - Prawo geodezyjne i kartograficzne (Dz. U. z 2021 r. poz. 1990 ze zm.) poświadcza się, że niniejsza dokumentacja projektowa była przedmiotem narady koordynacyjnej zakończonej w dniu 2023-05-19 za pomocą aplikacji internetowej i.Narady.

Znak: GG.6630.83.2023

Z up. Starosty
Przewodniczący Narady Koordynacyjnej
mgr inż. Dariusz Klakulak
/podpisano cyfrowo/

Signed by /
Podpisano przez:
Dariusz Kłakulak
Date / Data:
2023-05-19
12:54

Oświadczenie

Niniejszy dokument został opracowany w wyniku prac geodezyjnych i kartograficznych, a rezultaty tych prac przekazano w formie operatu technicznego, który uzyskał pozytywny wynik weryfikacji.
Mapa może być wykorzystywana w procesie budowlanym

(Na podstawie art. 12b ust. 5a Ustawy z dn. 16.04.2020r. o zmianie ustawy - Prawo geodezyjne i kartograficzne oraz niektórych innych ustaw Dz. U. z 2020r. poz. 2052)

Jestem świadomy odpowiedzialności za złożenie fałszywego oświadczenia.

GG.6640.842.2022
/Identyfikator zgłoszenia prac/

STAROSTA KROTOSZYŃSKI
/Organ, który otrzymał zgłoszenie/

Protokół nr 2 z dn. 07.04.2023r.
/Numer i data pozytywnego protokołu weryfikacji/

P.3012.2023.665
/Identyfikator ewidencyjny materiału zasobu - operatu technicznego/

Zenon Kaźmierczak, upr. nr 2641
/Imię i nazwisko; nr upr. zaw. kierownika prac geodezyjnych/

Kpg Grzegorz Zygmunt
ul. Powstańców Wielkopolskich 22, 63-840 Krobia
tel.: 796-964-946
NIP 696-186-41-24 REGON 360586171
/Wykonawca prac geodezyjnych/

KIEROWNIK ROBOTY
GEODETA UPRAWNIONY
Zenon Kaźmierczak
Świadectwo 2641
/Kierownik prac geodezyjnych/

POŚWIADCZAM ZA ZGODNOŚĆ Z ORYGINAŁEM KOPIĘ AKTUALNEJ MAPY DC PROJEKTOWYCH

05.05.2023 r. MACIEJ ZDZIABEK

OZNACZENIA

sieć kanalizacji deszcz. z rur PVC litych SN12, SN8 Ø400 mm, Ø315 mm

przykanaliki deszczowe z rur PVC litych SN12 Ø160 mm,

Tomasz Bem BEM Projekt

ul. Adama Mickiewicza 10, 63-840 Krobia (Tel 728-809-221)

Nazwa zadania	Przebudowa ulicy przy ulicy Gen. Sikorskiego w Kobylinie.			
Inwestor	Gmina Kobylin, Rynek Marszałka J. Piłsudskiego 1; 63-740 Kobylin		Stadium	-----
Adres obiektu	ul. gen. W. Sikorskiego; 63-740 Kobylin		Skala	1:500
Rysunek	**PLAN SYTUACYJNY KANALIZACJA DESZCZOWA**		Rysunek nr	1
			Data oprac.	05/05/2023
Funkcja	Tytuł, imię i nazwisko	Specjalność	Nr upr. bud.	Podpis
Projektant	mgr inż. Maciej Zdziabek	Instalacyjna	WKP/0360/PWOS/12	

Uzgodnienie Orange Polska S.A.

Orange Polska S.A.
Infrastruktura i Serwis Usług
Zarządzanie Zasobami Infrastruktury i
Obsługi Klienta
Al. Jerozolimskie 160 02-326 Warszawa

Uzgodniono w Orange Polska S.A.
Informujemy, że na obszarze objętym opracowaniem istnieje prawdopodobieństwo występowania niezinwentaryzowanych urządzeń telekomunikacyjnych. Jeżeli w trakcie wizji lokalnej, zostaną stwierdzone różnice pomiędzy danymi otrzymanymi z OPL a stanem w terenie, należy je niezwłocznie zgłosić do Orange i uzgodnić z
właścicielem urządzeń telekomunicznych (jeleci) oraz ująć w projekcie zamierzeń.
Uzgodnienie ważne jest 12 miesięcy.
Nr uzgodnienia 9493/TTDSI.LI/P/2023/MM data 23-05-2023
Podpis

Nr uzgodnienia: w miejscu skrzyżowań i zbliżeń oraz w przypadku odkrycia, urządzenia telekomunikacyjne zabezpieczyć rurą dwudzielną typu A100PS

1. Przy skrzyżowaniach i zbliżeniach do 1m od osi istniejącej infrastruktury telekomunikacyjnej prace prowadzić ręcznie z zachowaniem szczególnej ostrożności zgodnie z obowiązującymi normami i przepisami techniczno-budowlanymi pod nadzorem właścicielskim przedstawiciela Orange Polska.
2. Przed planowanym rozpoczęciem robót należy wystąpić z wnioskiem o realizację nadzoru właścicielskiego wg zasad pracy na infrastrukturze Orange Polska podanych na stronie internetowej www.orange.pl/wnioseknadzor
3. Każde wejście na infrastrukturę własności Orange Polska bez złożonego w/w wniosku, będzie traktowane jako nielegalne i zgłaszane do organów ścigania oraz Państwowego Inspektora Nadzoru Budowlanego z wszelkimi tego konsekwencjami.
4. W przypadku nie zastosowania się do w/w uwag całość kosztów związanych z usunięciem ewentualnych awarii oraz zabezpieczaniem istniejących urządzeń telekomunikacyjnych poniesie Inwestor (Wykonawca).
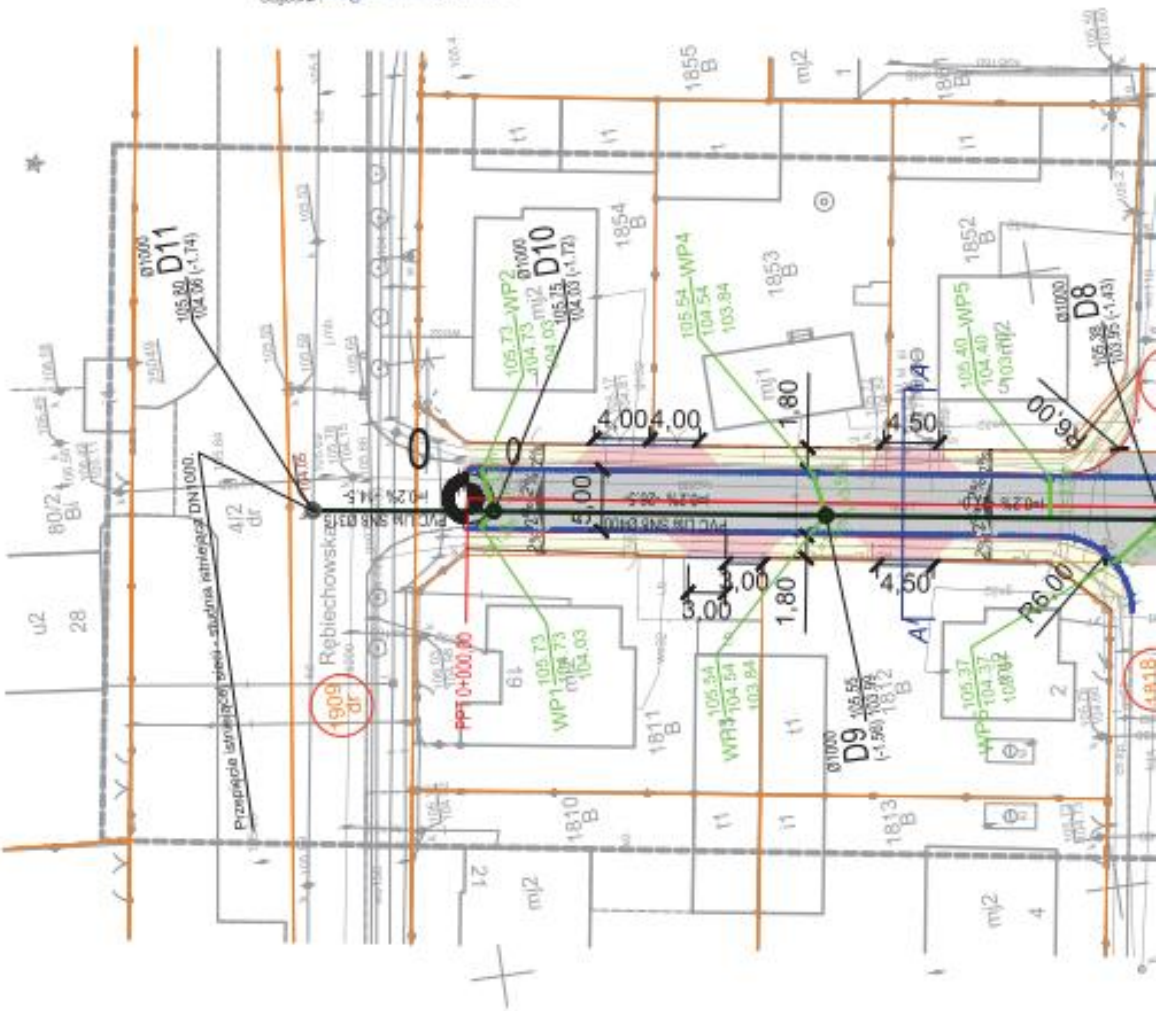
Uzgodnienie