Z22–HN1

Podziałka 1:100/100

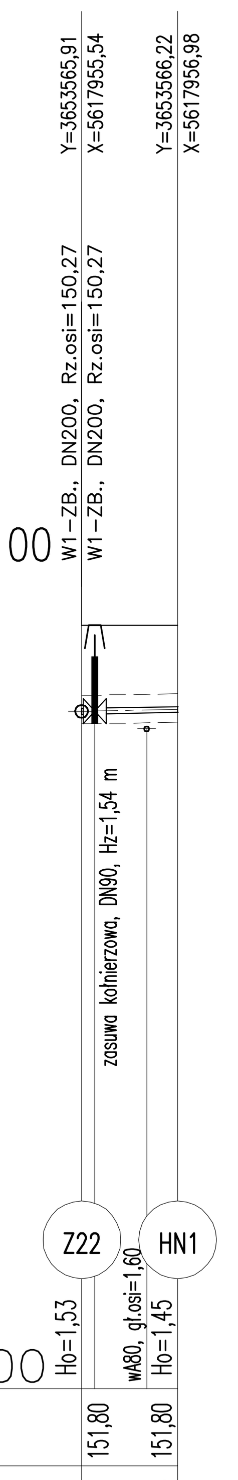

P.p.=140,00

Rzędna istniejącego terenu	151,80	151,80
Rzędna osi proj. rurociągu	150,27	150,35
Długość odcinka	0,2	1,3
	1,5	
Proj. spadek rurociągu, odległość	L=1,5 i=50,0‰	
Proj. średnica nominalna, materiał	PE DN90	
Hektometr i odległości	0	1,5

Z30–HN2

Podziałka 1:100/100

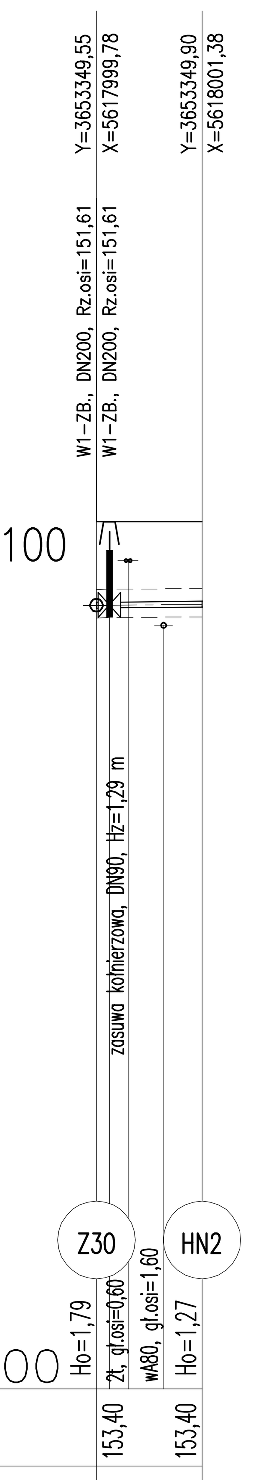

P.p.=140,00

Rzędna istniejącego terenu	153,40		153,40
Rzędna osi proj. rurociągu	151,61		152,13
Długość odcinka	0,2	1,4	
	1,6		
Proj. spadek rurociągu, odległość	L=1,6 i=10,0‰		
Proj. średnica nominalna, materiał	PE DN90		
Hektometr i odległości	0	1,0	1,6

Z38–HN3

Podziałka 1:100/100

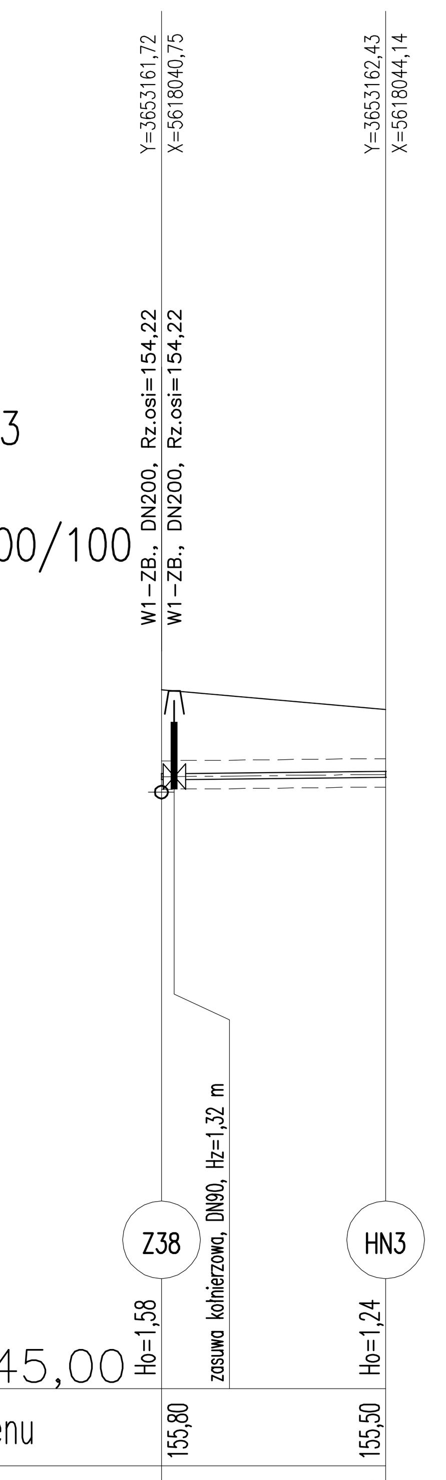

P.p.=145,00

Rzędna istniejącego terenu	155,80	155,50
Rzędna osi proj. rurociągu	154,22	154,25
Długość odcinka	0,2	3,3
	3,5	
Proj. spadek rurociągu, odległość	L=3,5 i=10,0‰	
Proj. średnica nominalna, materiał	PE DN90	
Hektometr i odległości	0	3,5

Z43–HN4

Podziałka 1:100/100

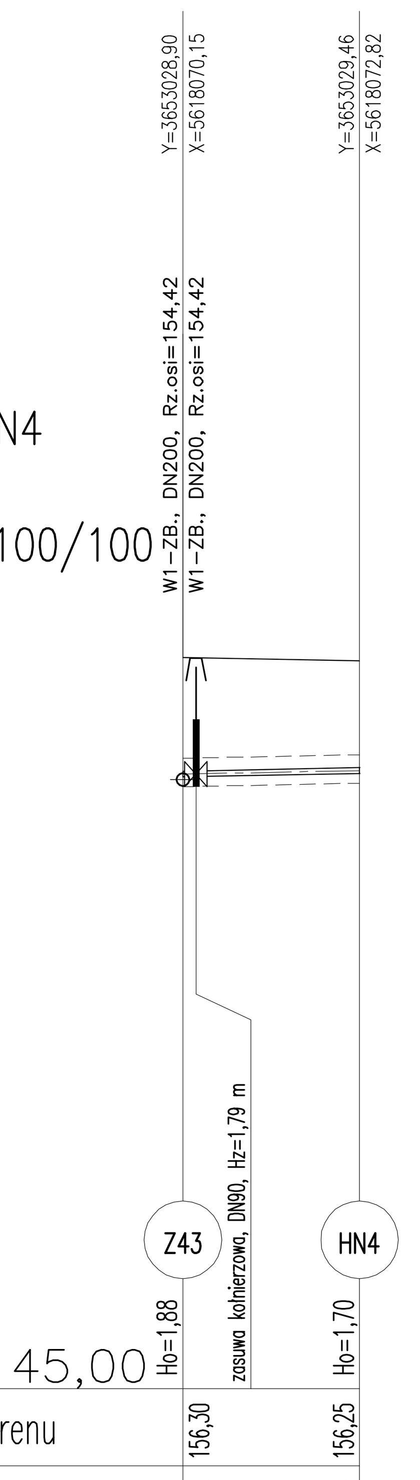

P.p.=145,00

Rzędna istniejącego terenu	156,30	156,25
Rzędna osi proj. rurociągu	154,42	154,55
Długość odcinka	0,2	2,5
	2,7	
Proj. spadek rurociągu, odległość	L=2,7 i=50,0‰	
Proj. średnica nominalna, materiał	PE DN90	
Hektometr i odległości	0	2,7

Z45–HN5

Podziałka 1:100/100

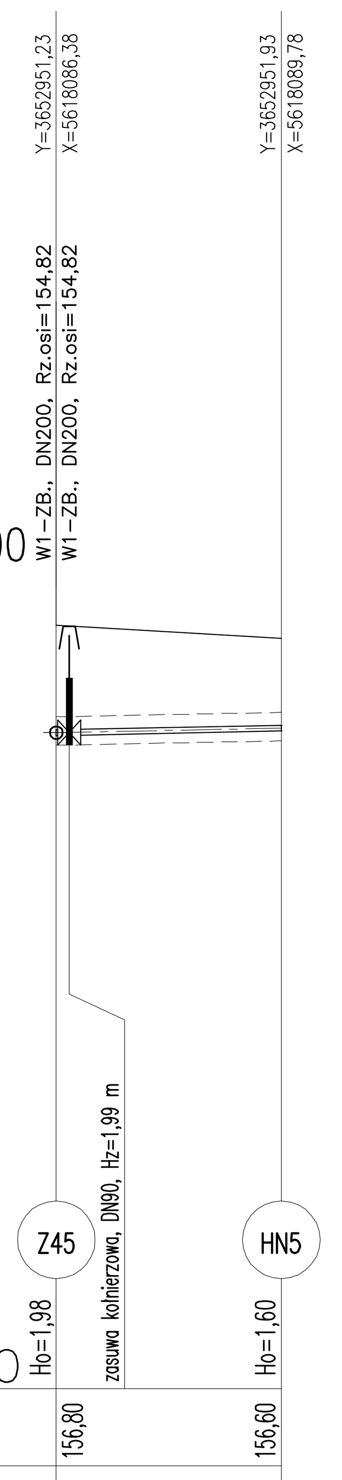

P.p.=145,00

Rzędna istniejącego terenu	156,80	156,60
Rzędna osi proj. rurociągu	154,82	155,00
Długość odcinka	0,2	3,3
	3,5	
Proj. spadek rurociągu, odległość	L=3,5 i=50,0‰	
Proj. średnica nominalna, materiał	PE DN90	
Hektometr i odległości	0	3,5

Z91–HN7

Podziałka 1:100/100

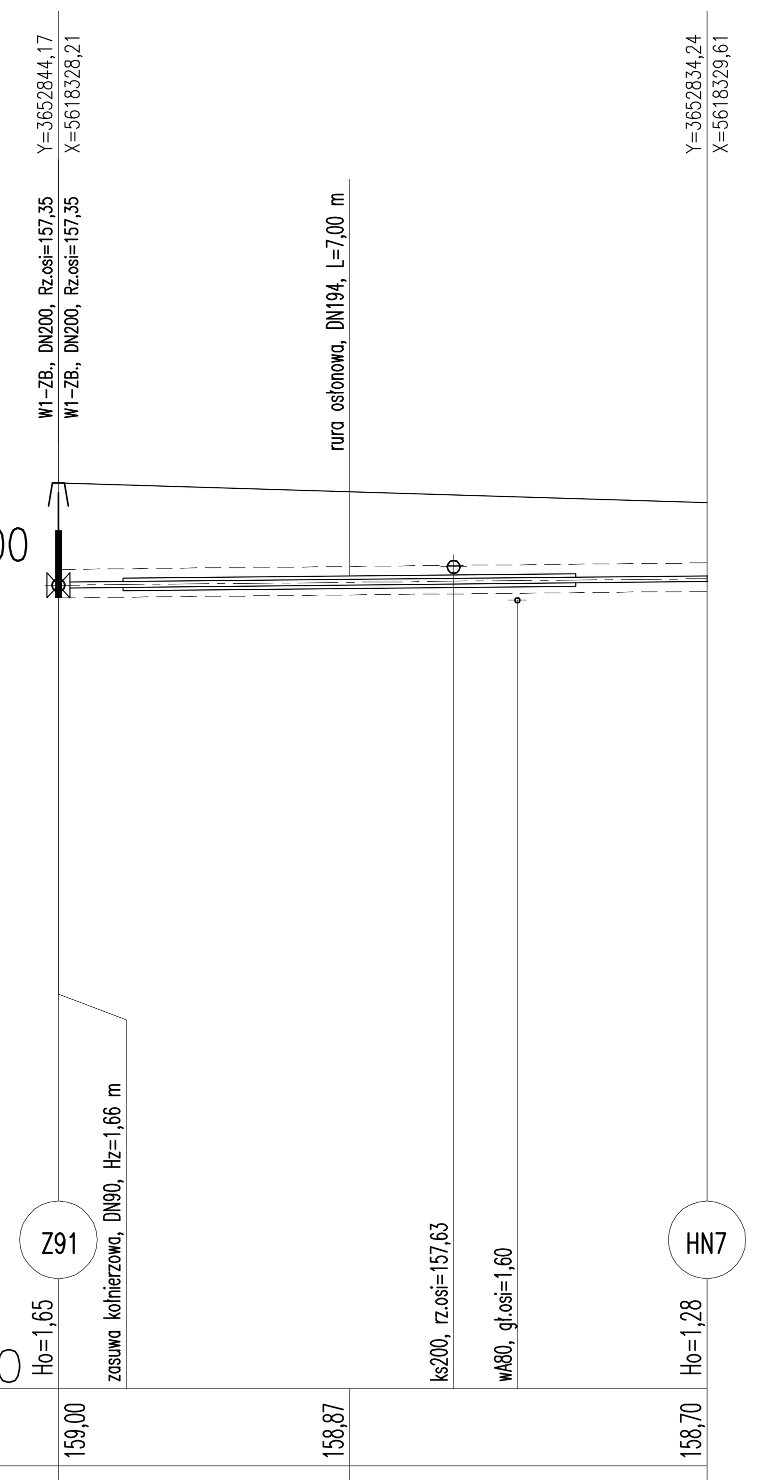

P.p.=145,00

Rzędna istniejącego terenu	159,00	158,87			158,70
Rzędna osi proj. rurociągu	157,35	157,46			157,45
Długość odcinka	4,5	5,5			
	10,0				
Proj. spadek rurociągu, odległość	L=10,0 i=10,0‰				
Proj. średnica nominalna, materiał	PE DN90				
Hektometr i odległości	0	4,5	6,1	7,1	10,0

Z98–HN8

Podziałka 1:100/100

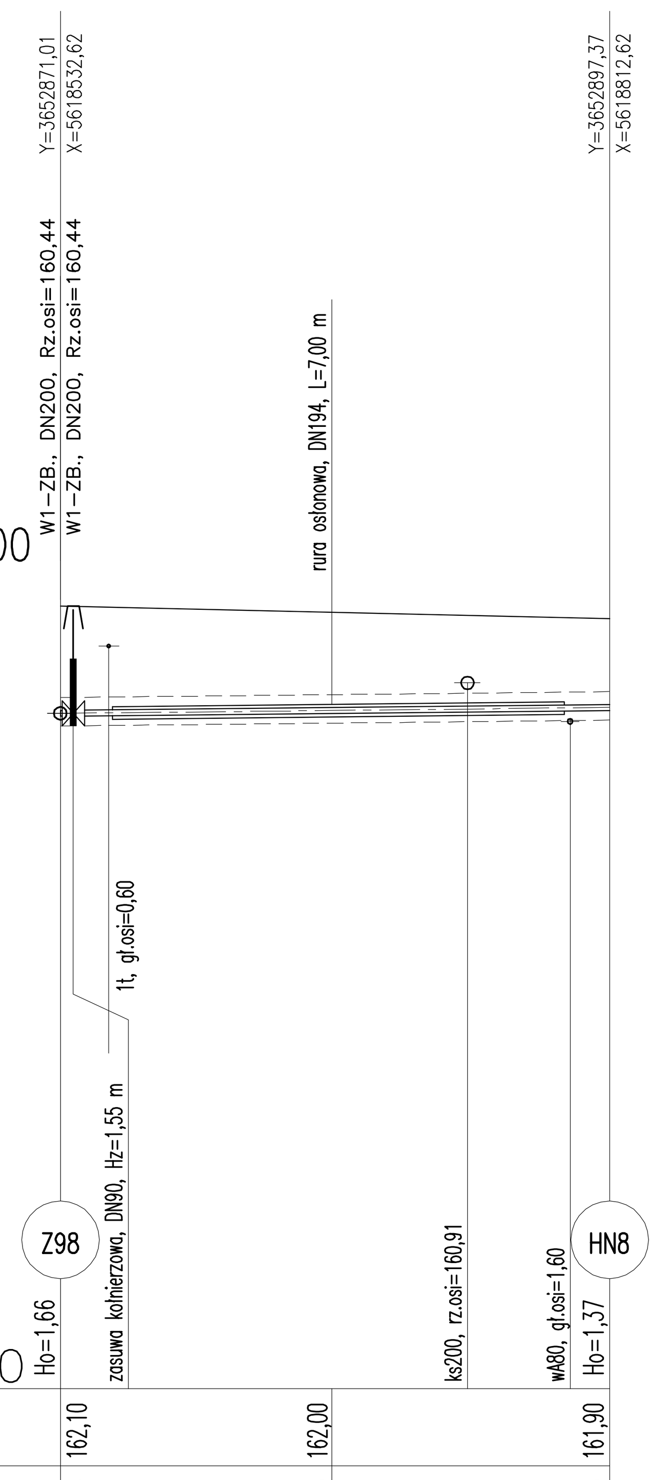

P.p.=150,00

Rzędna istniejącego terenu	162,10	162,00				161,90
Rzędna osi proj. rurociągu	160,44	160,48				160,53
Długość odcinka	0,2	4,0	4,3			
	8,5					
Proj. spadek rurociągu, odległość	L=8,5 i=10,0‰					
Proj. średnica nominalna, materiał	PE DN90					
Hektometr i odległości	0	0,75	4,2	6,3	7,9	8,5

Z110–HN9

Podziałka 1:100/100

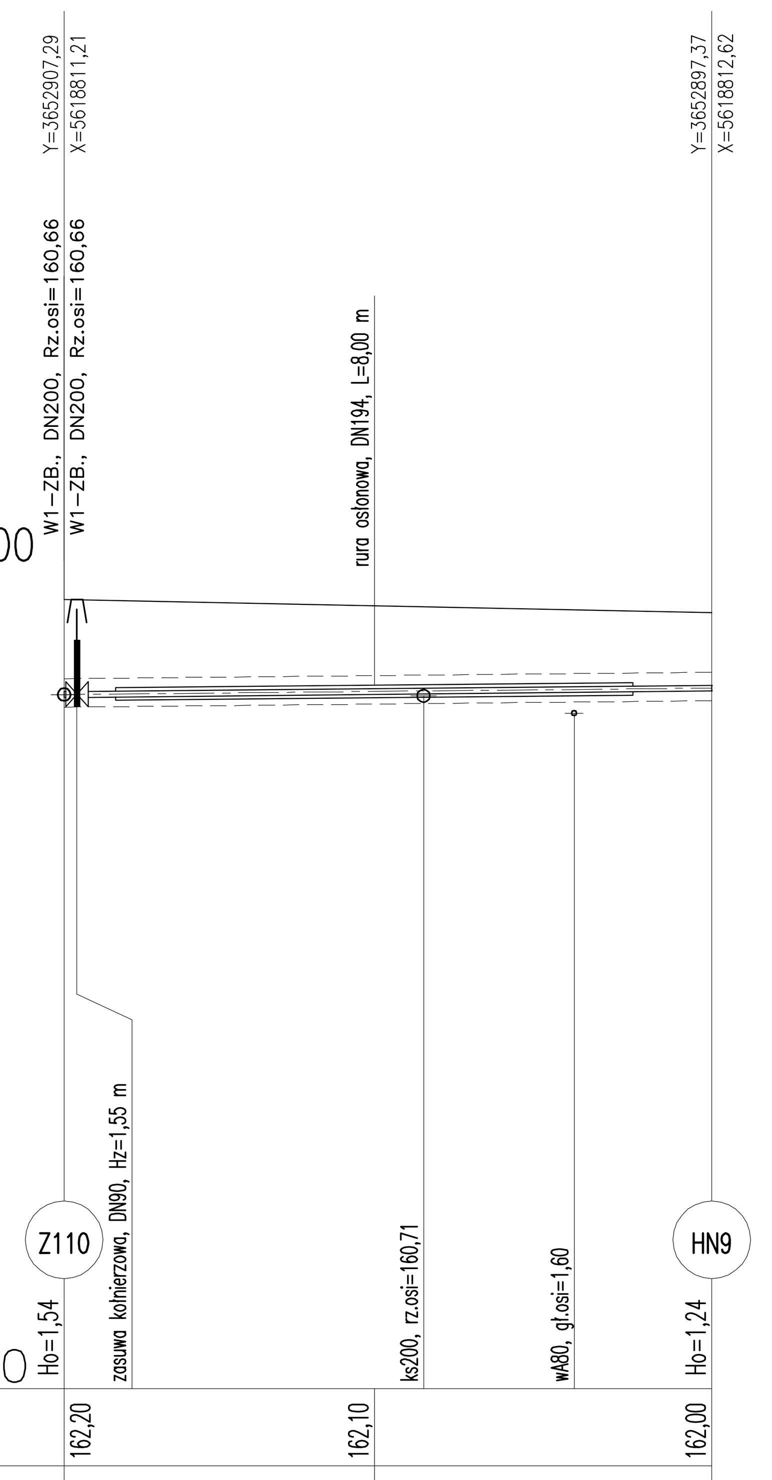

P.p.=150,00

Rzędna istniejącego terenu	162,20	162,10			162,00
Rzędna osi proj. rurociągu	160,66	160,78			160,76
Długość odcinka	0,2	4,6	5,2		
	10,0				
Proj. spadek rurociągu, odległość	L=10,0 i=10,0‰				
Proj. średnica nominalna, materiał	PE DN90				
Hektometr i odległości	0	4,8	5,6	7,9	10,0

Z116–HN10

Podziałka 1:100/100

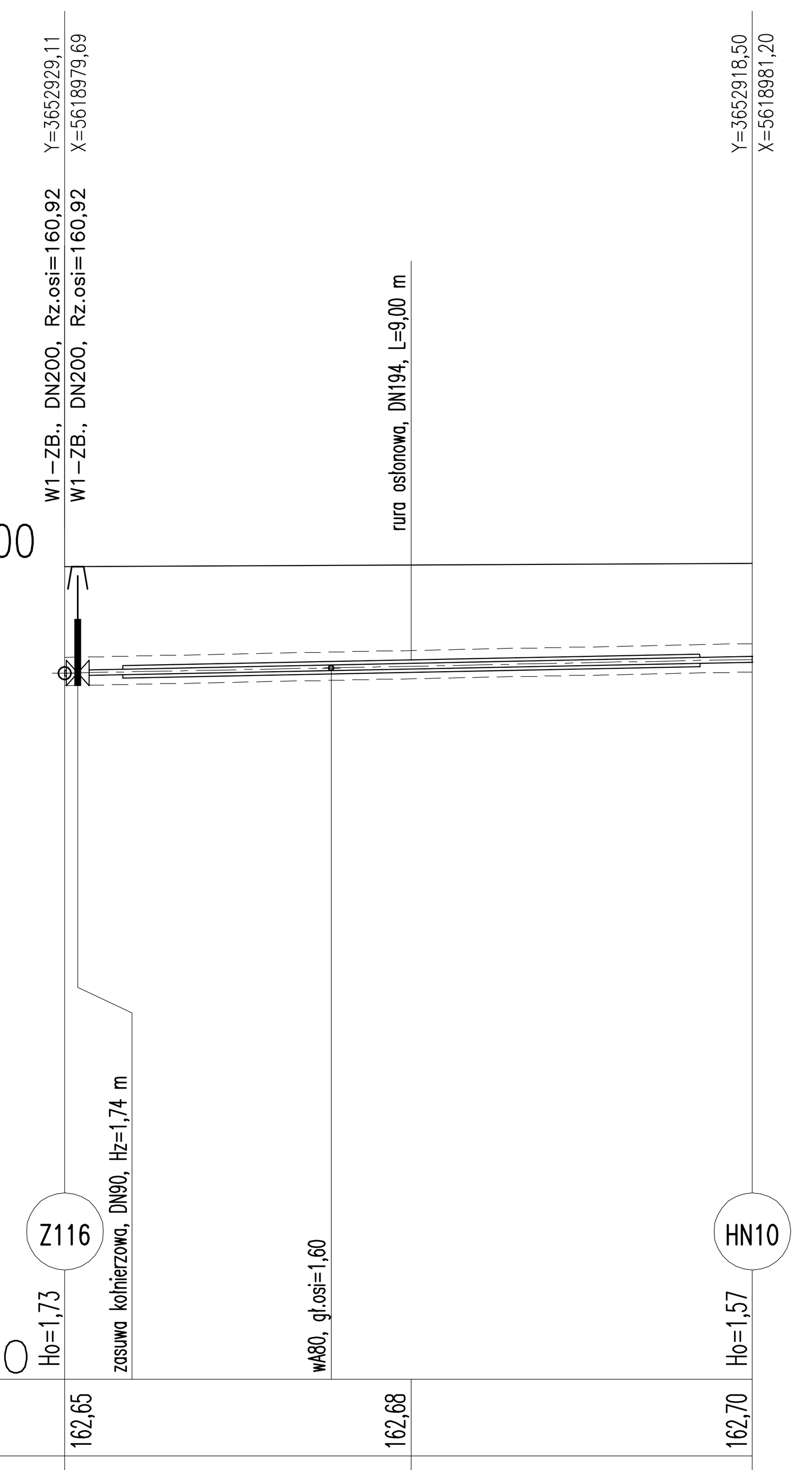

P.p.=150,00

Rzędna istniejącego terenu	162,65	162,68		162,70
Rzędna osi proj. rurociągu	160,92	161,10		161,13
Długość odcinka	0,2	5,2	5,3	
	10,7			
Proj. spadek rurociągu, odległość	L=10,7 i=20,0‰			
Proj. średnica nominalna, materiał	PE DN90			
Hektometr i odległości	0	4,2	5,4	10,7

Długość wszystkich przewodów: 52,0 [m]

Nr profilu	Nazwa	Długość [m]
9	Z116–HN10	10,7
8	Z110–HN9	10,0
7	Z98–HN8	8,5
6	Z91–HN7	10,0
5	Z45–HN5	3,5
4	Z43–HN4	2,7
3	Z38–HN3	3,5
2	Z30–HN2	1,6
1	Z22–HN1	1,5

ETAP I

PROKOM

projektant: MGR INŻ. BARTŁOMIEJ PIŁAT	specjalność: SANITARNA	nr uprawnień: 138/DOŚ/07	podpis
sprawdzający: INŻ. EUGENIUSZ PIŁAT	specjalność: SANITARNA	nr uprawnień: UAN.V–7342/3/299/84	podpis
inwestor: GMINA RADWANICE ; 59–160 RADWANICE UL. PRZEMYSŁOWA 17			data: 02.2017
temat: PRZEBUDOWA SIECI WODOCIĄGOWEJ W MIEJSCOWOŚCI RADWANICE – PRZESIECZNA (KOSTANIEWO) – DROŻYNA – DROŻÓW.			skala rys.: 1:100/250
tytuł rys.: PROFILE PODŁUŻNE DO HYDRANTÓW – ETAP I			nr rys.: 2.1