BIURO PROJEKTOWO – KONSULTINGOWE
MKM – Projekt inż. Marcin Kuciak

BUDOWNICTWO DROGOWE MOSTOWE INŻYNIERYJNE
PROJEKTOWANIE - NADZÓR

PROJEKT NA ZGŁOSZENIE ROBÓT BUDOWLANYCH

Zamierzenie budowlane:

PRZEBUDOWA ULICY AKACJOWEJ I BRZOZOWEJ W GĄDKACH

DZIAŁKI OBJĘTE INWESTYCJĄ:

Obręb 0010 Gądki: 32/1, 15

Obręb 0018 Robakowo: 368/19, 368/14, 368/10

Adres obiektu budowlanego:

WOJEWÓDZTWO WIELKOPOLSKIE, POWIAT POZNAŃSKI, GMINA KÓRNIK
KATEGORIA OBIEKTU: XXV, XXVI

Inwestor:

Miasto i Gmina Kórnik
Plac Niepodległości 1
62-035 Kórnik

BRANŻA DROGOWA

STAROSTWO POWIATOWE w Poznaniu

Spis zawartości – strona nr 2

BRANŻA	STANOWISKO	IMIĘ I NAZWISKO	NR UPRAWNIEŃ	SPECJALNOŚĆ	PODPIS
Drogowa I Sanitarna	Projektant	inż. Marcin Kuciak	WKP/0260/PWOD/08	Projektowanie i kierowanie robotami drogowymi bez ograniczeń w specjalności drogowej	
	Asystent Projektanta	inż. Klaudia Ratajczak	-	-	
	Sprawdzający	mgr inż. Jacek Bromber	WKP/0290/POOD/12	Projektowanie bez ograniczeń w specjalności drogowej	

POZNAŃ, MAJ 2022

EGZEMPLARZ NR 2

ZAWARTOŚĆ OPRACOWANIA

I. KSEROKOPIE UPRAWNIEŃ PROJEKTANTÓW I SPRAWDZAJĄCYCH WRAZ Z ICH ZAŚWIADCZENIAMI PRZYNALEŻNOŚCI DO IZB 4
II. OPIS TECHNICZY 9
1. PRZEDMIOT INWESTYCJI 10
2. STAN ISTNIEJĄCY ZAGOSPODAROWANIA TERENU 10
3. PROJEKTOWANE PARAMETRY TECHNICZNE 11
4. ROZWIĄZANIA SYTUACYJNE 11
5. ZESTAWIENIE POWIERZCHNI ZAGOSPODAROWANIA DZIAŁKI 12
6. WARUNKI GRUNTOWO - WODNE 12
7. PROJEKTOWANA NIWELETA 12
8. PRZEKROJE POPRZECZNE 13
9. WARSTWY KONSTRUKCYJNE NAWIERZCHNI 13
10. ODWODNIENIE 14
11. OCHRONA ZABYTKÓW 14
12. WPŁYW EKSPLOATACJI GÓRNICZEJ 14
13. INFORMACJA O PRZEWIDYWANYCH ZAGROŻENIACH DLA ŚRODOWISKA ORAZ HIGIENY I OCHRONY ZDROWIA 14
14. KOLIZJE Z UZBROJENIEM ISTNIEJĄCYM 14
15. BUDOWA KANAŁU TECHNOLOGICZNEGO 15
III. PLAN BIOZ 16
IV. RYSUNKI 21
RYS. nr 1 PLAN ORIENTACYJNY 22
RYS. nr 2 PLAN ZAGOSPODAROWANIA TERENU ark. 1-2 23
RYS. nr 3.1 PRZEKROJE NORMALNE 25
RYS. nr 3.2 SZCZEGÓLY KONSTRUKCYJNE 26
RYS. nr 4.1 PRZEKRÓJ PODŁUŻNY – ul. Akacjowa 27
RYS. nr 4.2 PRZEKRÓJ PODŁUŻNY – ul. Brzozowa 28
RYS. nr 5.1 PRZEKROJE POPRZECZNE – ul. Akacjowa 29
RYS. nr 5.2 PRZEKROJE POPRZECZNE – ul. ul. Brzozowa 30
RYS. nr 6 STUDZIENKA REWIZYJNA 31
RYS. nr 7 STUDZIENKA ŚCIEKOWA 32

IV. UZGODNIENIA 33
1) Warunki techniczne wydane przez INEA S.A. – pismo nr WTINEA – 5041 z dnia 25.02.2021r. 34
2) Przedłużenie warunków technicznych wydanych przez INEA S.A. – pismo nr WTINEA – 5962 z dnia 22.09.2021r. 36
3) Warunki techniczne wydane przez Operator WSS – pismo nr WTWSS – 6905 z dnia 25.02.2021r. 37
4) Przedłużenie warunków technicznych wydanych przez Operator WSS – pismo nr WTWSS – 7587 z dnia 22.09.2021r. 39
5) Uzgodnienie branżowe wydane przez Enea Operator Sp. z o.o. – pismo nr ZR/PEO21P034379/2021 z dnia 24.02.2021 40
6) Uzgodnienie branżowe wydane przez Enea Oświetlenie – pismo nr ENEA Oświetlenie/OP/R5/WEA21E001304 z dnia 05.03.2021.. 43
7) Warunki techniczne wydane przez Orange Polska S.A. – pismo nr TTISILU/PR.215-

7520/20 z dnia 09.03.2021 44
8) Uzgodnienie wydane przez Aquanet – mail nr IBM/80-9-1/209/2021 z dnia 01.04.2021.. 50
9) Opinia geometrii wydana przez Starostę Poznańskiego – pismo nr WD.7121.58.2021.RC z dnia 27.04.2021..... 53
10) Uzgodnienie wydane przez Urząd Miasta i Gminy Kórnik – pismo nr WB2-ET.6853.274.2021 z dnia 18.05.2021. 56
11) Decyzja w sprawie wycinki drzew – pismo nr WŚ.613.10.18.2021.XXV z dnia 23.07.2021 60
12) Odpis protokołu Narady Koordynacyjnej z dnia 14.02.2022..... 61
13) Odpis protokołu Narady Koordynacyjnej z dnia 25.07.2022..... 66
14) Uzgodnienie wydane przez Generalną Dyrekcję Dróg Krajowych i Autostrad – pismo nr O.PO.Z-3.4340.65.20200.kj z dnia 19.05.2022 72
15) Warunki techniczne na przebudowę sieci kanalizacji deszczowej wydane przez Urząd Miasta i Gminy Kórnik – pismo nr WB2-WI.7013.9.2021 z dnia 29.11.2021..... 73

I. KSEROKOPIE UPRAWNIEŃ PROJEKTANTÓW I SPRAWDZAJĄCYCH WRAZ Z ICH ZAŚWIADCZENIAMI PRZYNALEŻNOŚCI DO IZB

WIELKOPOLSKA
OKRĘGOWA
IZBA
INŻYNIERÓW
BUDOWNICTWA

OKRĘGOWA KOMISJA KWALIFIKACYJNA

sygn. akt: WOIIB-OKK-DP-DW-0054-0055-259/2008

Poznań, dnia 10 grudnia 2008 r.

DECYZJA

Na podstawie art. 24 ust. 1 pkt 2 ustawy z dnia 15 grudnia 2000 r. o samorządach zawodowych architektów, inżynierów budownictwa oraz urbanistów (Dz. U. z 2001 r. Nr 5 poz. 42, z późn. zm.) i art. 12 ust. 1 pkt 1-5, art.12 ust. 3 i 4, art.13 ust. 1 pkt 1 i 2 oraz ust. 3 i 4, art. 14 ust. 1 pkt 2a ustawy z dnia 7 lipca 1994 r. Prawo budowlane (tekst jednolity: Dz. U. z 2006 r. Nr 156 poz. 1118 z późn. zm.) oraz § 18 ust. 1 rozporządzenia Ministra Infrastruktury z dnia 18 maja 2005 r. w sprawie samodzielnych funkcji technicznych w budownictwie (Dz. U. Nr 96 poz. 817) w związku z art. 5 ustawy Prawo budowlane z dnia 28 lipca 2005 r. o zmianie ustawy Prawo budowlane oraz o zmianie niektórych innych ustaw (Dz. U. Nr 163 poz. 1364)

decyzją Okręgowej Komisji Kwalifikacyjnej WOIIB
otrzymuje

Pan
Marcin Piotr Kuciak

inżynier
kierunek: Budownictwo
urodzony dnia 23 lipca 1981 r. w Gostyniu

UPRAWNIENIA BUDOWLANE
nr ewidencyjny WKP/0260/PWOD/08

do projektowania i kierowania robotami budowlanymi
bez ograniczeń
w specjalności drogowej

UZASADNIENIE

W związku z uwzględnieniem w całości żądania strony, na podstawie art. 107 § 4 K.p.a. odstępuje się od uzasadnienia decyzji. Zakres nadanych uprawnień budowlanych wskazano na odwrocie decyzji.

Pouczenie

1. Podstawą do wykonywania samodzielnych funkcji technicznych w budownictwie stanowi wpis do centralnego rejestru Głównego Inspektora Nadzoru Budowlanego oraz wpis na listę członków właściwej izby samorządu zawodowego.
2. Od niniejszej decyzji służy odwołanie do Krajowej Komisji Kwalifikacyjnej Polskiej Izby Inżynierów Budownictwa w Warszawie, za pośrednictwem Wielkopolskiej Okręgowej Komisji Kwalifikacyjnej Wielkopolskiej Okręgowej Izby Inżynierów Budownictwa w Poznaniu w terminie 14 dni od daty jej doręczenia.

Skład orzekający
Okręgowej Komisji Kwalifikacyjnej

Przewodniczący – dr inż. Daniel Pawlicki: .....

Członek Komisji – dr inż. Andrzej Barczyński.....

Członek Komisji – mgr inż. Szczepan Mikurenda:.....

za zgodność z oryginałem
inż. Marcin Kuciak

5

POLSKA IZBA INŻYNIERÓW BUDOWNICTWA

Zaświadczenie

o numerze weryfikacyjnym:

WKP-WQ7-XV9-8YC *

Pan Marcin Piotr Kuciak o numerze ewidencyjnym WKP/BD/0128/09
adres zamieszkania Kamionki Os. Kresowe 5, 62-023 Gądki
jest członkiem Wielkopolskiej Okręgowej Izby Inżynierów Budownictwa i posiada wymagane ubezpieczenie od odpowiedzialności cywilnej.
Niniejsze zaświadczenie jest ważne od 2022-04-01 do 2023-03-31.

Zaświadczenie zostało wygenerowane elektronicznie i opatrzone bezpiecznym podpisem elektronicznym weryfikowanym przy pomocy ważnego kwalifikowanego certyfikatu w dniu 2022-03-30 roku przez:

Jerzy Stroński, Przewodniczący Rady Wielkopolskiej Okręgowej Izby Inżynierów Budownictwa.

(Zgodnie art. 5 ust 2 ustawy z dnia 18 września 2001 r. o podpisie elektronicznym (Dz. U. 2001 Nr 130 poz. 1450) dane w postaci elektronicznej opatrzone bezpiecznym podpisem elektronicznym weryfikowanym przy pomocy ważnego kwalifikowanego certyfikatu są równoważne pod względem skutków prawnych dokumentom opatrzonym podpisami własnoręcznymi.)

za zgodność z oryginałem
inż. Marcin Kuciak

* Weryfikację poprawności danych w niniejszym zaświadczeniu można sprawdzić za pomocą numeru weryfikacyjnego zaświadczenia na stronie Polskiej Izby Inżynierów Budownictwa www.piib.org.pl lub kontaktując się z biurem właściwej Okręgowej Izby Inżynierów Budownictwa.

WIELKOPOLSKA
OKRĘGOWA
IZBA
INŻYNIERÓW
BUDOWNICTWA

OKRĘGOWA KOMISJA KWALIFIKACYJNA

sygn. akt WOIIB-OKK-DP-0054-390/11/2012

Poznań, dnia 20 grudnia 2012 r.

DECYZJA

Na podstawie art. 24 ust. 1 pkt 2 ustawy z dnia 15 grudnia 2000 r. o samorządach zawodowych architektów, inżynierów budownictwa oraz urbanistów (Dz.U. z 2001 r. Nr 5 poz. 42, z późn. zm.) i art. 12 ust. 1 pkt 1, art.12 ust. 3 i 4, art.13 ust. 1 pkt 1, oraz ust. 4, art. 14 ust. 1 pkt 2a ustawy z dnia 7 lipca 1994 r. Prawo budowlane (tekst jednolity: Dz. U. z 2010 r. Nr 243 poz. 1623 z późn. zm.) oraz § 18 ust. 1 rozporządzenia Ministra Transportu i Budownictwa z dnia 28 kwietnia 2006 r. w sprawie samodzielnych funkcji technicznych w budownictwie (Dz. U. Nr 83 poz. 578 z późn. zm.)

decyzją Okręgowej Komisji Kwalifikacyjnej WOIIB
otrzymuje

Pan
Jacek Bromber

magister inżynier
kierunek: Budownictwo
urodzony dnia 03 lutego 1981 r. w Sierakowie

UPRAWNIENIA BUDOWLANE
nr ewidencyjny WKP/0290/POOD/12

do projektowania bez ograniczeń
w specjalności drogowej

UZASADNIENIE

W związku z uwzględnieniem w całości żądania strony, na podstawie art. 107 § 4 K.p.a. odstępuje się od uzasadnienia decyzji. Zakres nadanych uprawnień budowlanych wskazano na odwrocie decyzji.

Pouczenie

1. Podstawą do wykonywania samodzielnych funkcji technicznych w budownictwie stanowi wpis do centralnego rejestru Głównego Inspektora Nadzoru Budowlanego oraz wpis na listę członków właściwej izby samorządu zawodowego.
2. Od niniejszej decyzji służy odwołanie do Krajowej Komisji Kwalifikacyjnej Polskiej Izby Inżynierów Budownictwa w Warszawie, za pośrednictwem Wielkopolskiej Okręgowej Izby Inżynierów Budownictwa w Poznaniu w terminie 14 dni od daty jej doręczenia.

WIELKOPOLSKA OKRĘGOWA IZBA INŻYNIERÓW BUDOWNICTWA

Przewodniczący
Okręgowej Komisji Kwalifikacyjnej WOIIB

dr inż. Daniel Pawlicki

za zgodność z oryginałem
inż. Marcin Kuciak

POLSKA IZBA INŻYNIERÓW BUDOWNICTWA

Zaświadczenie

o numerze weryfikacyjnym:

WKP-P33-MWL-ZN4 *

Pan Jacek Bromber o numerze ewidencyjnym WKP/BD/0253/14
adres zamieszkania ul. Wenecka 2C/1, 62-080 Tarnowo Podgórne
jest członkiem Wielkopolskiej Okręgowej Izby Inżynierów Budownictwa i posiada wymagane ubezpieczenie od odpowiedzialności cywilnej.
Niniejsze zaświadczenie jest ważne od 2022-03-01 do 2022-08-31.

Zaświadczenie zostało wygenerowane elektronicznie i opatrzone bezpiecznym podpisem elektronicznym weryfikowanym przy pomocy ważnego kwalifikowanego certyfikatu w dniu 2022-02-17 roku przez:

Jerzy Stroński, Przewodniczący Rady Wielkopolskiej Okręgowej Izby Inżynierów Budownictwa.

(Zgodnie art. 5 ust 2 ustawy z dnia 18 września 2001 r. o podpisie elektronicznym (Dz. U. 2001 Nr 130 poz. 1450) dane w postaci elektronicznej opatrzone bezpiecznym podpisem elektronicznym weryfikowanym przy pomocy ważnego kwalifikowanego certyfikatu są równoważne pod względem skutków prawnych dokumentom opatrzonym podpisami własnoręcznymi.)

za zgodność z oryginałem
inż. Marcin Kuciak

* Weryfikację poprawności danych w niniejszym zaświadczeniu można sprawdzić za pomocą numeru weryfikacyjnego zaświadczenia na stronie Polskiej Izby Inżynierów Budownictwa www.piib.org.pl lub kontaktując się z biurem właściwej Okręgowej Izby Inżynierów Budownictwa.

8

POLSKA IZBA INŻYNIERÓW BUDOWNICTWA

Zaświadczenie

o numerze weryfikacyjnym:

WKP-UMF-AGB-UIL *

Pan Jacek Bromber o numerze ewidencyjnym WKP/BD/0253/14
adres zamieszkania ul. Wenecka 2C/1, 62-080 Tarnowo Podgórne
jest członkiem Wielkopolskiej Okręgowej Izby Inżynierów Budownictwa i posiada wymagane ubezpieczenie od odpowiedzialności cywilnej.
Niniejsze zaświadczenie jest ważne od 2022-09-01 do 2023-02-28.

Zaświadczenie zostało wygenerowane elektronicznie i opatrzone bezpiecznym podpisem elektronicznym weryfikowanym przy pomocy ważnego kwalifikowanego certyfikatu w dniu 2022-02-18 roku przez:

Jerzy Stroński, Przewodniczący Rady Wielkopolskiej Okręgowej Izby Inżynierów Budownictwa.

(Zgodnie art. 5 ust 2 ustawy z dnia 18 września 2001 r. o podpisie elektronicznym (Dz. U. 2001 Nr 130 poz. 1450) dane w postaci elektronicznej opatrzone bezpiecznym podpisem elektronicznym weryfikowanym przy pomocy ważnego kwalifikowanego certyfikatu są równoważne pod względem skutków prawnych dokumentom opatrzonym podpisami własnoręcznymi.)

* Weryfikację poprawności danych w niniejszym zaświadczeniu można sprawdzić za pomocą numeru weryfikacyjnego zaświadczenia na stronie Polskiej Izby Inżynierów Budownictwa www.piib.org.pl lub kontaktując się z biurem właściwej Okręgowej Izby Inżynierów Budownictwa.

89

II. OPIS TECHNICZNY

1. PRZEDMIOT INWESTYCJI

Przedmiotem niniejszego opracowania jest dokumentacja projektowa przebudowy ulicy Akacjowej i Brzozowej w Gądkach.

Łączna długość odcinków drogi objętych opracowaniem wynosi 577,32m w tym:

- ul. Akacjowa – 445,32m
- ul. Brzozowa – 132,00m

Całość inwestycji zlokalizowana jest w granicach administracyjnych Gminy Kórnik, powiat poznański, na działkach o następujących nr ewidencyjnych:

Obręb 0010 Gądki: 32/1, 15.

Obręb 0018 Robakowo: 368/19, 368/14, 368/10.

Celem inwestycji jest zapewnienie odpowiedniego ciągu komunikacyjnego, umożliwiającego płynne i bezpieczne poruszanie sie pojazdów oraz pieszych.

2. STAN ISTNIEJĄCY ZAGOSPODAROWANIA TERENU

Ulica Akacjowa ma swój początek na skrzyżowaniu z ul. Poznańską, a koniec za skrzyżowaniem z ul. Brzozową. Droga ma nawierzchnię bitumiczną, a na końcu odcinka - z destruktu pofrezowego. Ulica Akacjowa posiada przekrój półuliczny o szerokości około 5,5m z chodnikiem z betonowej kostki brukowej po lewej stronie. Chodnik ogranicza od jezdni krawężnik betonowy wystający, a w miejscach zjazdów obniżony oraz obrzeże betonowe od strony posesji. Zjazdy do posesji są z kostki betonowej. Na proj. odcinku ul. Akacjowej drodze znajdują się ponadto trzy progi zwalniające z betonowej kostki brukowej.

Ulica Brzozowa ma swój początek przy skrzyżowaniu z ul. Akacjową, a koniec przed skrzyżowaniem z ul. Kwiatową. Droga o szerokości około 4,3-7m i przekroju drogowym posiada nawierzchnie z destruktu pofrezowego. W połowie długości analizowanego odcinka drogi na środku jezdni rosną 2 drzewa.

Istniejąca nawierzchnia bitumiczna i z destruktu pofrezowego posiada liczne ubytki i nierówności poprzeczne. Niskie parametry techniczne drogi powodują ograniczenie prędkości, a co za tym idzie wydłużenie czasu przejazdu i zwiększenie hałasu i emisji spalin do otoczenia. Wszystkie te elementy stwarzają niebezpieczeństwo dla użytkowników ruchu.

Odwodnienie korpusu drogowego ma miejsce do istniejącej kanalizacji deszczowej poprzez zlokalizowane przy krawężniku wpusty.

W terenie stwierdzono obecność następujących urządzeń branżowych:

- sieci wodociągowej,
- sieci kanalizacyjnej,
- sieci teletechnicznej,
- sieci energetycznej,
- sieci gazowej

3. PROJEKTOWE PARAMETRY TECHNICZNE

Ulica Akacjowa:

- kategoria drogi - droga gminna,
- klasa drogi - L,
- prędkość projektowa - 40 km/h,
- kategoria ruchu - KR 2,
- przekrój poprzeczny - półuliczny o dwóch pasach ruchu,
- szerokość pasa ruchu - 2,75m,
- szerokość chodnika - 2,0m,
- szerokość pobocza - 2,5m,
- pochylenie poprzeczne jezdni - jednostronne 2,0%,
- pochylenie poprzeczne zatoki autobusowej - jednostronne 2,0%.

Ulica Brzozowa:

- kategoria drogi - droga gminna,
- klasa drogi - D,
- prędkość projektowa - 30 km/h,
- kategoria ruchu - KR 2,
- przekrój poprzeczny - uliczny, 2 pasy ruchu,
- szerokość pasa ruchu - 2,5 - 2,75m,
- pochylenie poprzeczne jezdni na prostej - 2% (jednostronne)

Parametry techniczne drogi w przekroju pokazano na rys. nr 3.

4. ROZWIĄZANIA SYTUACYJNE

Rozwiązania sytuacyjne dróg objętych opracowaniem przedstawiono na rys. nr 2.

Planowana inwestycja mieści się w istniejącym pasie drogowym, a trasę w planie poprowadzono po istniejącym śladzie drogi.

Odcinek ul. Akacjowej objęty opracowaniem ma swój początek na skrzyżowaniu z ul. Poznańską, a koniec za skrzyżowaniem z ul. Brzozową. Na całym odcinku drogi zaprojektowano jezdnię o szerokości 5,50 m. Przewidziano frezowanie istniejącej nawierzchni i ułożenie nakładki wzmacniającej z poszerzeniem. Na końcu odcinka za skrzyżowaniem z ul. Brzozową zaprojektowano nową konstrukcję nawierzchni. Warstwę ścieralną zaprojektowano z betonu asfaltowego. Na początku odcinka po prawej stronie zaprojektowano zatokę autobusową z kostki betonowej o szerokości 3,0m wraz z peronem (chodnikiem) o szerokości 2,0m. Natomiast wzdłuż lewej strony drogi zaprojektowano chodnik z betonowej kostki brukowej koloru szarego o szerokości 2,0m ograniczonej od jezdni krawężnikiem 15x30x100 wraz ze ściekiem przykrawężnikowym. Po prawej stronie za zatoką przewidziano wykonanie pobocza umocnionego z kruszywa o grubości 15cm i szerokości 2,5m.

Ulica Brzozowa ma swój początek na skrzyżowaniu zwykłym z ul. Akacjową, a koniec przed skrzyżowaniem z ul. Kwiatową. Na ulicy Brzozowej zaprojektowano jezdnię z betonowej kostki

brukowej wraz ze ściekiem międzyjezdniowym z 2 rzędów kostki umiejscowionym w osi jezdni. Jezdnię o szerokości 5,0- 5,50m ograniczono opornikiem betonowym 12x25x100cm, wtopionym ułożonym na podsypce i ławie betonowej z oporem.

W miejscach styku istniejących zjazdów z jezdnią bitumiczną zastosowano krawężniki 15x30x100 obniżone do 2cm. Natomiast na ul. Brzozowej na styku z drogą z kostki – krawężniki 12x25x100 wtopione. Chodnik od zewnętrznej strony ograniczono obrzeżem betonowym 8x30x100cm.

5. ZESTAWIENIE POWIERZCHNI ZAGOSPODAROWANIA DZIAŁKI

Zestawienie poszczególnych powierzchni:

- całkowita powierzchnia zagospodarowania terenu – 8412m^2
- powierzchnia projektowanych dróg – 3014m^2
- powierzchnia umocnionego pobocza – 929m^2
- powierzchnia projektowanych chodników – 688m^2
- powierzchnia projektowanego peronu – 106m^2
- powierzchnia projektowanej zatoki – 93m^2

6. WARUNKI GRUNTOWO – WODNE

Warunki gruntowo – wodne określono na podstawie opinii geotechnicznej sporządzonej przez firmę „MANGEO". Na podstawie dokonanego rozpoznania podłoża, stwierdza się występowanie prostych warunków gruntowych i przyjęcie pierwszej kategorii geotechnicznej obiektu budowlanego.

Poniżej warstw przypowierzchniowych stwierdzono występowanie plejstoceńskich niespoistych gruntów wodnolodowcowych, wykształconych w postaci piasków drobnych lokalnie z domieszkami humusu i piasków pylastych oraz przewarstwieniami piasków pylastych oraz piasków średnich, w stanie średnio zagęszczonym oraz zagęszczonym. Grunty niespoiste występują do głębokości rozpoznania. Ponadto na ul. Akacjowej nawiercono warstwę plejstoceńskich gruntów lodowcowych, wykształconych w postaci glin piaszczystych przewarstwionych piaskiem pylastym.

Podłoże charakteryzuje się prostą budową hydrologiczną. Na badanym terenie, do głębokości rozpoznania, występują grunty o charakterze dobrze przepuszczalnym oraz słabo przepuszczalnym.

7. PROJEKTOWANA NIWELETA

Przekrój podłużny projektowanej drogi przedstawiono na rys. nr 4.

Drogę w przekroju podłużnym zaprojektowano tak, aby dostosować się do istniejącego ukształtowania terenu z zachowaniem dopuszczalnych spadków.

8. PRZEKROJE POPRZECZNE

Na ul. Akacjowej droga posiadać będzie spadek poprzeczny jednostronny w stronę chodnika, a na ul. Brzozowej spadek dwustronny w kierunku ścieku w osi jezdni.

9. WARSTWY KONSTRUKCYJNE NAWIERZCHNI

Przekroje normalne wraz z podanymi konstrukcjami nawierzchni przedstawiono na rys. nr 3.

a) Konstrukcja nawierzchni w miejscu wykonania nakładki wzmacniającej – ul. Akacjowa:

warstwa ścieralna – z betonu asfaltowego z AC 11S gr. 4cm,

warstwa wyrównawcza – z betonu asfaltowego AC 16W gr. min 5cm,

b) Konstrukcja nawierzchni na poszerzeniach i nowa nawierzchnia – ul. Akacjowa:

warstwa ścieralna – z betonu asfaltowego z AC 11S gr. 4cm,

warstwa wyrównawcza – z betonu asfaltowego AC 16W gr. min. 5cm,

podbudowa zasadnicza – z mieszanki niezwiązanej stabilizowanej mechanicznie 0/31,5 mm gr. 20cm,

ulepszone podłoże – z kruszywa związanego hydraulicznie cementem C1,5/2,0 gr. 15cm,

c) Konstrukcja nawierzchni na ul. Brzozowej:

warstwa ścieralna – z betonowej kostki brukowej, koloru szarego, gr. 8cm, na podsypce cementowo – piaskowej 1:4, gr. 3cm,

podbudowa zasadnicza – z mieszanki niezwiązanej stabilizowanej mechanicznie 0/31,5 mm gr. 20cm,

ulepszone podłoże – z kruszywa związanego hydraulicznie cementem C1,5/2,0 gr. 15cm,

d) Konstrukcja nawierzchni chodnika:

warstwa ścieralna – z betonowej kostki brukowej, bezfazowej, koloru szarego, gr. 8cm, na podsypce cementowo – piaskowej 1:4, gr. 3cm,

podbudowa zasadnicza – z mieszanki niezwiązanej stabilizowanej mechanicznie 0/31,5mm, gr. 15cm

e) Konstrukcja nawierzchni peronu:

warstwa ścieralna – z betonowej kostki brukowej, bezfazowej, koloru szarego, gr. 8cm, na podsypce cementowo – piaskowej 1:4, gr. 3cm,

podbudowa zasadnicza – z mieszanki niezwiązanej stabilizowanej mechanicznie 0/31,5mm, gr. 15cm

f) Konstrukcja nawierzchni zatoki autobusowej:

warstwa ścieralna – z betonowej kostki brukowej koloru szarego, gr. 8cm, na podsypce cementowo – piaskowej 1:4, gr. 3cm,

podbudowa zasadnicza – z chudego betonu 6-9Mpa, gr. 20cm,

ulepszone podłoże – z kruszywa związanego hydraulicznie cementem C3/4 gr. 15cm

10.ODWODNIENIE

Odwodnienie drogi odbywać się będzie przez kanalizację deszczową.

Na ul. Akacjowej przy krawężniku, a na ul. Brzozowej w osi jezdni dodatkowo zaprojektowano ściek z 2 rzędów betonowej kostki brukowej. Zaprojektowano nowe wpusty deszczowe a stare poddano regulacji wysokościowej, które podłączone zostaną do istniejących kolektorów poprzez przykanaliki i studnie rewizyjne. Przewidziano montaż wpustów żeliwnych krawężnikowo – jezdnych, żeliwnych, klasy D400, 400x600mm, z zawiasem i ryglem, wg.PN-EN 124:2000.

Przykanaliki studzienek ściekowych wykonać z rur kanalizacyjnych kielichowych z PVC Dz 200 klasy S, SDR 34, SN8; ścianka lita-łączenie rur na uszczelki gumowe.

W miejscach podłączenia przykanalików do kolektora, gdzie nie występuje studnia rewizyjna, przewiduje się wykonanie nowej studni o średnicy DN1000mm z prefabrykowanych elementów łączonych na zintegrowane uszczelki ślizgowe EPDM zgodnie z normą EN 681-1, z monolitycznymi dennicami i kinetami, z betonu o wytrzymałości C35/45, - wodoszczelnego (W8) , - mało nasiąkliwego (poniżej 4%) i mrozoodpornego (F-150).

11.OCHRONA ZABYTKÓW

Teren objęty opracowaniem nie jest wpisany do rejestru zabytków i nie podlega ochronie.

12.WPŁYW EKSPLOATACJI GÓRNICZEJ

Nie dotyczy – teren znajduje się poza obszarem eksploatacji górniczej.

13.INFORMACJA O PRZEWIDYWANYCH ZAGROŻENIACH DLA ŚRODOWISKA ORAZ HIGIENY I OCHRONY ZDROWIA

Nie przewiduje się negatywnego wpływu na środowisko oraz higienę i ochronę zdrowia.

14.KOLIZJE Z UZBROJENIEM ISTNIEJĄCYM

W przypadku stwierdzenia, podczas wykonywania robót, nienormatywnych odległości pomiędzy budowanymi elementami, a urządzeniami sieci sanitarnej lub teletechnicznej należy zastosować odpowiednie rury ochronne.

Prace budowlane w obrębie poszczególnych urządzeń branżowych należy wykonywać zgodnie z uzgodnieniami wydanymi przez gestorów odpowiedniej sieci.

Wykonawca zobowiązany jest zachować szczególną ostrożność przy prowadzeniu robót ziemnych w celu nieuszkodzenia istniejącego uzbrojenia terenu.

Uwaga: Właściciele urządzeń istniejącego uzbrojenia terenu muszą być poinformowani o rozpoczęciu robót, a prowadzenie robót ziemnych w terenie winno byś poprzedzone przekopami próbnymi mającymi na celu sprawdzenie przebiegu i rzeczywistej lokalizacji tych urządzeń.

Wykonawca robót ma obowiązek sprawdzenia rzędnych wysokościowych terenu i porównania ich z projektowanymi rzędnymi wysokościowymi w projekcie. W przypadku stwierdzenia nieprawidłowości, należy niezwłocznie zawiadomić o nich projektanta przed przystąpieniem do robót drogowych.

15.BUDOWA KANAŁU TECHNOLOGICZNEGO

W ramach zadania projektuje się kanał technologiczny wzdłuż układu drogowego. Projekt kanału stanowi odrębne opracowanie.

Opracował:
inż. Marcin Kuciak
UPR. Nr WKP/0260/PWOD/08

III. PLAN BIOZ

Nazwa i adres obiektu budowlanego
Przebudowa ulicy Akacjowej i Brzozowej w Gądkach

Obręb 0010 Gądki : 32/1, 15,

Obręb 0018 Robakowo: 368/19, 368/14, 368/10

Nazwa inwestora i adres
Miasto i Gmina Kórnik
Plac Niepodległości 1
62-035 Kórnik

Imię i nazwisko projektanta sporządzającego informację
inż. Marcin Kuciak
Nr uprawnień: WKP/0260/PWOD/08

Data opracowania
04.2022r.

1. Zakres robót całego zamierzenia inwestycyjnego oraz kolejność realizacji poszczególnych obiektów

W ramach niniejszego opracowania zaprojektowano przebudowę ulicy Akacjowej i Brzozowej w Gądkach.

BRANŻA DROGOWA:
Zakres rzeczowy projektu obejmuje wykonanie w następującej kolejności:

A. ROBOTY PRZYGOTOWAWCZE
Odtworzenie trasy i punktów wysokościowych w terenie równinnym
Wycinka drzew
Wycinka krzewów
Usunięcie warstwy ziemi urodzajnej (humusu)
Rozebranie podbudowy z kruszywa
Rozebranie podbudowy z destruktu pofrezowego
Rozebranie nawierzchni z destruktu pofrezowego
Rozebranie nawierzchni z betonu asfaltowego
Rozebranie nawierzchni z betonowej kostki brukowej
Rozebranie krawężników betonowych
Rozebranie obrzeży betonowych
Rozebranie słupków do znaków drogowych
Zdjęcie tarcz znaków drogowych

B. ROBOTY ZIEMNE
Wykonanie wykopów mechanicznie
Wykonywanie nasypów mechanicznie
Plantowanie skarp wykopów oraz nasypów

C. ODWODNIENIE KORPUSU DROGOWEGO
Wykonanie przykanalików z rur PVC łączonych na wcisk
Wykonanie studni rewizyjnych
Wykonanie studzienki ściekowej ulicznej betonowej z gotowych elementów

Regulacja pionowa studni rewizyjnych
Regulacja pionowa zaworów wodociągowych i gazowych
Regulacja pionowa studzienek teletechnicznych

D. PODBUDOWY

Wykonanie koryta mechanicznie wraz z profilowaniem i zagęszczeniem podłoża
Oczyszczenie warstw konstrukcyjnych
Skropienie warstw konstrukcyjnych emulsją asfaltową
Wykonanie podbudowy z mieszanki niezwiązanej stabilizowanej mechanicznie
Wykonanie ulepszonego podłoża z kruszywa związanego hydraulicznie cementem
Wykonanie podbudowy z betonu asfaltowego
Wyrównanie mechaniczne istniejącej nawierzchni betonem asfaltowym

E. NAWIERZCHNIA

Wykonanie nawierzchni z mieszanki niezwiązanej stabilizowanej mechanicznie
Wykonanie nawierzchni z betonu asfaltowego, warstwa ścieralna
Wykonanie nawierzchni z betonu asfaltowego, warstwa wiążąca
Wykonanie frezowania nawierzchni asfaltowych na zimno
Wykonanie nawierzchni z kostki brukowej betonowej
Zabezpieczenie geosiatką nawierzchni asfaltowej przed spękaniami

F. ROBOTY WYKOŃCZENIOWE

Humusowanie skarp z obsianiem

G. OZNAKOWANIE DRÓG I URZĄDZENIA BEZPIECZEŃSTWA RUCHU

Oznakowanie poziome jezdni materiałami cienkowarstwowymi
Ustawienie słupków z rur stalowych dla znaków drogowych
Przymocowanie tarcz znaków drogowych odblaskowych do gotowych słupków

H. ELEMENTY ULIC

Ustawienie krawężników betonowych o wymiarach 15x30x100
Ustawienie krawężników betonowych o wymiarach 12x25x100
Wykonanie chodników z kostki brukowej betonowej
Ustawienie obrzeży betonowych
Ułożenie ścieku z dwóch rzędów brukowej kostki betonowej
Ustawienie progów zwalniających wyspowych

I. ZIELEŃ DROGOWA

Sadzenie drzew

2. Wykaz istniejących obiektów budowlanych:

Na trasie projektowanej drogi znajdują się następujące uzbrojenie terenu: sieć wodociągowa, sieć kanalizacyjna, sieć teletechniczna, sieć energetyczna, sieć gazowa. W obrębie terenu objętego inwestycja zlokalizowane są budynki mieszkalne oraz działki przeznaczone pod budowę.

3. Wykaz elementów zagospodarowania terenu, które mogą stwarzać zagrożenie bezpieczeństwa i zdrowia ludzi:

Nie projektuje się elementów zagospodarowania terenu, które mogą stwarzać zagrożenia bezpieczeństwa i zdrowia ludzi. Podczas wykonywania prac zaleca się wydzielić stanowiska pracy tak, aby nie doszło do kolizji. Stanowiska pracy sprzętu nie mogą kolidować ze stanowiskami pracy ludzi, składowiskami materiałów budowlanych. Stanowisko pracy koparki usytuować tak, aby była możliwa jej bezpieczna praca bez ryzyka uszkodzenia istniejącego uzbrojenia terenu. Dodatkowo należy oznaczyć miejsca, w których przebiegają urządzenia podziemne. Szczególną uwagę należy zwrócić na elementy uzbrojenia terenu. Szczególną ostrożność należy także zachować przy wykonywaniu robót w pasie jezdni.

4. Przewidywane zagrożenia występujące podczas realizacji robót budowlanych :

Zagrożenia mogące wystąpić podczas robót przygotowawczych:

- niebezpieczeństwo niezachowania odpowiedniej ostrożności podczas pracy sprzętu.

Przy wykonywaniu robót ziemnych mogą pojawić się następujące zagrożenia:

- niebezpieczeństwo niezachowania odpowiedniej ostrożności podczas pracy sprzętu,
- osuwanie się ziemi,
- niebezpieczeństwo wpadnięcia do wykopu pracownika lub sprzętu.

Przy wykonaniu odwodnienia:

- niebezpieczeństwo niezachowania odpowiedniej ostrożności podczas pracy sprzętu,
- niebezpieczeństwo niezachowania ostrożności podczas układania kanałów w wykopie.

Przy wykonaniu podbudowy i nawierzchni:

- niebezpieczeństwo niezachowania odpowiedniej ostrożności podczas pracy sprzętu,
- niebezpieczeństwo odprysku materiału (kruszywo podczas zagęszczania, etc.).

Przy instalowaniu urządzeń bezpieczeństwa ruchu

- niebezpieczeństwo porażenia prądem przy wykonywaniu robót elektrycznych,
- niebezpieczeństwo niezachowania odpowiedniej ostrożności podczas pracy sprzętu.

Przy wykonywaniu elementów ulic:

- niebezpieczeństwo niezachowania odpowiedniej ostrożności podczas pracy sprzętu,
- niebezpieczeństwo odprysku betonowych elementów przy układaniu nawierzchni (podczas cięcia krawężników czy kostki).

Podczas realizacji inwestycji należy szczególną uwagę zwrócić na to, aby:

- roboty w obrębie istniejącej infrastruktury podziemnej wykonywane były ręcznie, tak, by

nie dopuścić do uszkodzenia istniejącego uzbrojenia terenu,

- pracownicy oraz inspektorowie nadzoru w czasie przebywania na terenie budowy ubrani byli w pomarańczowe odblaskowe kamizelki ostrzegawcze,
- zabezpieczyć i utrzymać oznakowanie placu budowy przez cały okres jej trwania.

Oznakowanie prowadzonych robót związanych z wykonaniem robót wykonać należy zgodnie z zatwierdzonym Projektem Organizacji Ruchu na czas robót.

5. Sposób prowadzenia instruktażu pracowników przed przystąpieniem do realizacji robót szczególnie niebezpiecznych:

– szkolenie ogólne w zakresie BHP,
– omówienie zasad postępowania w przypadku wystąpienia zagrożenia,
– wyznaczenie osób sprawujących bezpośredni nadzór nad pracami szczególnie niebezpiecznymi,
– omówienie zasad stosowania przez pracowników środków ochrony indywidualnej oraz odzieży obuwia roboczego.

6. Środki techniczne i organizacyjne zapobiegające niebezpieczeństwom wynikającym z wykonania robót budowlanych w strefach szczególnego zagrożenia zdrowia lub w ich sąsiedztwie, w tym zapewniających bezpieczną i sprawną komunikację umożliwiającą szybką ewakuację na wypadek pożaru, awarii i innych zagrożeń:

Kierownik budowy powinien podjąć stosowne środki profilaktyczne mające na celu:

- zapewnić organizację pracy i stanowisk pracy w sposób zabezpieczający pracowników przed zagrożeniami wypadkowymi oraz oddziaływaniem czynników szkodliwych i uciążliwych.
- zapewnić likwidację zagrożeń dla zdrowia i życia pracowników głównie przez stosowanie technologii, materiałów i substancji nie powodujących takich zagrożeń.

W razie stwierdzenia bezpośredniego zagrożenia dla życia lub zdrowia pracowników osoba kierująca pracownikami zobowiązana jest do niezwłocznego wstrzymania prac i podjęcia działań w celu usunięcia tego zagrożenia.

Opracował:
inż. Marcin Kuciak
nr upr. WKP/260/PWOD/08

IV. RYSUNKI

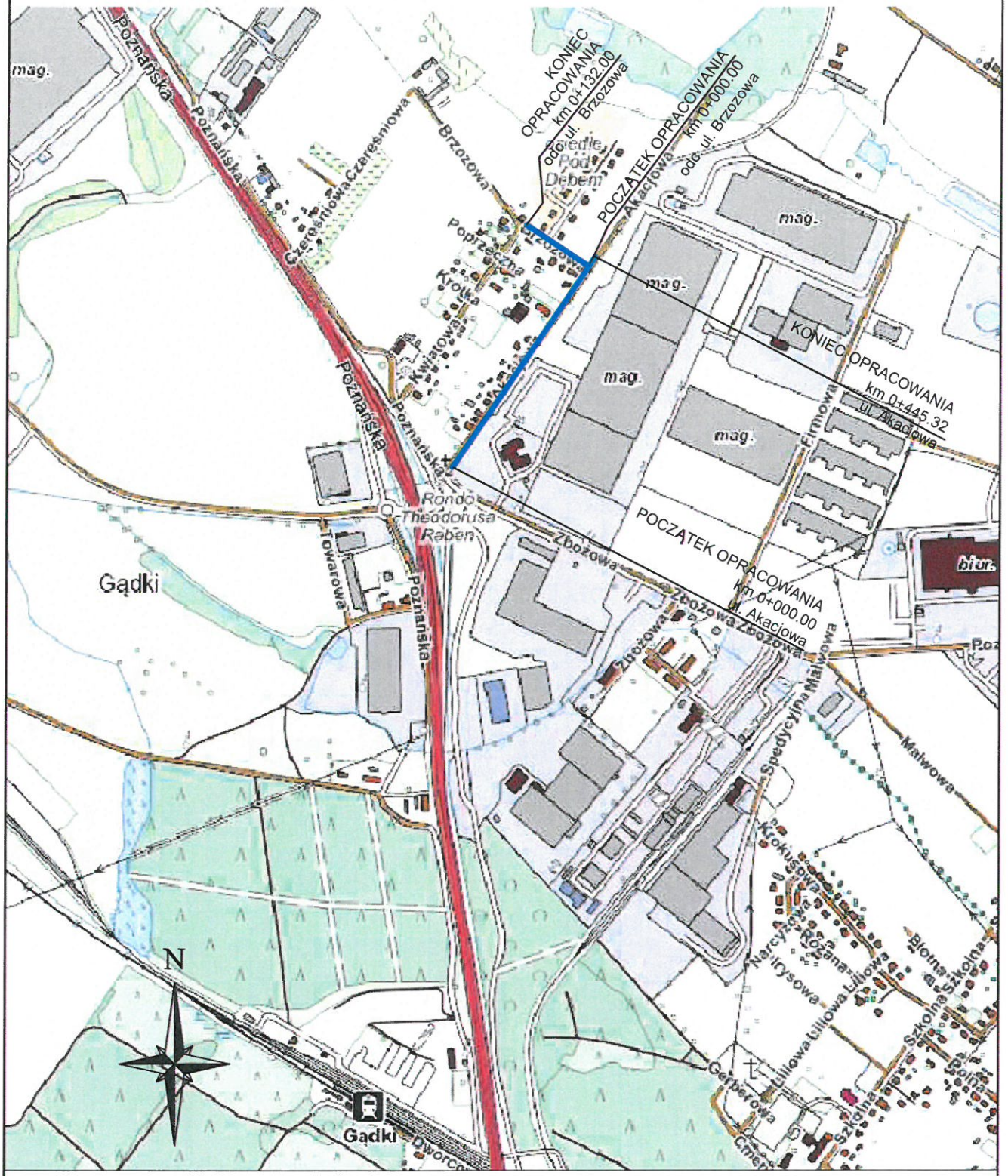

- lokalizacja planowanej inwestycji

WYKONAWCA Biuro Projektowo - Konsultingowe MKM - PROJEKT **inż. Marcin Kuciak** ul. Kazimierza Wielkiego 5/1 **61-863 Poznań** tel. 61-415-25-21	Stadium	**PROJEKT NA ZGŁOSZENIE**			
	Tytuł rysunku	PLAN ORIENTACYJNY			
INWESTOR **Urząd Miasta i Gminy Kórnik** **Plac Niepodległości 1** **62-035 Kórnik**	Stanowisko	**Imię i nazwisko**	**Nr uprawnień**	**Specjalność**	Podpis
	Projektant	**inż. Marcin Kuciak**	WKP/0260/PWOD/08	**Projektowanie i kierowanie robotami budowlanymi bez ograniczeń w specjalności drogowej**	
	Asystent projektanta	**inż. Klaudia Ratajczak**	-	-	
	Sprawdzający	**mgr inż. Jacek Bromber**	WKP/0290/POOD/12	**Projektowanie bez ograniczeń w specjalności drogowej**	
TEMAT Przebudowa ulicy Akacjowej **i Brzozowej w Gądkach**	DATA: 05.2022			SKALA:	1:10 000
	BRANŻA: DROGOWA	RYSUNEK NUMER: 1		ARKUSZ NUMER:	-

MAPA DO CELÓW PROJEKTOWYCH

SKALA 1:500

Województwo: **wielkopolskie**
Powiat: **poznański**
Gmina: **Kórnik**
Obręb: **Gądki, Robakowo**
Sekcja: **6.175.12.10.1.4; -4.1; -3.2; -3.4; -15.1.2**
Działka nr: **wg zasięgu**
Stan aktualny na dzień : **29.12.2020r.**
Układ wysokości: **PL-KRON86_NH**
Układ współrzędnych prostokątnych płaskich: **2000/6**

Nie wyklucza się istnienia w terenie innych nie wykazanych na niniejszej mapie urządzeń podziemnych, które nie były zgłoszone do inwentaryzacji, lub o których brak jest informacji w instytucjach branżowych.

Poświadczam, że niniejszy dokument został opracowany w wyniku prac geodezyjnych i kartograficznych, których rezultaty zawiera operat techniczny pozytywnie zweryfikowany. Jednocześnie informuję, że jestem świadomy odpowiedzialności karnej za złożenie fałszywego oświadczenia.

Identyfikator zgłoszenia prac geodezyjnych	GKG.GZZ.4071.18919.2020
Organ służby geodezyjnej, który otrzymał zgłoszenie	Starosta Poznański
Wykonawca prac geodezyjnych	GEODEZJA Usługi Geodezyjno-Kartograficzne Mariusz Naskrent ul. Błażejewska 50, 62-035 Kórnik NIP: 7851430804 REGON: 639708750 +48 607 606 787 naskrentgeodeta@wp.pl
Nr oraz data sporządzenia dokumentu zawierającego wynik pozytywnej weryfikacji	PROTOKÓŁ WERYFIKACJI NR 2 Z DNIA 12.02.2021r.
Imię i nazwisko oraz nr uprawnień zawodowych kierownika prac	mgr Arkadiusz Kaliski Geolog. Geodeta uprawniony. nr. upr. 18497/2002 ul. Krańcowa 23 62-070 Dąbrowa tel. +48-502-029-143

Potwierdzam zgodność kopii z oryginałem mapy do celów projektowych
inż. Marcin Kuciak

LEGENDA:

- proj. krawężnik betonowy, typ uliczny 15x30x100cm (h=12cm), koloru szarego
- proj. krawężnik betonowy, typ uliczny 15x30x100cm (obniżony h=2cm)
- proj. krawężnik betonowy, typ uliczny 15x30x100cm (h=12cm) ze ściekiem przykrawężnikowym z 2 rzędów betonowej kostki brukowej, koloru szarego
- proj. krawężnik betonowy, typ uliczny 15x30x100cm (obniżony h=12cm) ze ściekiem przykrawężnikowym z 2 rzędów betononowej kostki brukowej, koloru szarego
- ściek międzyjezdniowy z 2 rzędów betononowej kostki brukowej, koloru szarego
- obrzeże betonowe 8x30x100 cm
- opornik betonowy, 12x25x100 cm (wtopiony)
- krawędź nawierzchni bitumicznej
- krawędź pobocza
- proj. nawierzchnia bitumiczna jezdni
- proj. nawierzchnia jezdni z betonowej kostki brukowej koloru szarego
- nawierzchnia zjazdów z betonowej kostki brukowej koloru czerwonego
- proj. chodnik z betonowej kostki brukowej koloru szarego
- proj. peron z kostki brukowej koloru szarego
- proj. zatoka z betonowej kostki brukowej koloru szarego
- proj. pobocze umocnione z kruszywa
- proj. przykanalik
- proj. studnia rewizyjna
- proj. wpust kanalizacji deszczowej
- zabezpieczenie sieci rurą osłonową
- proj. kanał technologiczny
- proj. studnie kanału technologicznego
- 207/1 - nr działek przeznaczonych pod inwestycję
- zakres inwestycji

STAROSTWO POWIATOWE w Poznaniu

WYKONAWCA	Stadium	PROJEKT NA ZGŁOSZENIE			
Biuro Projektowo - Konsultingowe MKM - PROJEKT inż. Marcin Kuciak ul. Kazimierza Wielkiego 5/1 61-863 Poznań tel. 61-415-25-21	Tytuł rysunku	PLAN SYTUACYJNY			
	Stanowisko	Imię i nazwisko	Nr uprawnień	Specjalność	Podpis
INWESTOR Gmina Kórnik Plac Niepodległości 1 62-035 Kórnik	Br. drogowa i sanitarna: Projektant	inż. Marcin Kuciak	WKP/0260/PWOD/08	Projektowanie i kierowanie robotami budowlanymi bez ograniczeń w specjalności drogowej	
	Sprawdzający	mgr inż. Jacek Bromber	WKP/0290/POOD/12	Projektowanie bez ograniczeń w specjalności drogowej	
TEMAT Przebudowa ulicy Akacjowej i Brzozowej w Gądkach	Branża teletechniczna: Projektant	Zbigniew Anioła	0277/96/U	Projektowanie w specjalnościach instalacyjnych w telekomunikacji przewodowej wraz z infrastrukturą towarzyszącą	
	DATA: 05.2022	SKALA: 1:500	RYSUNEK NUMER: 2	ARKUSZ NUMER: 1	

23

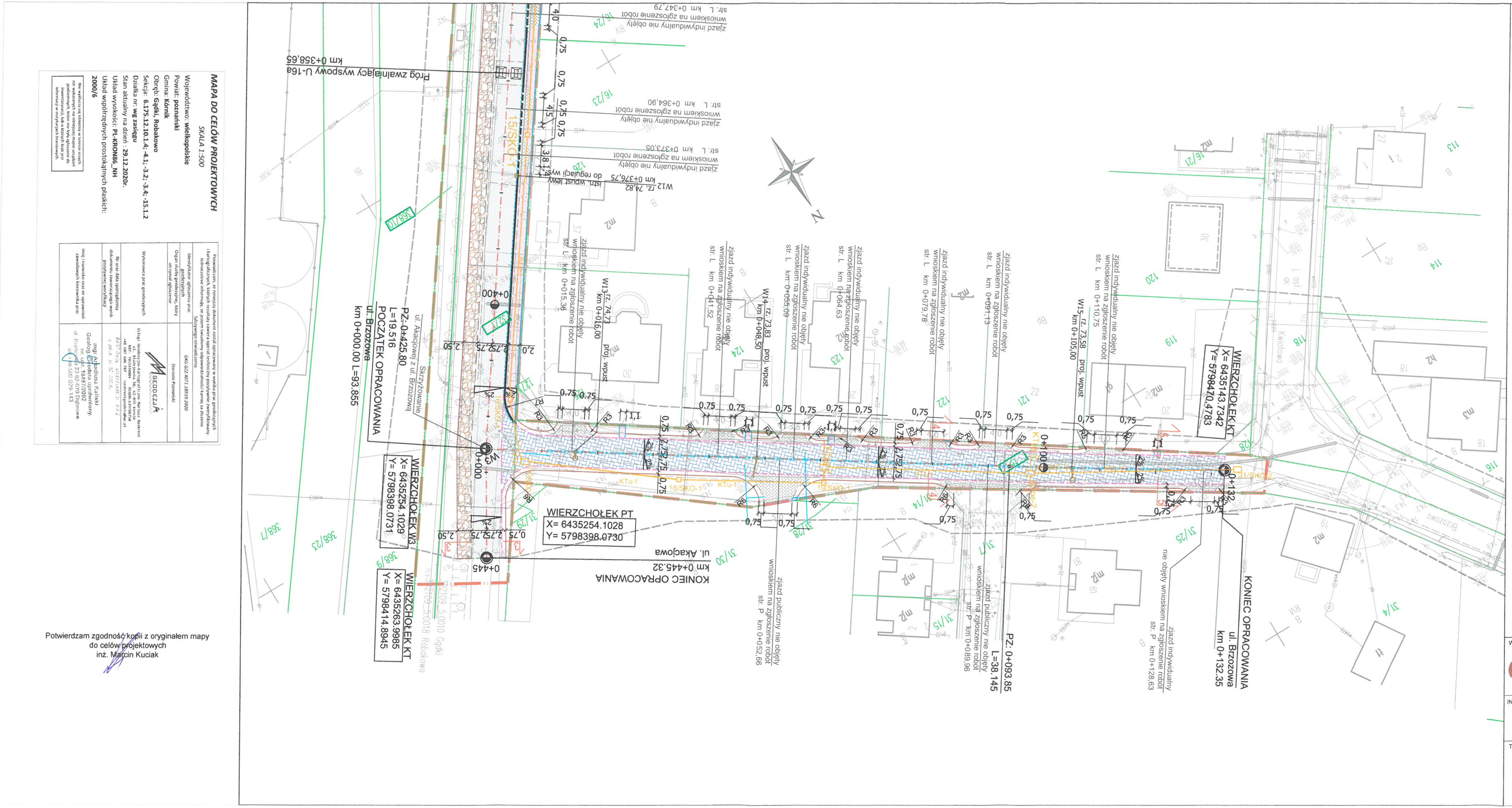

LEGENDA:

- proj. krawężnik betonowy, typ uliczny 15x30x100cm (h=12cm), koloru szarego
- proj. krawężnik betonowy, typ uliczny 15x30x100cm (obniżony h=2cm)
- proj. krawężnik betonowy, typ uliczny 15x30x100cm (h=12cm) ze ściekiem przykrawężnikowym z 2 rzędów betonowej kostki brukowej, koloru szarego
- proj. krawężnik betonowy, typ uliczny 15x30x100cm (obniżony h=12cm) ze ściekiem przykrawężnikowym z 2 rzędów betononowej kostki brukowej, koloru szarego
- ściek międzyjezdniowy z 2 rzędów betononowej kostki brukowej, koloru szarego
- obrzeże betonowe 8x30x100 cm
- opornik betonowy, 12x25x100 cm (wtopiony)
- krawędź nawierzchni bitumicznej
- krawędź pobocza
- proj. nawierzchnia bitumiczna jezdni
- proj. nawierzchnia jezdni z betonowej kostki brukowej koloru szarego
- nawierzchnia zjazdów z betonowej kostki brukowej koloru czerwonego
- proj. chodnik z betonowej kostki brukowej koloru szarego
- proj. peron z kostki brukowej koloru szarego
- proj. zatoka z betonowej kostki brukowej koloru szarego
- proj. pobocze umocnione z kruszywa
- proj. przykanalik
- proj. studnia rewizyjna
- proj. wpust kanalizacji deszczowej
- zabezpieczenie sieci rurą osłonową
- proj. kanał technologiczny
- proj. studnie kanału technologicznego
- 207/1 - nr działek przeznaczonych pod inwestycję
- zakres inwestycji

Potwierdzam zgodność kopii z oryginałem mapy do celów projektowych
inż. Marcin Kuciak

STAROSTWO POWIATOWE w Poznaniu

WYKONAWCA: Biuro Projektowo - Konsultingowe MKM - PROJEKT, inż. Marcin Kuciak, ul. Kazimierza Wielkiego 5/1, 61-863 Poznań, tel. 61-415-25-21	Stadium	PROJEKT NA ZGŁOSZENIE			
	Tytuł rysunku	PLAN SYTUACYJNY			
	Stanowisko	Imię i nazwisko	Nr uprawnień	Specjalność	Podpis
INWESTOR: Gmina Kórnik, Plac Niepodległości 1, 62-035 Kórnik	Br. drogowa i sanitarna – Projektant	inż. Marcin Kuciak	WKP/0260/PWOD/08	Projektowanie i kierowanie robotami budowlanymi bez ograniczeń w specjalności drogowej	
	Br. drogowa i sanitarna – Sprawdzający	mgr inż. Jacek Bromber	WKP/0290/POOD/12	Projektowanie bez ograniczeń w specjalności drogowej	
TEMAT: Przebudowa ulicy Akacjowej i Brzozowej w Gądkach	Branża teletechniczna – Projektant	Zbigniew Anioła	0277/96/U	Projektowanie w specjalnościach instalacyjnych w telekomunikacji przewodowej wraz z infrastrukturą towarzyszącą	
	DATA: 05.2022	SKALA: 1:500	RYSUNEK NUMER: 2	ARKUSZ NUMER: 2	

24

Przekrój normalny 1-1 ul. Akacjowa

Przekrój normalny 2-2 ul. Akacjowa

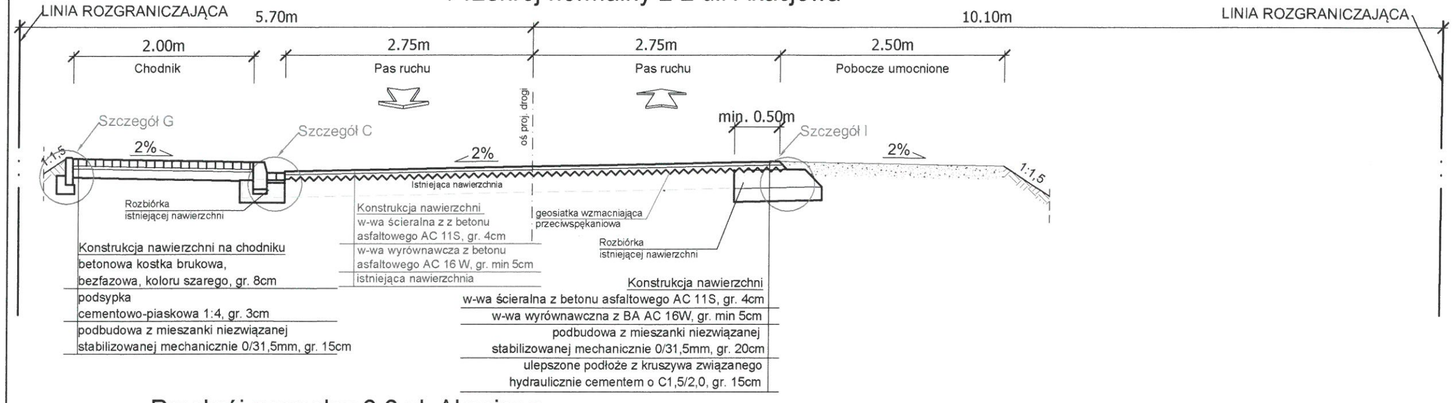

Przekrój normalny 3-3 ul. Akacjowa

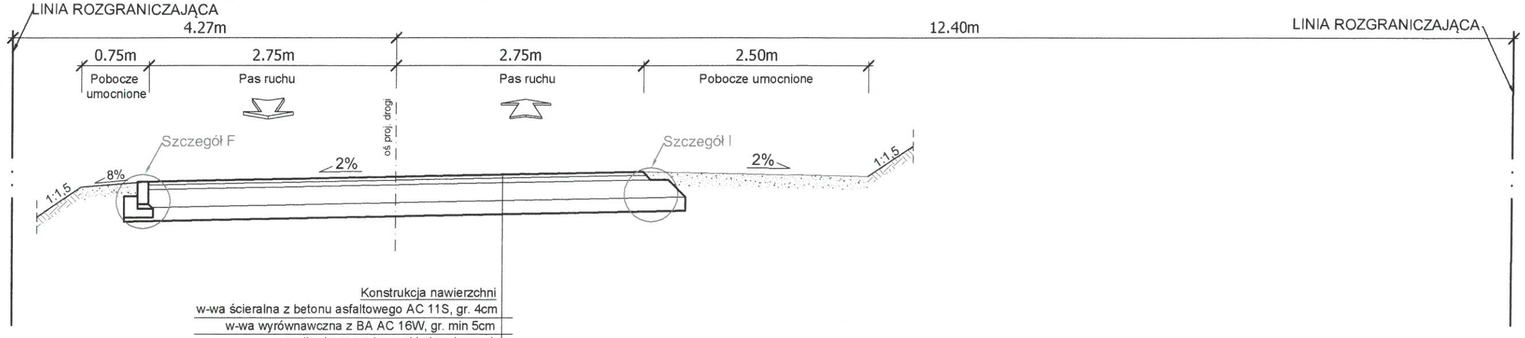

Przekrój normalny 4-4 ul. Brzozowa

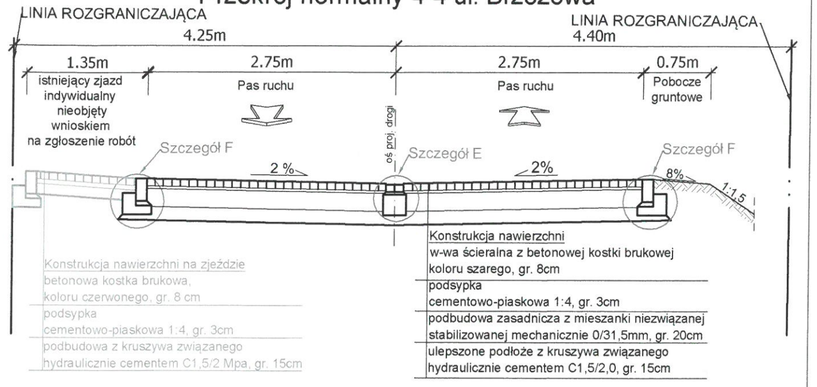

Przekrój normalny 5-5 ul. Brzozowa

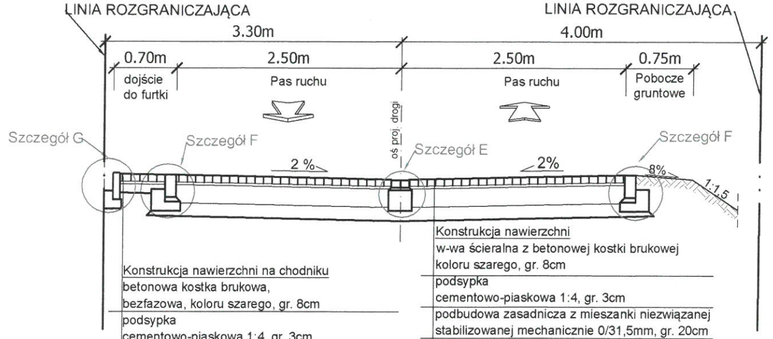

WYKONAWCA

Biuro Projektowo - Konsultingowe MKM - PROJEKT inż. Marcin Kuciak ul. Kazimierza Wielkiego 5/1 61-863 Poznań tel. 61-415-25-21

INWESTOR

Urząd Miasta i Gminy Kórnik
Plac Niepodległości 1
62-035 Kórnik

TEMAT

Przebudowa ulicy Akacjowej i Brzozowej w Gądkach

Stadium	PROJEKT NA ZGŁOSZENIE			
Tytuł rysunku	PRZEKROJE NORMALNE			
Stanowisko	Imię i nazwisko	Specjalność	Nr uprawnień	Podpis
Projektant	inż. Marcin Kuciak	WKP/0260/PWOD/08	Projektowanie i kierowanie robotami budowlanymi bez ograniczeń w specjalności drogowej	
Asystent projektanta	inż. Klaudia Ratajczak	-	-	
Sprawdzający	mgr inż. Jacek Bromber	WKP/0290/POOD/12	Projektowanie bez ograniczeń w specjalności drogowej	
DATA:	05.2022		SKALA:	1:50
BRANŻA:	DROGOWA	RYSUNEK NUMER:	3.1	ARKUSZ NUMER: -

Szczegół "A"

Krawężnik betonowy, typ uliczny,
15x30x100 cm, na ławie betonowej z oporem

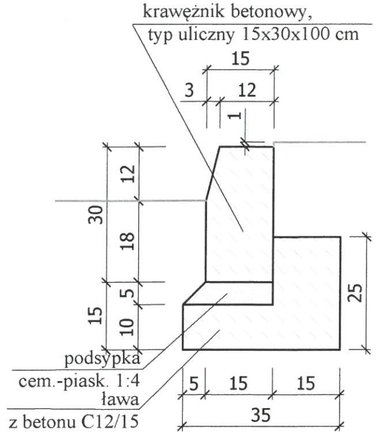

Szczegół "B"

Krawężnik betonowy, obniżony, typ uliczny,
15x30x100 cm, na ławie betonowej z oporem

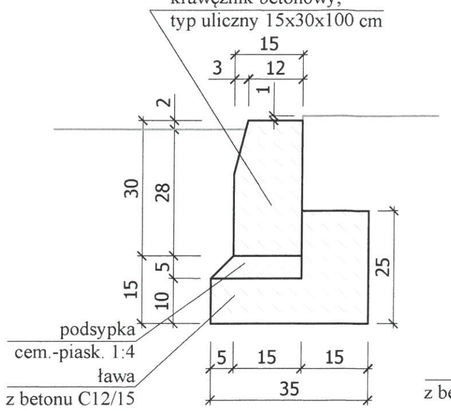

Szczegół "C"

Krawężnik betonowy, typ uliczny, 15x30x100cm,
ze ściekiem z dwóch rzędów betonowej kostki brukowej,
na ławie betonowej z oporem

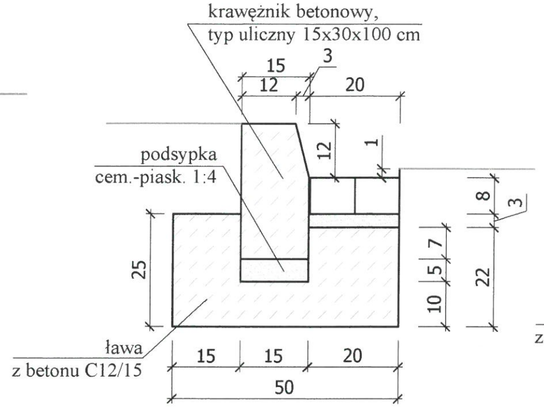

Szczegół "D"

Krawężnik betonowy,obniżony typ uliczny,15x30x100cm,
ze ściekiem z dwóch rzędów betonowej kostki brukowej,
na ławie betonowej z oporem

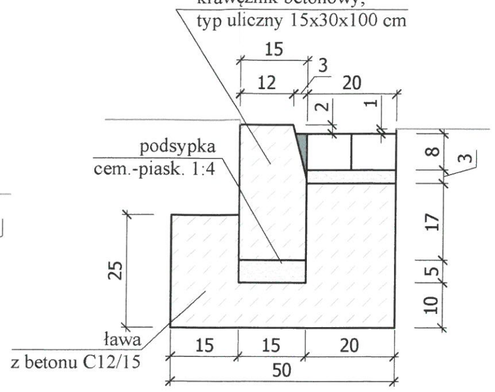

Szczegół "E"

Ściek międzyjezdniowy, z dwóch rzędów
betonowej kostki brukowej, na ławie betonowej

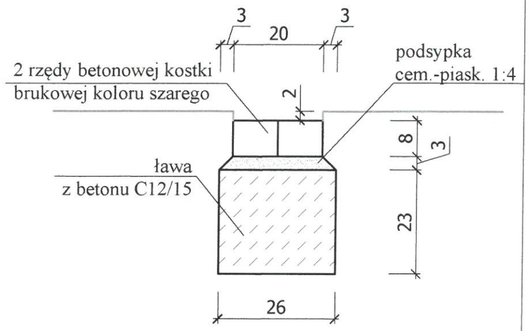

Szczegół "F"

krawężnik betonowy typ drogowy,
zatopiony, 12x25x100cm
na ławie betonowej z oporem

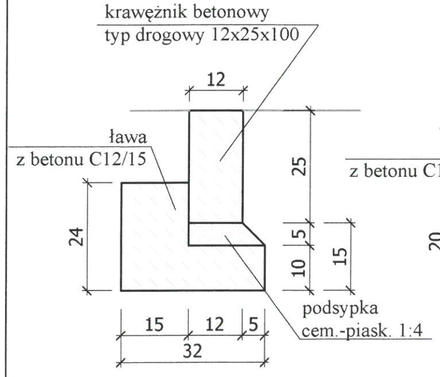

Szczegół "G"

Obrzeże betonowe 8x30x100 cm
na ławie betonowej z oporem

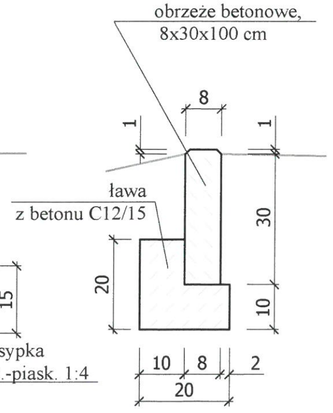

Szczegół "I"

Odsadzki nawierzchni i pobocze umocnione

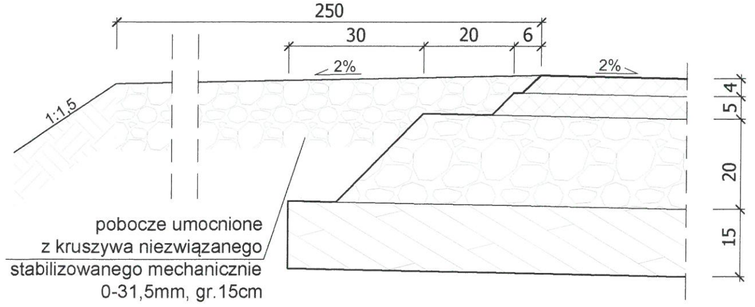

WYKONAWCA: Biuro Projektowo - Konsultingowe MKM - PROJEKT, inż. Marcin Kuciak, ul. Kazimierza Wielkiego 5/1, 61-863 Poznań, tel. 61-415-25-21	Stadium	PROJEKT NA ZGŁOSZENIE		
	Tytuł rysunku	SZCZEGÓŁY KONSTRUKCYJNE		
INWESTOR: Urząd Miasta i Gminy Kórnik, Plac Niepodległości 1, 62-035 Kórnik	Stanowisko	Imię i nazwisko	Specjalność	Nr uprawnień / Podpis
	Projektant	inż. Marcin Kuciak	WKP/0260/PWOD/08	Projektowanie i kierowanie robotami budowlanymi bez ograniczeń w specjalności drogowej
	Asystent projektanta	inż. Klaudia Ratajczak	-	-
	Sprawdzający	mgr inż. Jacek Bromber	WKP/0290/POOD/12	Projektowanie bez ograniczeń w specjalności drogowej
TEMAT: Przebudowa ulicy Akacjowej i Brzozowej w Gądkach	DATA: 05.2022			SKALA: 1:10
	BRANŻA: DROGOWA	RYSUNEK NUMER: 3.2		ARKUSZ NUMER: -

LEGENDA:

- niweleta istniejącego terenu

- projektowana niweleta drogi

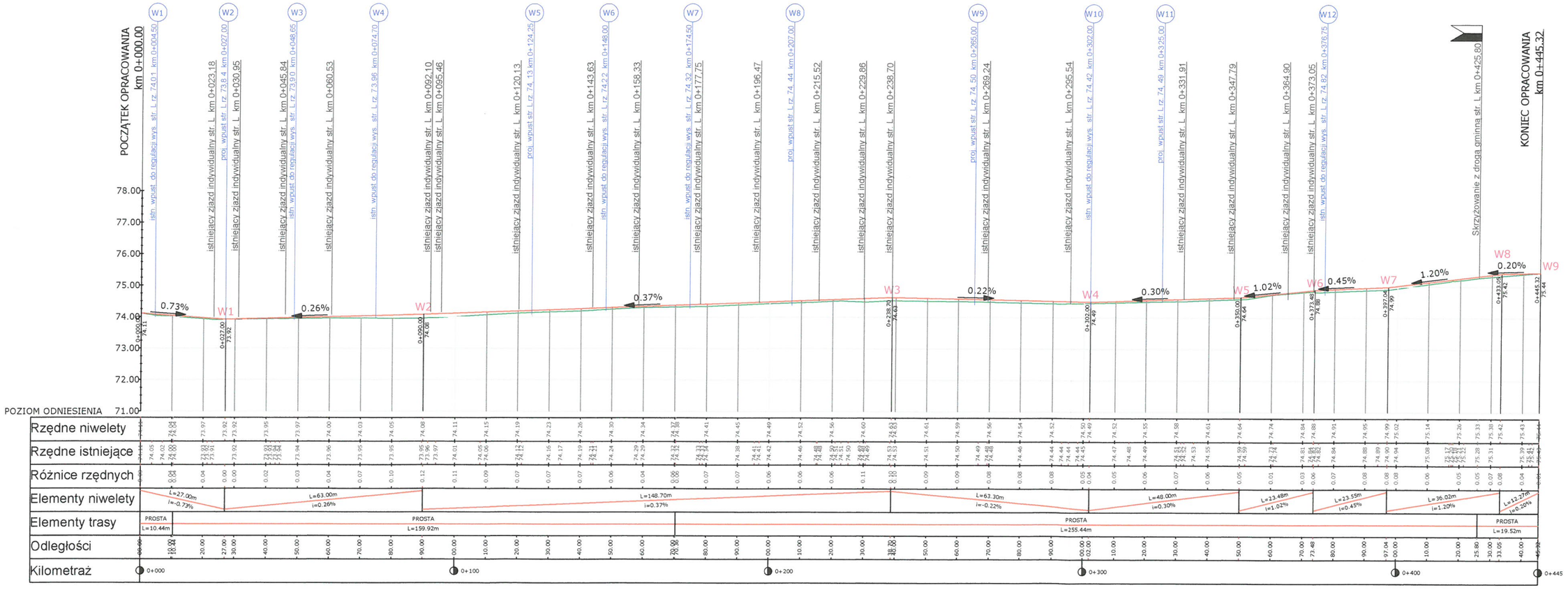

WYKONAWCA: Biuro Projektowo - Konsultingowe MKM - PROJEKT, inż. Marcin Kuciak, ul. Kazimierza Wielkiego 5/1, 61-863 Poznań, tel. 61-415-25-21	Stadium	PROJEKT NA ZGŁOSZENIE		
	Tytuł rysunku	PRZEKRÓJ PODŁUŻNY - ul. Akacjowa		
INWESTOR: Urząd Miasta i Gminy Kórnik, Plac Niepodległości 1, 62-035 Kórnik	Stanowisko	Imię i nazwisko	Nr uprawnień	Specjalność / Podpis
	Projektant	inż. Marcin Kuciak	WKP/0260/PWOD/08	Projektowanie i kierowanie robotami budowlanymi bez ograniczeń w specjalności drogowej
	Asystent projektanta	inż. Klaudia Ratajczak	-	-
	Sprawdzający	mgr inż. Jacek Bromber	WKP/0290/POOD/12	Projektowanie bez ograniczeń w specjalności drogowej
TEMAT: Przebudowa ulicy Akacjowej i Brzozowej w Gądkach	DATA: 05.2022			SKALA: 1:100/1000
	BRANŻA: DROGOWA	RYSUNEK NUMER: 4.1		ARKUSZ NUMER: -

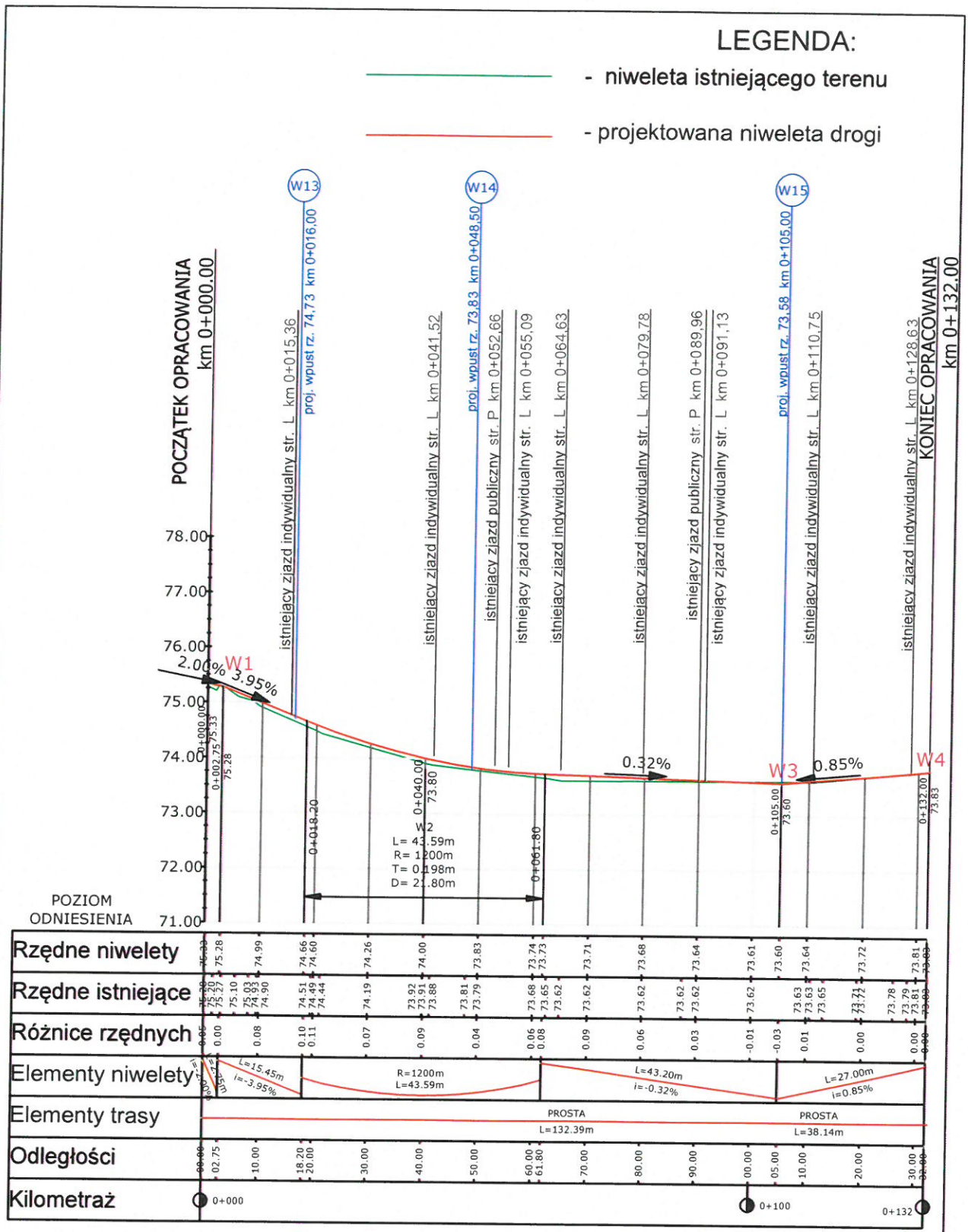

WYKONAWCA Biuro Projektowo - Konsultingowe MKM - PROJEKT inż. Marcin Kuciak ul. Kazimierza Wielkiego 5/1 61-863 Poznań tel. 61-415-25-21	Stadium	PROJEKT NA ZGŁOSZENIE		
	Tytuł rysunku	PRZEKRÓJ PODŁUŻNY - odc. ul. Brzozowa		
INWESTOR Urząd Miasta i Gminy Kórnik Plac Niepodległości 1 62-035 Kórnik	Stanowisko	Imię i nazwisko	Nr uprawnień	Specjalność / Podpis
	Projektant	inż. Marcin Kuciak	WKP/0260/PWOD/08	Projektowanie i kierowanie robotami budowlanymi bez ograniczeń w specjalności drogowej
	Asystent projektanta	inż. Klaudia Ratajczak	-	-
	Sprawdzający	mgr inż. Jacek Bromber	WKP/0290/POOD/12	Projektowanie bez ograniczeń w specjalności drogowej
TEMAT Przebudowa ulicy Akacjowej i Brzozowej w Gądkach	DATA: 05.2022			SKALA: 1:100/1000
	BRANŻA: DROGOWA	RYSUNEK NUMER: 4.2		ARKUSZ NUMER: -

WYKONAWCA: Biuro Projektowo - Konsultingowe MKM - PROJEKT inż. Marcin Kuciak ul. Kazimierza Wielkiego 5/1 61-863 Poznań tel. 61-415-25-21	Stadium	PROJEKT BUDOWLANY			
	Tytuł rysunku	PRZEKROJE POPRZECZNE - ul. Akacjowa			
INWESTOR: Urząd Miasta i Gminy Kórnik Plac Niepodległości 1 62-035 Kórnik	Stanowisko	Imię i nazwisko	Specjalność	Nr uprawnień	Podpis
	Projektant	inż. Marcin Kuciak	WKP/0260/PWOD/08	Projektowanie i kierowanie robotami budowlanymi bez ograniczeń w specjalności drogowej	
	Asystent projektanta	inż. Klaudia Ratajczak	-	-	
	Sprawdzający	mgr inż. Jacek Bromber	WKP/0290/POOD/12	Projektowanie bez ograniczeń w specjalności drogowej	
TEMAT: Przebudowa ulicy Akacjowej i Brzozowej w Gądkach	DATA:	05.2022		SKALA:	1:100
	BRANŻA: DROGOWA	RYSUNEK NUMER: 5.1		ARKUSZ NUMER: -	

29

km 0+003.32

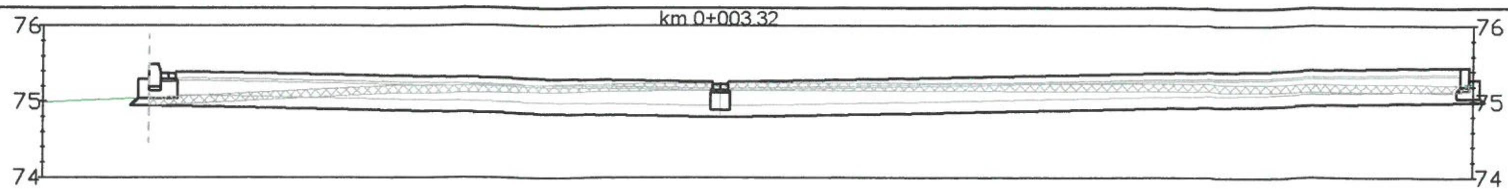

Rzędne projektowane	75.50 75.38 75.40 75.25 75.45 75.45
Rzędne terenu	75.00 75.07 75.21 75.24 75.25 75.22 75.23
Odsunięcia od osi	-7.59 -7.44 -7.24 0.00 9.83 9.95

km 0+015.00

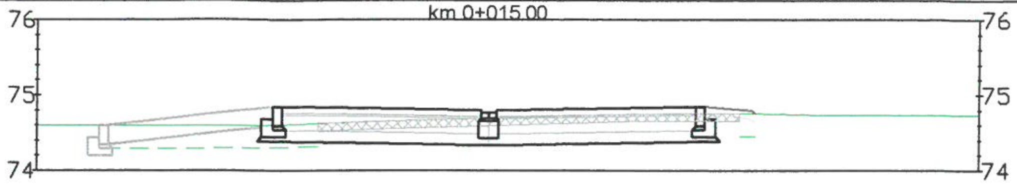

Rzędne projektowane	74.60 74.60 74.85 74.85 74.79 74.85 74.85 74.80 74.76
Rzędne terenu	74.60 74.60 74.60 74.60 74.65 74.70 74.75 74.76 74.74
Odsunięcia od osi	-5.18 -5.06 -2.87 -2.75 0.00 2.75 2.87 3.50 3.55

km 0+030.00

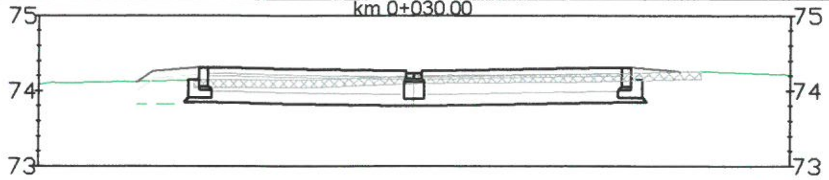

Rzędne projektowane	74.12 74.26 74.31 74.31 74.26 74.31 74.31 74.25
Rzędne terenu	74.12 74.14 74.15 74.19 74.20 74.21 74.26 74.22
Odsunięcia od osi	-3.71 -3.50 -2.87 -2.75 0.00 2.75 2.87 3.51

km 0+043.04

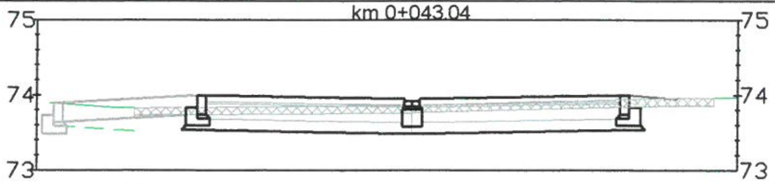

Rzędne projektowane	73.89 73.89 74.00 74.00 73.94 74.00 74.00 73.96
Rzędne terenu	73.90 73.84 73.83 73.83 73.86 73.86 73.96 73.96 73.97
Odsunięcia od osi	-4.77 -4.65 -2.87 -2.75 -1.43 0.00 2.75 2.87 3.52

km 0+055.09

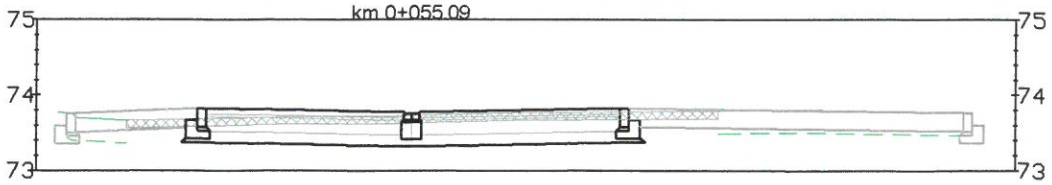

Rzędne projektowane	73.76 73.76 73.83 73.83 73.77 73.83 73.83 73.77 73.77
Rzędne terenu	73.78 73.75 73.76 73.67 73.71 73.73 73.73 73.77 73.79 73.81 73.80
Odsunięcia od osi	-4.60 -4.48 -2.87 -2.75 0.00 2.75 2.87 7.31 7.43

km 0+075.00

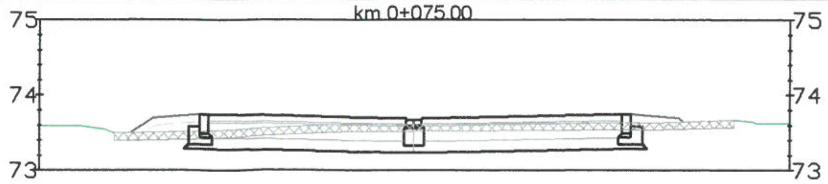

Rzędne projektowane	73.50 73.70 73.75 73.75 73.69 73.75 73.75 73.70 73.65
Rzędne terenu	73.59 73.59 73.54 73.50 73.52 73.62 73.62 73.62 73.64 73.67 73.64
Odsunięcia od osi	-3.79 -3.50 -2.87 -2.75 0.00 2.75 2.87 3.50 3.57

km 0+090.00

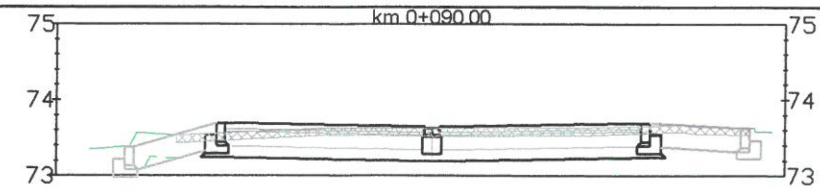

Rzędne projektowane	73.38 73.38 73.70 73.70 73.64 73.70 73.70 73.65 73.63 73.63
Rzędne terenu	73.35 73.39 73.57 73.53 73.63 73.62 73.63 73.67 73.65
Odsunięcia od osi	-4.09 -3.97 -2.87 -2.75 0.00 2.75 2.87 3.50 4.08 4.20

km 0+105.00

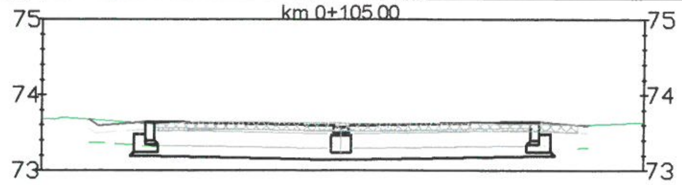

Rzędne projektowane	73.68 73.60 73.65 73.65 73.60 73.65 73.65 73.60 73.61
Rzędne terenu	73.68 73.61 73.64 73.63 73.62 73.63 73.64 73.62 73.60 73.63
Odsunięcia od osi	-3.37 -3.25 -2.62 -2.50 0.00 2.50 2.62 3.25 3.26

km 0+120.00

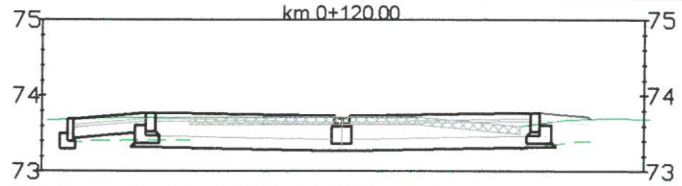

Rzędne projektowane	73.69 73.69 73.78 73.78 73.72 73.78 73.78 73.73 73.70
Rzędne terenu	73.69 73.71 73.72 73.71 73.72 73.71 73.65 73.69 73.72 73.70
Odsunięcia od osi	-3.66 -3.58 -2.62 -2.50 0.00 2.50 2.62 3.25 3.29

km 0+132.00

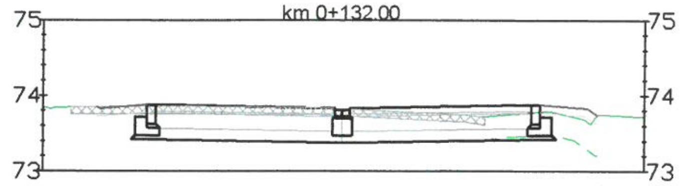

Rzędne projektowane	73.85 73.83 73.88 73.88 73.83 73.88 73.88 73.83 73.74
Rzędne terenu	73.83 73.84 73.85 73.86 73.84 73.83 73.75 73.71 73.80 73.68 73.75
Odsunięcia od osi	-3.29 -3.25 -2.65 -2.50 0.00 2.50 2.62 3.25 3.37

WYKONAWCA: Biuro Projektowo - Konsultingowe MKM - PROJEKT inż. Marcin Kuciak ul. Kazimierza Wielkiego 5/1 61-863 Poznań tel. 61-415-25-21	Stadium	PROJEKT BUDOWLANY			
	Tytuł rysunku	PRZEKROJE POPRZECZNE - ul. Brzozowa			
INWESTOR: Urząd Miasta i Gminy Kórnik Plac Niepodległości 1 62-035 Kórnik	Stanowisko	Imię i nazwisko	Specjalność	Nr uprawnień	Podpis
	Projektant	inż. Marcin Kuciak	WKP/0260/PWOD/08	Projektowanie i kierowanie robotami budowlanymi bez ograniczeń w specjalności drogowej	
	Asystent projektanta	inż. Klaudia Ratajczak	-	-	
	Sprawdzający	mgr inż. Jacek Bromber	WKP/0290/POOD/12	Projektowanie bez ograniczeń w specjalności drogowej	
TEMAT: Przebudowa ulicy Akacjowej i Brzozowej w Gądkach	DATA: 05.2022		SKALA: 1:100		
	BRANŻA: DROGOWA	RYSUNEK NUMER: 5.2	ARKUSZ NUMER: -		

30

A-A

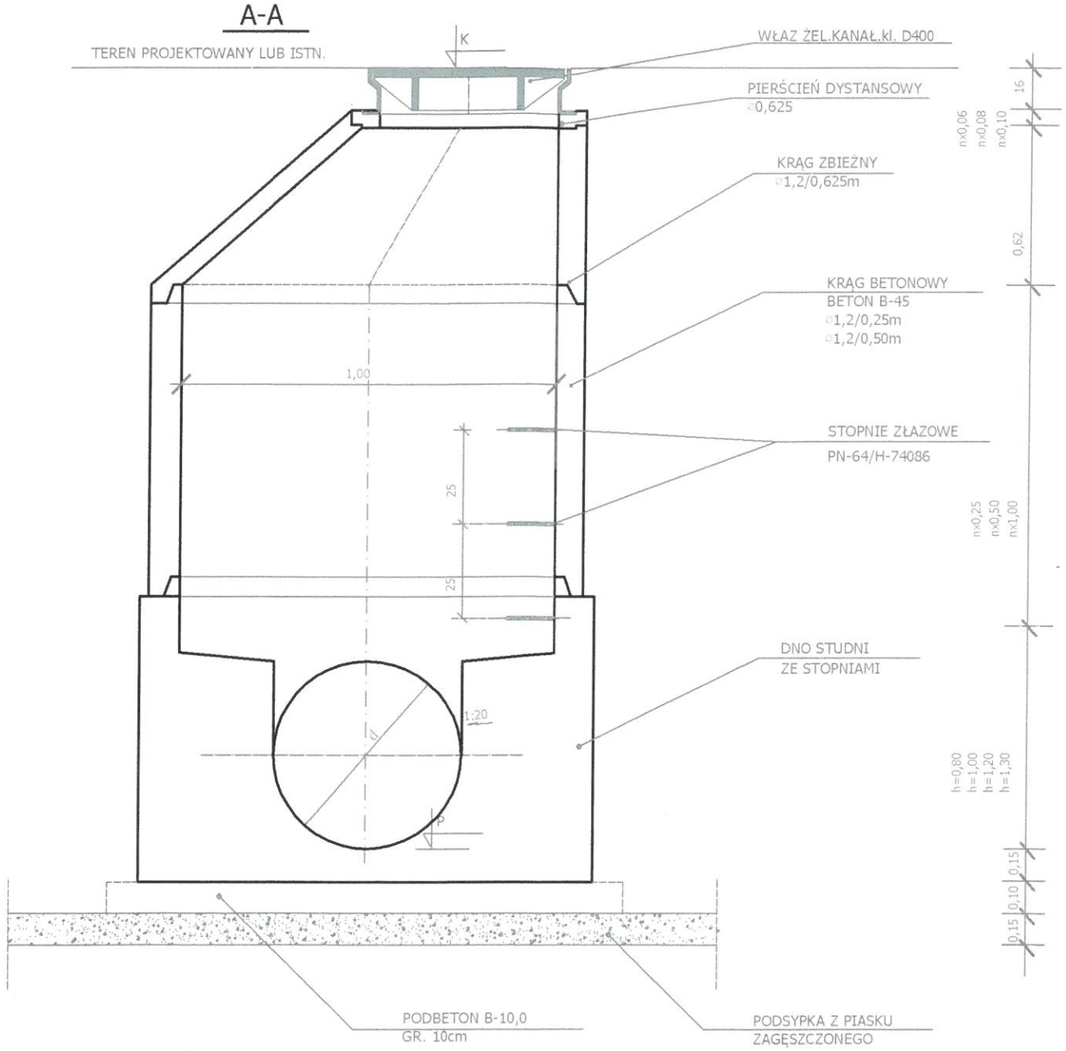

B-B

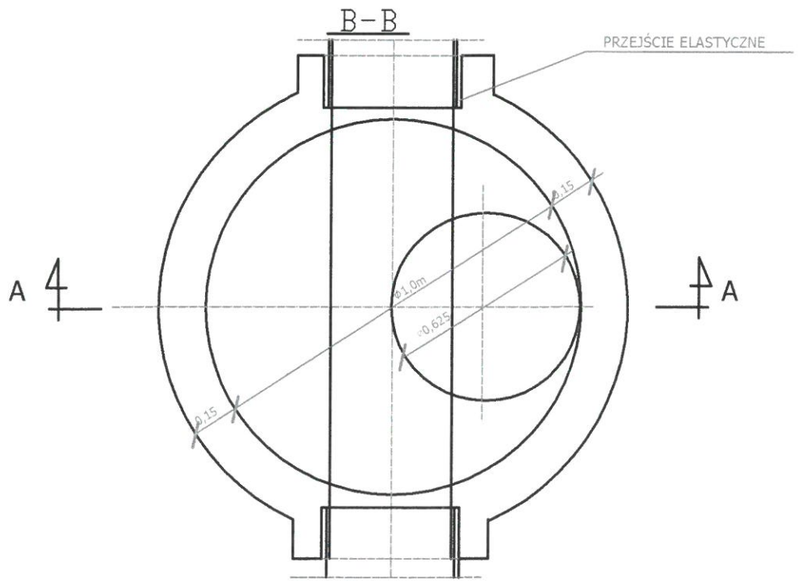

ZESTAWIENIE STUDZIENEK

Numer studzienki			D1	D2	D3
Średnica kanału		[m]	0,315	0,400	0,400
Rzędna pokrywy	▽K	[m]	74,55	74,77	73,64
Rzędna niwelety kanału	▽P	[m]	72,16	71,43	71,24
Ilość włazów kanałowych D400		[szt]	1	1	1

WYKONAWCA Biuro Projektowo - Konsultingowe MKM - PROJEKT inż. Marcin Kuciak ul. Kazimierza Wielkiego 5/1 61-863 Poznań tel. 61-415-25-21	Stadium	PROJEKT NA ZGŁOSZENIE			
	Tytuł rysunku	STUDZIENKA REWIZYJNA			
INWESTOR	Stanowisko	Imię i nazwisko	Nr uprawnień	Specjalność	Podpis
Urząd Miasta i Gminy Kórnik Plac Niepodległości 1 62-035 Kórnik	Projektant	inż. Marcin Kuciak	WKP/0260/PWOD/08	Projektowanie i kierowanie robotami budowlanymi bez ograniczeń w specjalności drogowej	
	Asystent projektanta	inż. Klaudia Ratajczak	-	-	
	Sprawdzający	mgr inż. Jacek Bromber	WKP/0290/POOD/12	Projektowanie bez ograniczeń w specjalności drogowej	
TEMAT Przebudowa ulicy Akacjowej i Brzozowej w Gądkach	DATA: 05.2022			SKALA:	1:10; 1:20
	BRANŻA: SANITARNA	RYSUNEK NUMER: 6		ARKUSZ NUMER:	-

ZESTAWIENIE STUDZIENEK ŚCIEKOWYCH

Nr. wpustu	Droga			Przykanalik			Wpust deszczowy		
	Nr. studni	Rzędna dna studni K [m]	Rzędna dna studni P [m]	Rzędna dna S [m]	Długość L [m]	Spadek i [%]	Rzędna góry studni W [m]	H [m]	Uwagi
1	2	3	4	5	6	7	8	9	10
W1	istn.	73,05	73,29	73,27	2,05	1,0	74,01	1,70	
W2	istn.	72,70	73,12	73,06	5,80	1,0	73,84	1,70	
W3	-	-	72,88	-	-	-	73,90	2,00	
W4	istn.	72,57	72,94	72,88	6,25	1,0	73,96	2,00	
W5	istn.	72,41	73,11	73,05	6,10	1,0	74,13	2,00	
W6	-	-	73,20	73,14	6,20	1,0	74,22	2,00	
W7	istn.	72,25	73,30	-	-	-	74,32	2,00	
W8	D1	72,16	73,42	73,37	5,30	1,0	74,44	2,00	
W9	istn.	71,94	73,48	73,37	11,30	1,0	74,50	2,00	
W10	-	-	73,40	-	-	-	74,42	2,00	
W11	istn.	71,78	73,47	73,41	5,90	1,0	74,49	2,00	
W12	-	-	73,80	-	-	-	74,82	2,00	
W13	D2	71,43	73,71	73,70	0,90	1,0	74,73	2,00	
W14	istn.	71,37	72,81	72,78	3,10	1,0	73,83	2,00	
W15	D3	71,24	72,56	72,54	1,90	1,0	73,58	2,00	

STUDZIENKA ŚCIEKOWA

1: 20

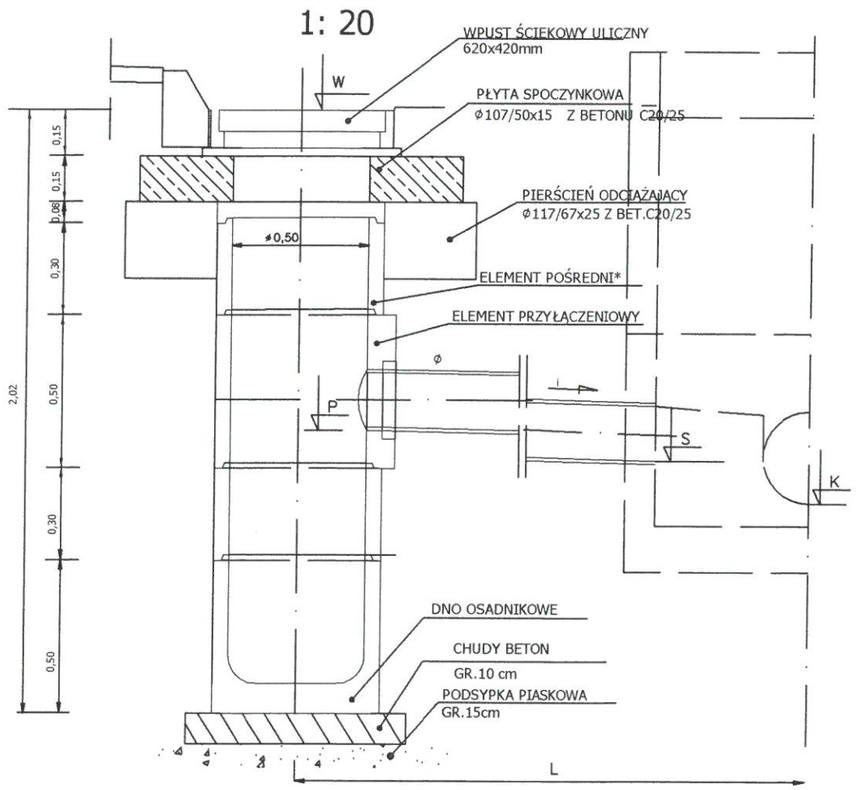

*nie występuje w wpustach W1 i W2

WYKONAWCA Biuro Projektowo - Konsultingowe MKM - PROJEKT inż. Marcin Kuciak ul. Kazimierza Wielkiego 5/1 61-863 Poznań tel. 61-415-25-21	Stadium	PROJEKT NA ZGŁOSZENIE			
	Tytuł rysunku	STUDZIENKA ŚCIEKOWA			
INWESTOR Urząd Miasta i Gminy Kórnik Plac Niepodległości 1 62-035 Kórnik	Stanowisko	Imię i nazwisko	Nr uprawnień	Specjalność	Podpis
	Projektant	inż. Marcin Kuciak	WKP/0260/PWOD/08	Projektowanie i kierowanie robotami budowlanymi bez ograniczeń w specjalności drogowej	
	Asystent projektanta	inż. Klaudia Ratajczak	-	-	
	Sprawdzający	mgr inż. Jacek Bromber	WKP/0290/POOD/12	Projektowanie bez ograniczeń w specjalności drogowej	
TEMAT Przebudowa ulicy Akacjowej i Brzozowej w Gądkach	DATA: 05.2022			SKALA:	1:20
	BRANŻA: SANITARNA	RYSUNEK NUMER: 7		ARKUSZ NUMER:	-

V. UZGODNIENIA

WTINEA – 5041

Wysogotowo, 25.02.2021 r.

Biuro Projektowo - Konsultingowe
MKM - PROJEKT
ul. Kazimierza Wielkiego 5/1
61-863 Poznań

Dotyczy: Przebudowa ulicy Akacjowej i Brzozowej w Gądkach.

INEA S.A. Wysogotowo,
Wierzbowa 84, 62-081 Przeźmierowo

w odpowiedzi na Państwa wiadomość z dnia 15.02.2021 r., wskazuje na mapach przebieg sieci oraz określa następujące warunki jakie należy spełnić podczas robót na infrastrukturze INEA S.A.:

1. Infrastrukturę stanowią kable łączowe oraz dystrybucyjne wskazane na mapie oraz przyłącza i kable abonenckie.
2. Lokalizację podziemnych urządzeń telekomunikacyjnych należy potwierdzić w terenie za pomocą przekopów próbnych.
3. Inwestor/Wykonawca zobowiązany jest do zabezpieczenia przed uszkodzeniem infrastruktury INEA S.A. w sposób umożliwiający dalszą eksploatację, konserwację, modernizację czy naprawę.
4. Termin prac należy zgłosić, z co najmniej 3-tygodniowym wyprzedzeniem, do Network Operations Center, tel. 48 61-222 22 11 oraz noc@inea.com.pl.
5. Zobowiązuje się Inwestora i Wykonawcę robót do prowadzenia prac w sposób wykluczający możliwość powstania awarii sieci lub urządzeń INEA S.A. W przypadku uszkodzenia w trakcie prowadzenia robót, infrastruktury INEA S.A. należy ją zabezpieczyć i bezwzględnie powiadomić INEA S.A. (tel. 61 222 22 11, fax 61 222 11 11). Inwestor ponosi odpowiedzialność materialną i karną wynikającą z Kodeksu Cywilnego za spowodowanie uszkodzeń infrastruktury INEA S.A. w czasie wykonywania robót oraz za szkody, które mogłyby powstać w przyszłości na skutek przeprowadzonych robót w tym strat tytułem braku transmisji, tj. w szczególności strat powstałych w związku z karami wynikającymi z łączących INEA z abonentami Service-Level Agreement.
6. Wszelkie prace wykonywane w pobliżu infrastruktury INEA S.A. (skrzyżowania lub zbliżenia) czy też prace związane z przebudową infrastruktury należy wykonać ręcznie zgodnie z obowiązującymi przepisami, z należytą ostrożnością, zachowując normatywne odległości, pod nadzorem osoby wskazanej przez jej właściciela (INEA S.A.). Koszt płatnego nadzoru wynosi 200 zł netto + VAT za jedną roboczogodzinę. Zabezpieczyć dwudzielnymi rurami grubościennymi na koszt Inwestora. Przed zasypaniem miejsca zabezpieczeń podlegają odbiorowi przez służby techniczne INEA S.A.
7. Przy natrafieniu w trakcie wizji lokalnej dokonywanej przez projektanta lub podczas robót ziemnych, na urządzenia INEA S.A. nie naniesione na podkład mapowy, należy je zabezpieczyć i powiadomić INEA S.A. (tel. 61 222 22 11, fax 61 222 11 11) w celu ustalenia trybu dalszego postępowania.
8. Wszystkie koszty związane z ewentualnymi przełączeniami, zmianami przebiegu kabli światłowodowych, zmianami przebiegu kanalizacji teletechnicznej pokryje Inwestor.
9. W przypadku konieczności przebudowy lub przemieszczenia urządzeń telekomunikacyjnych INEA S.A., Inwestor opracuje dokumentację projektowo-kosztorysową zgodnie z normą ZN-15/OPL-004, która musi być uzgodniona i zaakceptowana przez przedstawiciela INEA S.A. oraz zleci wykonanie robót firmie specjalistycznej

Dobrzy ludzie od internetu

za zgodność z oryginałem
inż. Marcin Kuciak

na własny koszt. W przypadku konieczności poniesienia kosztów przez INEA S.A., Inwestor przedstawi ich skosztorysowaną wartość do akceptacji przez INEA S.A.

10. Ewentualne przebudowy kabli światłowodowych należy dokonać w godzinach nocnych (od 24^{00} do 6^{00}).
11. Ewentualne prace związane z przebudową infrastruktury zostaną protokolarnie odebrane przez osobę wskazaną przez właściciela infrastruktury (INEA S.A.).
12. W miejscach gdzie przebieg jezdni pokrywa się z przebiegiem kanalizacji teletechnicznej INEA S.A., należy taką kanalizację przeprojektować oraz przebudować poza pas jezdni.
13. Ramy i pokrywy studni zlokalizowanych w zjazdach należy wymienić na typ ciężki.
14. W przypadku konieczności przebudowy sieci, po zakończeniu prac Inwestor jest zobowiązany do przekazania dokumentacji powykonawczej przebudowanej sieci która jest warunkiem odbioru prac.
15. Zmiany posadowienia istniejącej infrastruktury telekomunikacyjnej należy powykonawczo nanieść na mapy i dostarczyć do INEA S.A. w formie inwentaryzacji geodezyjnej w terminie 3 miesięcy od zakończenia prac.
16. W przypadku gdy w wyniku przebudowy infrastruktura INEA S.A. zostanie zlokalizowana na terenie innych nieruchomości (działek) Inwestor zobowiązany jest we własnym zakresie na własny koszt zawrzeć umowę z uprawnionym podmiotem na mocy, której INEA S.A. nabędzie prawo do trwałego pozostawania swojej infrastruktury na tej nieruchomości.
17. Roboty budowlano – montażowe należy zlecić wyłącznie firmie specjalizującej się w robotach teletechnicznych, która posiada udokumentowane doświadczenie w budownictwie telekomunikacyjnym. Jednocześnie do wykonania prac budowlanych branży telekomunikacyjnej
    rekomendujemy firmę Fiber#1 Sp. z o.o. (Wysogotowo, ul. Wierzbowa 84, 62-081 Przeźmierowo, *e-mail: maciej.krzyzostaniak@fiber1.pl,* tel. 600 091 046), która kompleksowo konserwuje infrastrukturę telekomunikacyjną stanowiącą własność INEA S.A., posiada certyfikaty ISO 9001 gwarantujące wysoką jakość prac oraz posiada duże doświadczenie w prowadzeniu prac telekomunikacyjnych.
18. Warunki wystawiane są na okres 6 miesięcy licząc od dnia wystawienia warunków.

Odpowiadając na powyższe pismo proszę o odniesienie się do sygnatury naszego dokumentu.

Z poważaniem,

Adrianna Kowalak

INEA (46)
Spółka Akcyjna
60-211 Poznań, ul. Klaudyny Potockiej 25
tel. 61 222 11 00, fax 61 222 11 11
NIP 779-10-02-618

Sprawę prowadzi:
Specjalista ds. Uzgodnień:
Adrianna Kowalak
e-mail: uzgodnienia@inea.com.pl
tel. 732 448 372

Dobrzy ludzie od internetu

za zgodność z oryginałem
inż. Marcin Kuciak

WTINEA – 5962

Wysogotowo, 22.09.2021 r.

Biuro Projektowo - Konsultingowe
MKM - PROJEKT
ul. Kazimierza Wielkiego 5/1
61-863 Poznań

Dotyczy: **Przebudowa ulicy Akacjowej i Brzozowej w Gądkach.**

INEA S.A. Wysogotowo,
Wierzbowa 84, 62-081 Przeźmierowo

informuje, że w odpowiedzi na Państwa wiadomość z dnia 22.09.2021 r., przedłuża ważność warunków technicznych WTINEA-5041 z dnia 25.02.2021 r. o kolejne 6 miesięcy licząc od dnia wystawienia tego pisma.

Odpowiadając na powyższe pismo proszę o odniesienie się do sygnatury naszego dokumentu.

Z poważaniem,

Adrianna Kowalak

INEA (46)
Spółka Akcyjna
60-211Poznań, ul. Klaudyny Potockiej 25
tel. 61 222 11 00, fax 61 222 11 11
NIP 779-10-02-618

Sprawę prowadzi:
Specjalista ds. **Uzgodnień:**
Adrianna Kowalak
e-mail: uzgodnienia@inea.com.pl
tel. 732 448 372

za zgodność z oryginałem
inż. Marcin Kuciak

Dobrzy ludzie od internetu

OPERATORWSS
OPERATOR SIECI SZEROKOPASMOWYCH

WTWSS-6905

Wysogotowo, 25.02.2021 r.

Do: ***Biuro Projektowo - Konsultingowe***
MKM - PROJEKT
ul. Kazimierza Wielkiego 5/1
61-863 Poznań

Temat: ***Przebudowa ulicy Akacjowej i Brzozowej w Gądkach.***

*W odpowiedzi na Państwa **wiadomość** z dnia 15.02.2021 r., **Spółka Operator WSS Sp. z o.o.** Wysogotowo, ul. Wierzbowa 84, 62-**081 Przeźmierowo**, wskazuje na mapach przebieg posiadanej infrastruktury oraz **przesyła warunki techniczne jakie należy spełnić przy** realizacji **robót na infrastrukturze** WSS S.A.*

Warunki Techniczne
jakie należy spełnić przy realizacji robót na infrastrukturze WSS S.A.:

1. Lokalizację podziemnych urządzeń telekomunikacyjnych należy potwierdzić w terenie za pomocą przekopów próbnych.
2. Inwestor/Wykonawca zobowiązany jest do zabezpieczenia przed uszkodzeniem infrastruktury WSS S.A. w sposób umożliwiający dalszą eksploatację, konserwację, modernizację czy naprawę.
3. Termin prac należy zgłosić, z co najmniej 14-dniowym wyprzedzeniem, do siedziby Operator WSS ul. Wierzbowa 84 Wysogotowo, 62-081 Przeźmierowo, tel. (61) 222 10 00, e-mail (noc@fiberhost.com.pl).
4. Zobowiązuje się Inwestora i Wykonawcę robót do prowadzenia prac w sposób wykluczający możliwość powstania awarii sieci lub urządzeń WSS S.A. W przypadku uszkodzenia w trakcie prowadzenia robót, infrastruktury WSS S.A. należy ją zabezpieczyć i bezwzględnie powiadomić WSS S.A. tel. (61) 222 10 00. Inwestor ponosi odpowiedzialność materialną i karną wynikającą z Kodeksu Cywilnego za spowodowanie uszkodzeń infrastruktury WSS S.A. w czasie wykonywania robót oraz za szkody, które mogłyby powstać w przyszłości na skutek przeprowadzonych robót w tym strat tytułem braku transmisji.
5. Wszelkie prace wykonywane w pobliżu infrastruktury WSS S.A. (skrzyżowania lub zbliżenia) czy też prace związane z przebudową infrastruktury należy wykonać ręcznie zgodnie z obowiązującymi przepisami, z należytą ostrożnością, zachowując normatywne odległości, pod nadzorem osoby wskazanej przez jej właściciela (WSS S.A.). Koszt płatnego nadzoru wynosi 200 zł netto + VAT za jedną roboczogodzinę. Zabezpieczyć dwudzielnymi rurami grubościennymi na koszt Inwestora. Przed zasypaniem miejsca zabezpieczeń podlegają odbiorowi przez służby techniczne WSS S.A.
6. Przy natrafieniu w trakcie wizji lokalnej dokonywanej przez projektanta lub podczas robót ziemnych, na urządzenia WSS S.A. nie naniesione na podkład mapowy, należy je zabezpieczyć i powiadomić WSS S.A. w celu ustalenia trybu dalszego postępowania.
7. Wszystkie koszty związane z ewentualnymi przełączeniami, zmianami przebiegu kabli światłowodowych, zmianami przebiegu kanalizacji teletechnicznej pokryje Inwestor.
8. W przypadku konieczności przebudowy lub przemieszczenia urządzeń telekomunikacyjnych WSS S.A., Inwestor opracuje dokumentację projektowo-kosztorysową zgodnie z normą ZN-15/OPL-004, która musi być uzgodniona i zaakceptowana przez przedstawiciela WSS S.A. oraz zleci wykonanie robót firmie specjalistycznej na własny koszt. W przypadku konieczności poniesienia kosztów przez WSS S.A., Inwestor przedstawi ich skosztorysowaną wartość do akceptacji przez WSS S.A.

za zgodność z oryginałem
inż. Marcin Kuciak

OPERATORWSS
OPERATOR SIECI SZEROKOPASMOWYCH

9. Ewentualne przebudowy kabli światłowodowych należy dokonać w godzinach nocnych (od 24:00 do 6:00).
10. Ewentualne prace związane z przebudową infrastruktury zostaną protokolarnie odebrane przez osobę wskazaną przez właściciela infrastruktury (WSS S.A.).
11. W miejscach gdzie przebieg projektowanej jezdni drogi pokrywa się z przebiegiem infrastruktury WSS S.A. należy taką infrastrukturę przeprojektować oraz przebudować poza pas jezdni.
12. W przypadku konieczności przebudowy sieci, po zakończeniu prac Inwestor jest zobowiązany do przekazania dokumentacji powykonawczej przebudowanej sieci która jest warunkiem odbioru prac.
13. Zmiany posadowienia istniejącej infrastruktury telekomunikacyjnej należy powykonawczo nanieść na mapy i dostarczyć do WSS S.A., w formie inwentaryzacji geodezyjnej w terminie 3 miesięcy od zakończenia prac.
14. W przypadku gdy w wyniku przebudowy infrastruktura WSS S.A. zostanie zlokalizowana na terenie innych nieruchomości (działek) Inwestor zobowiązany jest we własnym zakresie na własny koszt zawrzeć umowę z uprawnionym podmiotem na mocy, której WSS S.A. nabędzie prawo do trwałego pozostawania swojej infrastruktury na tej nieruchomości.
15. Wszystkie prace polegające na włączeniu się w infrastrukturę WSS S.A. (Węzeł Szkieletowy, Węzeł Dystrybucyjny, Studnia Kablowa, Kabel OTK) wymagają przedstawienia do akceptacji odrębnego opracowania projekt budowlano-wykonawczy ze schematem optycznym lub projekt wykonawczy ze schematem optycznym gdy nie jest wymagany projekt budowlany i muszą być bezwzględnie prowadzone pod nadzorem osoby wskazanej przez jej właściciela (WSS S.A.).
16. Roboty budowlano – montażowe należy zlecić wyłącznie firmie specjalizującej się w robotach teletechnicznych, która posiada udokumentowane doświadczenie w budownictwie telekomunikacyjnym. Jednocześnie do wykonania prac budowlanych branży telekomunikacyjnej rekomendujemy firmę:
    - Fiber#1 Sp. z o.o. (Wysogotowo, ul. Wierzbowa 84, 62-081 Przeźmierowo, *e-mail: maciej.krzyzostaniak@fiber1.pl,* tel. 600 091 046), która kompleksowo konserwuje infrastrukturę telekomunikacyjną stanowiącą własność WSS S.A., posiada certyfikaty ISO 9001 gwarantujące wysoką jakość prac oraz duże doświadczenie w prowadzeniu prac telekomunikacyjnych.
17. Warunki wystawiane są na okres 6 miesięcy licząc od dnia wystawienia warunków

z wyrazami szacunku

Adrianna Kowalak

ADRIANNA KOWALAK

SPECJALISTA DS. UZGODNIEŃ

Operator WSS Sp. z o.o.
Wysogotowo, ul. Wierzbowa 84
62-081 Przeźmierowo
NIP:7781460006, REGON 301007259
KRS 0000321206

Sprawę prowadzi:
Adrianna Kowalak
Tel: 732 448 372
e-mail: uzgodnienia@fiberhost.com.pl

za zgodność z oryginałem
inż. Marcin Kuciak

OPERATORWSS
OPERATOR SIECI SZEROKOPASMOWYCH

WTWSS-7587

Wysogotowo, 22.09.2021 r.

Do: ***Biuro Projektowo - Konsultingowe***
MKM - PROJEKT
ul. Kazimierza Wielkiego 5/1
61-863 Poznań

Temat: ***Przebudowa ulicy Akacjowej i Brzozowej w Gądkach.***

W odpowiedzi ***na Państwa wiadomość*** *z dnia 22.09.2021 r.,* ***Spółka Operator WSS Sp. z o.o.*** *Wysogotowo, ul. Wierzbowa 84, 62-****081 Przeźmierowo****, informuje,* ***że przedłuża ważność warunków technicznych*** *WTWSS-6905 z dnia 25.02.2021 r. o kolejne 6 miesięcy licząc od dnia wystawienia tego pisma.*

z wyrazami szacunku

Adrianna Kowalak

ADRIANNA KOWALAK
SPECJALISTA ***DS. UZGODNIEŃ***

Operator WSS Sp. z o.o.
Wysogotowo, ul. Wierzbowa 84
62-081 Przeźmierowo
NIP:7781460006, REGON 301007259
KRS 0000321206

Sprawę prowadzi:
Adrianna Kowalak
Tel: 732 448 372
e-mail: uzgodnienia@fiberhost.com.pl

za zgodność z oryginałem
inż. Marcin Kuciak

Rejon Dystrybucji Września
ENEA Operator Sp. z o.o.
Oddział Dystrybucji Poznań
Rejon Dystrybucji Września
ul. Witkowska 5, 62-300 Września

tel. +48/61 884 70 10
faks +48/61 437 46 94

Września, dnia 24-02-2021
ZR/ PEO21P034379 /2021

Biuro Projektowo – Konsultingowe
MKM – Projekt inż. Marcin Kuciak
ul. Kazimierza Wielkiego 5/1
61-863 Poznań

Dotyczy: uzgodnienia projektowanej przebudowy ulicy Akacjowej i Brzozowej w m. Gądki gm. Kórnik

W odpowiedzi na pismo znak MKM/2021/03/05 dotyczące uzgodnienia projektowanej przebudowy ulicy Akacjowej i Brzozowej w m. Gądki gm. Kórnik Enea Operator Rejon Dystrybucji Września uzgadnia plany z następującymi uwagami:

1. ***Na trasie projektowanej przebudowy znajdują się kable energetyczne średniego napięcia SN 15 kV, kable niskiego napięcia nn 0,4 kV oraz linia napowietrzna nn 0,4 kV .***
2. ***Zachować szczególną ostrożność przy pracy sprzętem mechanicznym w pobliżu istniejących linii energetycznych kablowych, przestrzegając przepisy bhp.***
3. ***Istniejące kable energetyczne krzyżujące projektowane drogi, chodniki oraz zjazdy na działki w razie potrzeby zabezpieczyć rurami ochronnymi dwu-dzielnymi typu A 116 PS – kable 15 kV i A 110 PS – kable 0,4 kV .***
4. ***Zachować odpowiednią odległość przewodów istniejącej linii energetycznej napowietrznej nad nawierzchnią projektowanej drogi zgodny z normą PN-76/ E-05100.***

Zgodnie z §55 Rozporządzenia Ministra Infrastruktury z dnia 6 lutego 2003r. w sprawie bezpieczeństwa i higieny pracy podczas wykonywania robót budowlanych, nie jest dopuszczalne sytuowanie stanowisk pracy, składowisk wyrobów i materiałów lub maszyn i urządzeń budowlanych bezpośrednio pod napowietrznymi liniami elektroenergetycznymi lub w odległości liczonej w poziomie od skrajnych przewodów. W czasie wykonywania robót budowlanych z zastosowaniem żurawi lub innych urządzeń załadowczo-wyładowczych zachować należy odległość, o której mowa powyżej, mierzoną od najdalej wysuniętego punktu urządzenia wraz z ładunkiem. Jeżeli zachodzi potrzeba wykonania w pobliżu linii napowietrznych robót budowlanych przy użyciu maszyn lub innych urządzeń technicznych, należy uzgodnić bezpieczne warunki pracy z użytkownikiem linii.

Z poważaniem

ENEA Operator Sp. z o.o.
REJON DYSTRYBUCJI WRZEŚNIA
Dział Rozwoju i Inwestycji
Kierownik
Przemysław Janiak

W załączeniu: kpl. planów projektowych

za zgodność z oryginałem
inż. Marcin Kuciak

Sprawę prowadzi:
Przemysław Janiak tel.: 61 884 70 39

LEGENDA:

- proj. krawężnik betonowy, typ uliczny 15x30x100cm, koloru szarego
- proj. krawężnik betonowy, typ uliczny 15x30x100cm (obniżony h=2cm)
- obrzeże betonowe 8x30x100 cm
- opornik betonowy, 12x25x100 cm (wtopiony)
- krawędź nawierzchni bitumicznej
- krawędź pobocza
- 207/1 – nr działek przeznaczonych pod inwestycję
- drzewa przewidziane do wycinki
- zakres inwestycji - linia rozgraniczająca
- istniejąca sieć elektryczna

Uzgodniono z uwagami w piśmie

ENEA Operator Sp. z o.o.
REJON DYSTRYBUCJI WRZEŚNIA
Dział Rozwoju i Inwestycji
Kierownik
Przemysław Janiak

WYKONAWCA Biuro Projektowo - Konsultingowe MKM - PROJEKT inż. Marcin Kuciak ul. Kazimierza Wielkiego 5/1 61-863 Poznań tel. 61-415-25-21	Stadium	PROJEKT BUDOWLANY			
	Tytuł rysunku	PLAN SYTUACYJNY			
INWESTOR Urząd Miasta i Gminy Kórnik Plac Niepodległości 1 62-035 Kórnik	Stanowisko	Imię i nazwisko	Nr uprawnień	Specjalność	Podpis
	Projektant	inż. Marcin Kuciak	WKP/0260/PWOD/08	Projektowanie i kierowanie robotami budowlanymi bez ograniczeń w specjalności drogowej	
	Asystent projektanta	inż. Klaudia Gierczak	-	-	
	Sprawdzający	mgr inż. Jacek Bromber	WKP/0290/POOD/12	Projektowanie bez ograniczeń w specjalności drogowej	
TEMAT Przebudowa ulicy Akacjowej i Brzozowej w Gądkach	DATA:	02.2021		SKALA:	1:500
	BRANŻA: DROGOWA		RYSUNEK NUMER: 2	ARKUSZ NUMER: 1	

41

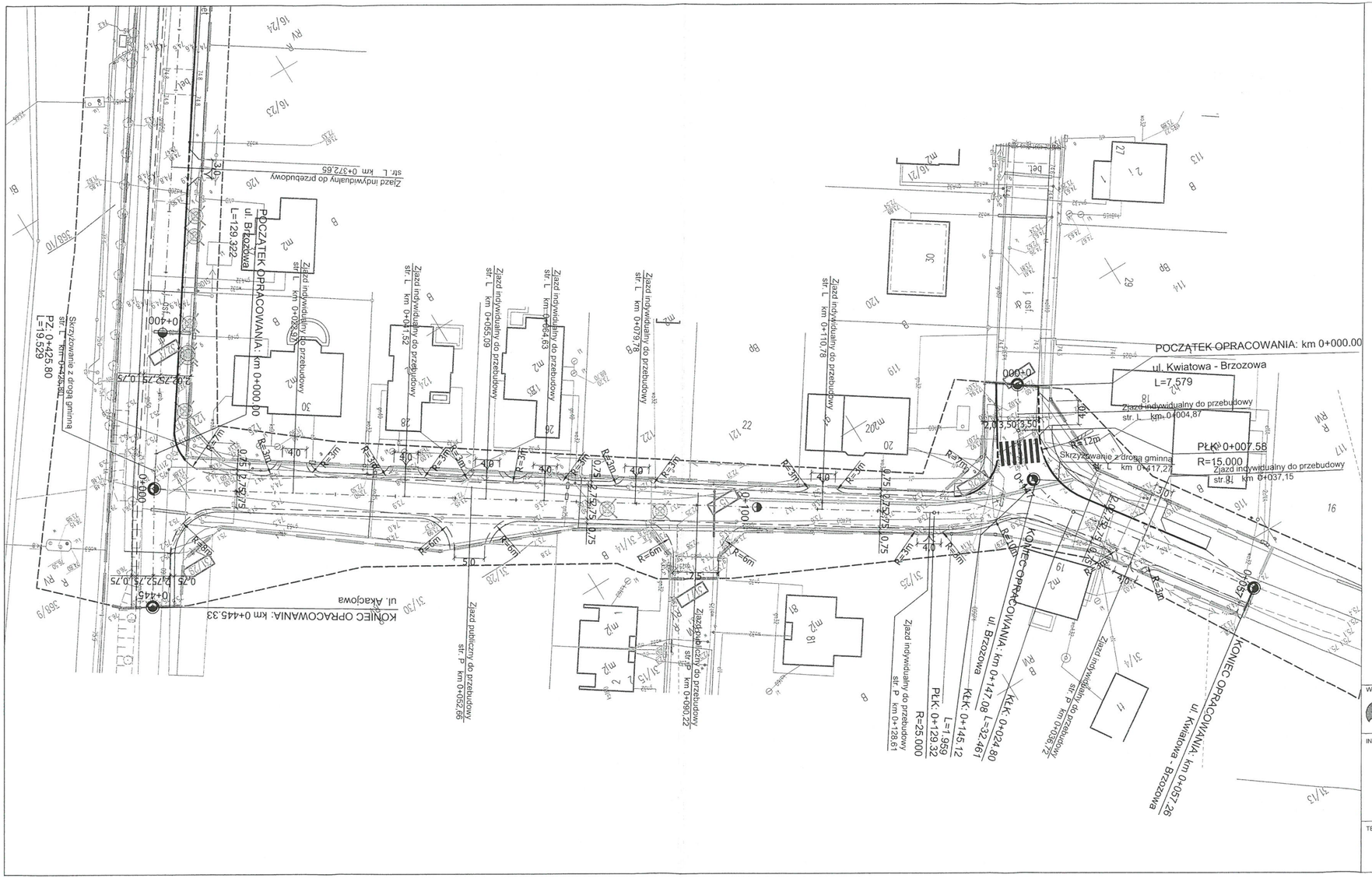

LEGENDA:

- proj. krawężnik betonowy, typ uliczny 15x30x100cm, koloru szarego
- proj. krawężnik betonowy, typ uliczny 15x30x100cm (obniżony h=2cm)
- obrzeże betonowe 8x30x100 cm
- opornik betonowy, 12x25x100 cm (wtopiony)
- krawędź nawierzchni bitumicznej
- krawędź pobocza
- 207/1 - nr działek przeznaczonych pod inwestycję
- drzewa przewidziane do wycinki
- zakres inwestycji - linia rozgraniczająca
- istniejąca sieć elektryczna

za zgodność z oryginałem
inż. Marcin Kuciak

ENEA Operator Sp. z o.o.
REJON DYSTRYBUCJI WRZEŚNIA
Dział Rozwoju i Inwestycji
Kierownik
Przemysław Janiak

Uzgodniono z uwagami w piśmie

WYKONAWCA
Biuro Projektowo - Konsultingowe MKM - PROJEKT
inż. Marcin Kuciak
ul. Kazimierza Wielkiego 5/1
61-863 Poznań
tel. 61-415-25-21

INWESTOR
Urząd Miasta i Gminy Kórnik
Plac Niepodległości 1
62-035 Kórnik

Stadium: PROJEKT BUDOWLANY

Tytuł rysunku: PLAN SYTUACYJNY

Stanowisko	Imię i nazwisko	Nr uprawnień	Specjalność	Podpis
Projektant	inż. Marcin Kuciak	WKP/0260/PWOD/08	Projektowanie i kierowanie robotami budowlanymi bez ograniczeń w specjalności drogowej	
Asystent projektanta	inż. Klaudia Gierczak	-	-	
Sprawdzający	mgr inż. Jacek Bromber	WKP/0290/POOD/12	Projektowanie bez ograniczeń w specjalności drogowej	

TEMAT: Przebudowa ulicy Akacjowej i Brzozowej w Gądkach

DATA: 02.2021

SKALA: 1:500

BRANŻA: DROGOWA

RYSUNEK NUMER: 2

ARKUSZ NUMER: 2

Rejon Oświetleniowy Poznań
ENEA Oświetlenie sp. z o.o. Oddział Poznań
Rejon Oświetleniowy Poznań
60-479 Poznań ul. Strzeszyńska 58
tel. +48 / 61 884 57 33
ROS@enea.pl

Poznań, 05 marca 2021

ENEA Oświetlenie/OP/R5/ WEA21E001304

Biuro Projektowo-Konsultingowe
MKM – Projekt inż. Marcin Kuciak
ul. K. Wielkiego 5/1
61-863 Poznań

dotyczy: przebudowy ulicy Akacjowej i Brzozowej w Gądkach

ENEA Oświetlenie sp. z o. o. Oddział Poznań w odpowiedzi na pismo w sprawie uzgodnienia i określenia warunków dla przebudowy ul. Akacjowej i Brzozowej w Gądkach informuje, że we wskazanym przez Państwa obszarze nie występują kolizje z istniejącą infrastrukturą oświetleniową. Jednakże wynikający z dokumentacji stan uzbrojenia podziemnego może być z nią niezgodny lub może nie obejmować wszystkich instalacji podziemnych. W związku z tym prace ziemne powinny zostać poprzedzone przekopami kontrolnymi. W przypadku zlokalizowania urządzeń podziemnych należy je zinwentaryzować oraz zawiadomić ich użytkowników.

Z poważaniem,

Koordynator ds. Eksploatacji Oświetlenia
Rejon Oświetleniowy Poznań
Maciej Draht

k.o.
1. a/a

za zgodność z oryginałem
inż. Marcin Kuciak

ENEA Oświetlenie sp. z o.o. z siedzibą w Szczecinie (71-060), ul. Ku Słońcu 34, jako Administrator danych osobowych informuje, że na stronie internetowej Spółki www.enea-oswietlenie.pl znajduje się obowiązek informacyjny dla klientów, kontrahentów Spółki, osób prowadzących korespondencję ze Spółką, a także występujących do Spółki o wydanie warunków, uzgodnienia techniczne, likwidację kolizji.

Orange Polska S.A.
Domena Hurt
Zarządzanie Zasobami Sieci i IT
Dział Zarządzania Zasobami Infrastruktury
i Obsługi Klienta
ul. Bałuckiego 10/12, 93-273 Łódź
tel.: 42 658 99 71

Biuro Projektowo-Konsultingowe
MKM PROJEKT inż. Marcin Kuciak
ul. kazimierza Wielkiego 5/1
61-863 Poznań

Łódź ,data 09-03-2021

Numer pisma: TTISILU/PR.215-7520/20
Temat: warunki techniczne na przełożenie sieci telekomunikacyjnej w związku z planowaną przebudową ulicy Akacjowej i Brzozowej w Gądkach

Szanowni Państwo,

w odpowiedzi na pismo dotyczące planowanej przebudowy ulicy Akacjowej i Brzozowej w Gądkach informujemy, że projektowana inwestycja koliduje z istniejącą doziemną siecią teletechniczną eksploatowaną przez ORANGE POLSKA S.A. (zwana dalej „OPL"). W związku z tym należy, na koszt naruszającego stan istniejący, opracować projekt i wykonać przełożenie istniejących urządzeń telekomunikacyjnych wchodzących w kolizję z projektowaną inwestycją, zwracając szczególną uwagę na normatywne odległości w zakresie zbliżeń i skrzyżowań elementów uzbrojenia terenu.

Usunięcie kolizji jest uwarunkowane spełnieniem poniższych wytycznych:

1. Wykonać przełożenie, poza obręb projektowanego układu drogowego oraz zabezpieczenie kolidującej w miejscach skrzyżowań istniejącej sieci teletechnicznej. Na załączonym planie sytuacyjnym istniejące kable zaznaczono kolorem pomarańczowym. Wszystkie prace związane z infrastrukturą telekomunikacyjną należy wykonywać zgodnie z obowiązującymi przepisami techniczno–budowlanymi oraz Rozporządzenie Ministra Infrastruktury z dnia 26 października 2005r. w sprawie warunków technicznych, jakim powinny odpowiadać telekomunikacyjne obiekty budowlane i ich usytuowanie (Dz.U. z 2005r, nr 219, poz.1864 z późn. zmianami)
2. W miejscach skrzyżowań z jezdnią lub zjazdem kable telekomunikacyjne zabezpieczyć poprzez zastosowanie rur dwudzielnych grubościennych w konstrukcji projektowanych elementów układu drogowego;
3. Wykonywanie prac na sieci OPL bez zgłoszenia jest naruszeniem własności OPL i będzie zgłaszane organom ścigania .
4. W przypadku prowadzenia prac niezgodnie z wydanymi warunkami technicznymi oraz uzgodnieniami, Orange Polska S.A. zastrzega sobie prawo zgłoszenia takiej okoliczności organom nadzoru budowlanego w celu wszczęcia postępowania wskazanego w art.94 ustawy z dnia 7 lipca 1994r. Prawo budowlane (Dz.U. z 2018r., poz. 1202) lub w celu wszczęcia postępowania mandatowego określonego w § 2 Rozporządzenia Prezesa Rady Ministrów w sprawie nadania pracownikom organów nadzoru budowlanego uprawnień do nakładania grzywien w drodze mandatu karnego z dnia 16 października 2002r. (Dz. U. Nr 174, poz. 1423).

za zgodność z oryginałem
inż. Marcin Kuciak

Orange Polska Spółka Akcyjna z siedzibą i adresem w Warszawie (02-326) przy Al. Jerozolimskich 160, wpisana do Rejestru Przedsiębiorców prowadzonego przez Sąd Rejonowy dla m.st. Warszawy
XII Wydział Gospodarczy Krajowego Rejestru Sądowego pod numerem 0000010681; REGON 012100784, NIP 526-02-50-995; z pokrytym w całości kapitałem zakładowym wynoszącym 3.937.072.437 złotych.

5. Wszystkie prace projektowe i wykonawcze powinny być wykonane tak aby w wyniku realizacji przełożenia infrastruktury telekomunikacyjnej nie doszło do zwiększenia wartości urządzeń i zachowane zostaną dotychczasowe właściwości użytkowe i parametry techniczne urządzeń.
6. Ponadto informujemy, że na obszarze objętym przedmiotowym zadaniem inwestycyjnym istnieje prawdopodobieństwo występowania niezinwentaryzowanych urządzeń teletechnicznych. Jeżeli w trakcie wizji lokalnej, dokonywanej przez projektanta, zostaną stwierdzone różnice pomiędzy danymi otrzymanymi z OPL a stanem w terenie, należy je niezwłocznie zgłosić do OPL, uzgodnić z właścicielem urządzeń teletechnicznych (sieci).
7. Lokalizację w terenie podziemnej infrastruktury telekomunikacyjnej należy potwierdzić za pomocą poprzecznych przekopów kontrolnych. W sposób widoczny, wytyczyć i oznakować przebiegi infrastruktury telekomunikacyjnej. W przypadku odkrycia w trakcie robót ziemnych infrastruktury telekomunikacyjnej nienaniesionej na planie, należy ją zabezpieczyć na koszt inwestora i powiadomić przedstawiciela OPL Dostarczanie i Serwis Usług, Obsługa Techniczna Klienta w Poznaniu; oraz inspektora nadzoru.
8. Roboty budowlano – montażowe w obrębie sieci telekomunikacyjnej wykonywać zgodnie z normami i przepisami obowiązującymi w budownictwie łączności, ręcznie (bez użycia ciężkiego sprzętu) i pod nadzorem upoważnionego przedstawiciela ORANGE POLSKA S.A.
9. Realizacja powyższych prac może odbywać się na podstawie uzgodnionej i zaakceptowanej podczas Narady Koordynacyjnej dokumentacji projektowej, oraz **zatwierdzonego** przez OPL projektu wykonawczego i kopii projektu budowlanego w części telekomunikacyjnej, zawierającego potwierdzenie zgodności z oryginałem. Projekt wykonawczy (w 2 egzemplarzach + płyta CD) i budowlany (w 1 egzemplarzu + płyta CD) proszę składać do zatwierdzenia w Dziale Zarządzania Zasobami Infrastruktury i Obsługi Klienta w Łodzi
10. Dokumentacja projektowa, będzie mogła być **zaopiniowana** tylko po przedstawieniu kopii pełnej dokumentacji budowlanej i wykonawczej w zakresie sieci telekomunikacyjnej
11. Dane techniczne potrzebne do opracowania projektu przebudowy kanalizacji, kabli miedzianych, linii światłowodowych zostaną udzielone w Dziale Zarządzania Zasobami Infrastruktury i Obsługi Klienta w Łodzi przy ul. Bałuckiego 10/12 (sprawę prowadzi Przemysław Rydzoń tel. 42 658 99 71. Przekazane dane nie zwalniają projektanta od dokonania wizji lokalnej w terenie;
12. Roboty budowlano – montażowe w zakresie infrastruktury telekomunikacyjnej należy realizować po uzyskaniu zgody w OPL na prace planowe oraz zlecić wyłącznie firmie specjalizującej się w robotach teletechnicznych, która posiada udokumentowane doświadczenie w budownictwie telekomunikacyjnym.
    Jednocześnie do wykonania prac budowlanych branży telekomunikacyjnej rekomendujemy firmę:
    - NEXOTECH , ul. Magazynowa 6 , 62-030 Luboń; mail: biuro@nexotech.pl
    - Firma Partnerska TP Teltech Sp. z o.o. (ul. Wolumen 11, 01-912 Warszawa tel.: +48 22 549 01 11), która prowadzi zadania inwestycyjne na rzecz Orange Polska S.A., która kompleksowo konserwuje infrastrukturę telekomunikacyjną stanowiącą własność Orange Polska S.A, posiada z duże doświadczenie w prowadzeniu prac telekomunikacyjnych

    Informujemy, że prace związane z przełączeniem czynnych kabli miedzianych i światłowodowych, mających bezpośredni wpływ na jakość dostarczanych przez OPL usług, może zrealizować wyłącznie wskazana powyżej firma.
    OPL zastrzega sobie prawo do odmowy wydania zgody na prowadzenie prac związanych z budową lub przebudową sieci, gdy jako wykonawca wskazany będzie podmiot, który w okresie ostatnich 24 miesięcy wyrządził dla OPL szkodę poprzez niewykonanie lub nienależyte wykonanie umowy dotyczącej sieci OPL lub z którym w tym okresie OPL rozwiązała taką umowę lub odstąpiła od niej z winy tego wykonawcy.
13. **W przypadku uszkodzenia infrastruktury teletechnicznej, w szczególności w wyniku niedotrzymania wymagań i warunków określonych w niniejszym dokumencie, OPL obciąży sprawcę pełnymi kosztami naprawy oraz odszkodowaniem za straty związane między innymi z wypłaconymi bonifikatami i karami wynikającymi z zawartych przez OPL umów z klientami, a także innymi karami administracyjnymi.**
    Łączna wysokość roszczeń OPL w stosunku do sprawcy uszkodzenia może sięgać nawet kwoty kilkuset tysięcy złotych polskich.

za zgodność z oryginałem
inż. Marcin Kuciak

14. Inwestor zobowiązany jest przed rozpoczęciem prac, których dotyczą niniejsze warunki techniczne pisemnie wystąpić z wyprzedzeniem co najmniej 14 dni roboczych z wnioskiem o nadzór właścicielski i formalne przekazanie infrastruktury do przełożenia. Przedstawiciele OPL i Inwestora sporządzają protokół przekazania infrastruktury do przełożenia. Zasady wykonywania przez OPL odpłatnego nadzoru właścicielskiego i odbioru końcowego, cennik oraz wzór wniosku o nadzór właścicielski wskazano na stronie www.orange.pl/wniosekonadzor. Jeżeli wniosek dotyczy rozpoczęcia prac na sieci miedzianej (Cu) i zasobach wspólnych (Cu i optotelekomunikacyjnej), wniosek należy kierować na adres:

Orange Polska S.A.

Obsługa Techniczna Klienta Zachód

Wydział Utrzymania Usług i Infrastruktury

Głogowska 19, 60-702 Poznań

e-mail: DiSU.RWWUUilPoznan@orange.com

W przypadku planowania prowadzenia prac na sieci optotelekomunikacyjnej o terminie rozpoczęcia prac należy powiadomić z wyprzedzeniem 34 dni roboczych, wniosek należy skierować na adres:

Orange Polska S.A.

Zarządzanie Zasobami Sieci i IT

Dział Zarządzania Dostępem do Infrastruktury dla Procesów Biznesowych

Aleja Marszałka Józefa Piłsudskiego 63a

10-449 Olsztyn

e-mail: ZZSS.Prace.Planowe@orange.com

15. Dla prac realizowanych na infrastrukturze telekomunikacyjnej będącej własnością OPL należy spełnić wymóg znakowania miejsca prowadzenia prac tablicą informacyjną **zawierającą dane Inwestora i kontakt, nazwę firmy realizującej przebudowę i kontakt , numer zgłoszenia nadany przez OPL**. Przekazanie takiej tablicy następuje na zasadach określonych w Dodatkowych Wymaganiach stanowiących załącznik do warunków technicznych.
16. Zakończone prace związane z przebudową infrastruktury OPL należy zgłosić do odbioru komórkom wskazanym w punkcie 12 co najmniej 3 dni przed planowanym odbiorem.
17. Inwestor po zakończeniu prac zwróci OPL przełożoną infrastrukturę telekomunikacyjną oraz przekaże:
    - komplet dokumentacji powykonawczej w postaci tradycyjnej oraz elektronicznej w formacie PDF na adres wskazany w punkcie 7 Warunków na 5 dni przed planowanym odbiorem prac .
    - szkice inwentaryzacji geodezyjnej infrastruktury telekomunikacyjnej potwierdzone przez geodetę i określi graniczny termin dostarczenia kopii mapy z inwentaryzacją geodezyjną wprowadzoną do zasobów geodezyjnych starostwa powiatowego.

    - Z czynności przekazania przełożonej infrastruktury telekomunikacyjnej sporządzony zostanie protokół odbioru technicznego,
    - Protokół odbioru technicznego winien być podpisany, przy udziale zainteresowanych stron: Inwestora, Wykonawcy i przedstawiciela OPL

18. Niniejsze warunki techniczne ważne są przez okres 12 miesięcy od dnia ich wydania. OPL zastrzega sobie możliwość zmiany zajętości kanalizacji posadowionej w obszarze planowanej inwestycji w związku z prowadzoną działalnością operacyjną. W przypadku zamiaru rozpoczęcia lub kontynuowania prac

za zgodność z oryginałem
inż. Marcin Kuciak

projektowych po wygaśnięciu ważności warunków, należy wystąpić do OPL o wystawienie nowych.

19. Na zakres wykonanych prac ujęty w zaopiniowanym projekcie technicznym Inwestor udzieli OPL gwarancji na okres 36 miesięcy liczony od dnia podpisania protokołu odbioru technicznego przełożonej infrastruktury telekomunikacyjnej.

Integralną cześć warunków technicznych stanowią Dodatkowe Wymagania OPL stanowiące załącznik do warunków technicznych. Podmiot występujący z wnioskiem o wydanie powyższych warunków technicznych zobowiązany jest do zapoznania się i stosowania Wymagań w trakcie realizacji inwestycji dla której warunki techniczne zostały wydane.

Dodatkowe Wymagania OPL dostępne są również na stronie www.orange.pl/wniosekonadzor.

UWAGA:

Informujemy, że w obszarze działań inwestycyjnych mogą znajdować się elementy infrastruktury telekomunikacyjnej (kable szafy, puszki) będące pod **napięciem niebezpiecznym**. Elementy te oznaczone są przywieszkami koloru czerwonego, zawierającymi informację o występowaniu napięcia niebezpiecznego. W dokumentacji projektowej należy umieścić Informację o możliwości występowania na trasie/w relacji projektowanego zasobu, elementów infrastruktury z napięciami niebezpiecznymi i konieczności zachowania szczególnych środków ostrożności podczas pracy na/w zbliżeniu z nimi. Osoby przystępujące do wykonywania prac na tak oznakowanych elementach infrastruktury w których występują napięcia niebezpieczne, powinny posiadać aktualne uprawnienia SEP (E) oraz zobowiązane są do przestrzegania Instrukcji BHP.

Z poważaniem

Rydzoń Przemysław

Główny Specjalista ds. Zasobów Infrastruktury
Dział Zarządzania Zasobami Infrastruktury i Obsługi Klienta

Załączniki:
1. Dodatkowe wymagania Orange Polska
2. PZT

za zgodność z oryginałem
inż. Marcin Kuciak

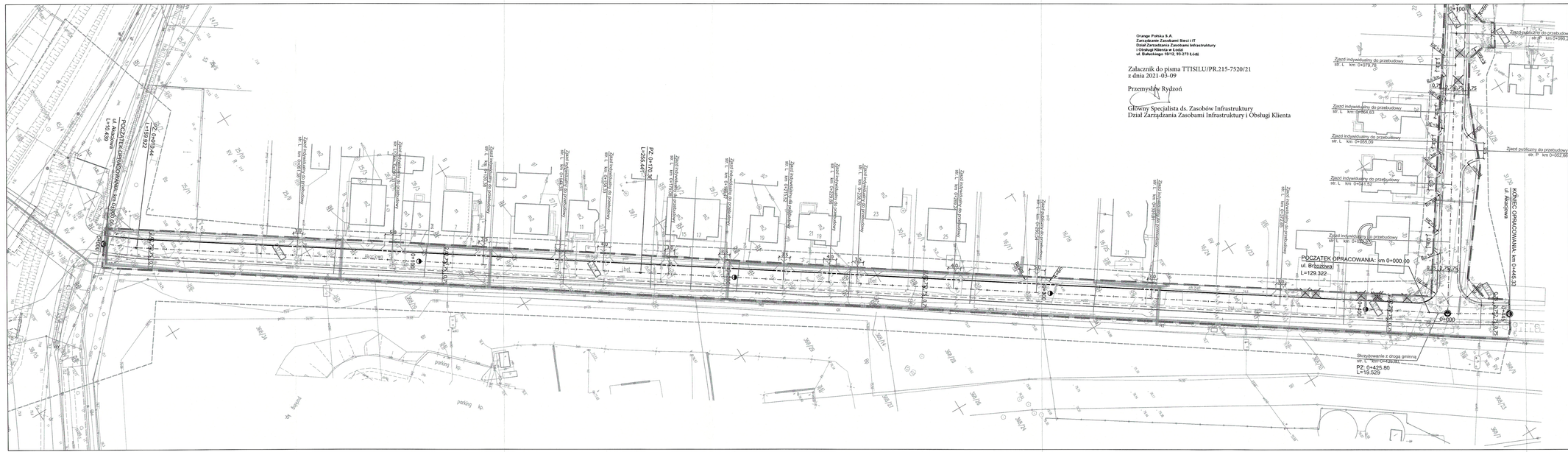

Orange Polska S.A.
Zarządzanie Zasobami Sieci i IT
Dział Zarządzania Zasobami Infrastruktury
i Obsługi Klienta w Łodzi
ul. Bałuckiego 10/12, 93-273 Łódź

Załącznik do pisma TTISILU/PR.215-7520/21
z dnia 2021-03-09

Przemysław Rydzoń

Główny Specjalista ds. Zasobów Infrastruktury
Dział Zarządzania Zasobami Infrastruktury i Obsługi Klienta

LEGENDA:

- proj. krawężnik betonowy, typ uliczny 15x30x100cm, koloru szarego
- proj. krawężnik betonowy, typ uliczny 15x30x100cm (obniżony h=2cm)
- obrzeże betonowe 8x30x100 cm
- opornik betonowy, 12x25x100 cm (wtopiony)
- krawędź nawierzchni bitumicznej
- krawędź pobocza
- nr działek przeznaczonych pod inwestycję
- drzewa przewidziane do wycinki
- zakres inwestycji - linia rozgraniczająca
- istniejąca sieć teletechniczna

za zmiany i opracowanie
inż. Marcin Kuciak

WYKONAWCA	Biuro Projektowo - Konsultingowe BBM - PROJEKT Bartosz Bromber ul. Kazimierza Wielkiego 9/1 61-863 Poznań tel. 61 610 25 01	Stadium	PROJEKT BUDOWLANY		
		Tytuł rysunku	PLAN SYTUACYJNY		
INWESTOR		Stanowisko	Imię i nazwisko	Nr uprawnień	Specjalność / Podpis
Urząd Miasta i Gminy Kórnik Plac Niepodległości 1 62-035 Kórnik		Projektant	inż. Marcin Kuciak	WKP/0290/PWOD/08	Projektowanie w zakresie robót budowlanych bez ograniczeń w specjalności drogowej
		Asystent projektanta	inż. Klaudia Gierczak	-	-
		Sprawdzający	mgr inż. Jacek Bromber	WKP/0290/POOD/12	Projektowanie bez ograniczeń w specjalności drogowej
TEMAT		DATA:	02.2021		SKALA: 1:500
Przebudowa ulicy Akacjowej i Brzozowej w Gądkach		BRANŻA:	DROGOWA	RYSUNEK NUMER: 2	ARKUSZ NUMER: 1

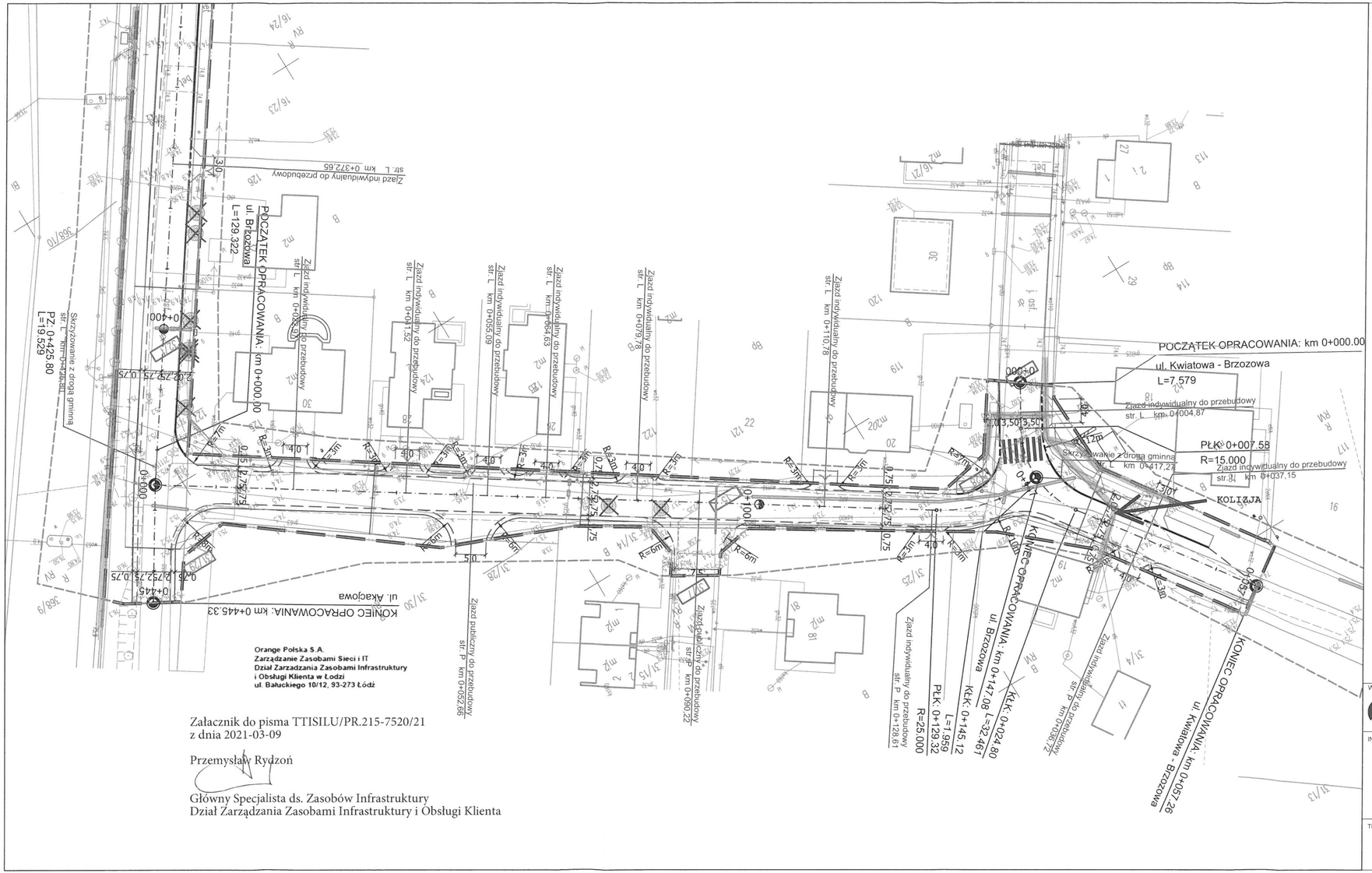

Załacznik do pisma TTISILU/PR.215-7520/21
z dnia 2021-03-09

Przemysław Rydzoń

Główny Specjalista ds. Zasobów Infrastruktury
Dział Zarządzania Zasobami Infrastruktury i Obsługi Klienta

LEGENDA:

- proj. krawężnik betonowy, typ uliczny 15x30x100cm, koloru szarego
- proj. krawężnik betonowy, typ uliczny 15x30x100cm (obniżony h=2cm)
- obrzeże betonowe 8x30x100 cm
- opornik betonowy, 12x25x100 cm (wtopiony)
- krawędź nawierzchni bitumicznej
- krawędź pobocza
- 207/1 - nr działek przeznaczonych pod inwestycję
- drzewa przewidziane do wycinki
- zakres inwestycji - linia rozgraniczająca
- istniejąca sieć teletechniczna

za zgodność z oryginałem
inż. Marcin Kuciak

WYKONAWCA: Biuro Projektowo - Konsultingowe MKM - PROJEKT inż. Marcin Kuciak, ul. Kazimierza Wielkiego 5/1, 61-863 Poznań, tel. 61-415-25-21	Stadium	PROJEKT BUDOWLANY		
	Tytuł rysunku	PLAN SYTUACYJNY		
INWESTOR	Stanowisko	Imię i nazwisko	Nr uprawnień	Specjalność / Podpis
Urząd Miasta i Gminy Kórnik, Plac Niepodległości 1, 62-035 Kórnik	Projektant	inż. Marcin Kuciak	WKP/0260/PWOD/08	Projektowanie i kierowanie robotami budowlanymi bez ograniczeń w specjalności drogowej
	Asystent projektanta	inż. Klaudia Gierczak	-	-
	Sprawdzający	mgr inż. Jacek Bromber	WKP/0290/POOD/12	Projektowanie bez ograniczeń w specjalności drogowej
TEMAT: Przebudowa ulicy Akacjowej i Brzozowej w Gądkach	DATA: 02.2021		SKALA: 1:500	
	BRANŻA: DROGOWA	RYSUNEK NUMER: 2	ARKUSZ NUMER: 2	

Gmail

Marcin Kuciak <marcin.kuciak@mkm-projekt.pl>

Przebudowa ul. Akacjowej i Brzozowej w Gądkach, gm. Kórnik

1 wiadomość

Olga Stachowska <olga.stachowska@aquanet.pl> 1 kwietnia 2021 08:39
Do: marcin.kuciak@mkm-projekt.pl

Numery spraw: IBM/80-9-1/209/2021

Inwestor:
Urząd Miasta i Gminy Kórnik
Pl. Niepodległości 1
62-035 Kórnik

Wnioskodawca:
Biuro Projektowo-Konsultingowe
MKM- Projekt inż. Marcin Kuciak
ul. Kazimierza Wielkiego 5/1
61-863 Poznań

W odpowiedzi na pismo w sprawie uzgodnienia projektu drogowego przebudowy ul. Akacjowej i Brzozowej w Gądkach, gm. Kórnik informujemy, że po zapoznaniu się z przedłożonymi mapami przekazujemy następujące uwagi:

1. O rozpoczęciu robót należy powiadomić AQUANET S.A. - Dział Sieci Wodociągowej, ul. Piątkowska 117/119 w Poznaniu (osoby do kontaktu - Tobiasz Stelmach tel. 783 945 646 lub Rafał Grzelczak tel. 669 988 621) z co najmniej 2-tygodniowym wyprzedzeniem.

2. Prace drogowe w rejonie uzbrojenia wodociągowego prowadzić pod stałym nadzorem pracowników naszej Spółki przy użyciu sprzętu lekkiego i w sposób nie powodujący zagrożenia uszkodzenia przewodów oraz ich uzbrojenia.

3. Odbiór nawierzchni dokonać przy współudziale pracowników AQUANET S.A. (adres kontaktowy patrz pkt 1.).

4. W trakcie prowadzenia prac skrzynki uliczne od zasuw w węzłach wodociągowych należy wyregulować do rzędnej projektowanej nawierzchni.

5. Krawężniki należy lokalizować tak, aby nie było kolizji ze skrzynkami ulicznymi od zasuw.

6. Krawężnik nad wodociągiem wykonać na podbudowie lekkiej.

7. Wszystkie niejasności i nieprawidłowości wynikłe podczas prowadzenia prac należy wyjaśnić z działami eksploatacyjnymi AQUANET S.A. (adres kontaktowy patrz pkt 1.).

8. Podczas realizacji prac budowy drogi, należy zachować ostrożność, w celu uniknięcia uszkodzenia istniejącej infrastruktury wodociągowej (rzędne rurociągu są przekłamane i rurociąg znajduje się około 1 m pod istniejącą rzędnej terenu).

W wyniku prowadzonych robót drogowych przykrycie istniejącego uzbrojenia wod-kan nie może być mniejsze od obecnego. Przy braku możliwości spełnienia tych warunków należy w AQUANET S.A. przedstawić do zaopiniowania niweletę drogi z zaznaczonym istniejącym i projektowanym terenem oraz wrysowanym istniejącym uzbrojeniem.

za zgodność z oryginałem
inż. Marcin Kuciak

9. Ewentualne planowane nasadzenia drzew i krzewów należy wykonać poza

strefą ochronna wodociągu (sieci rozdzielcze 3,0 m, sieci magistralne 5,0 m, licząc od osi w obie strony).

10. W ramach planowanej inwestycji budowy drogi zasadne byłoby wykonanie:

1) budowy wszystkich projektowanych przyłączy na ul. Akacjowej oraz wymianę istniejących zamknięć na przyłączach, ponieważ późniejsze prace wypadną w środku nowej jezdni asfaltowej.
2) wymiany zamknięć na istniejących przyłączach w ul. Brzozowej - wypadają w krawężniku drogowym, co może powodować trudności z ewentualną naprawą/wymianą w przyszłości .

Informujemy że:
opinia jest ważna tylko i wyłącznie z planem zagospodarowania terenu stanowiącymi załącznik do pisma
uzgodnienie AQUANET S.A. nie wymaga podpisu ani stempla

Plany zagospodarowania terenu:

(See attached file: Akacjowa, Brzozowa.pdf)

Sprawę prowadziła:
Olga Stachowska, tel. 061 8359 320,
olga.stachowska@aquanet.pl

Z poważaniem
Maria Ratajczak
Główny Specjalista ds.
Uzg. Dokumentacji Projektowej
AQUANET S.A.

(See attached file: AQ-RODO-50.docx)

==========

AQUANET SA
ul. Dolna Wilda 126, 61-492 Poznań
Sąd Rejonowy Poznań Nowe Miasto i Wilda w Poznaniu Wydział VIII Gospodarczy
KRS Nr 0000234819
NIP PL777-00-03-274; REGON 630999119 Kapitał zakładowy: 1 121 290 222 zł (w całości opłacony)
www.aquanet.pl

UWAGA: Niniejsza wiadomość oraz wszelkie załączniki są przeznaczone wyłącznie dla adresata
korespondencji e-mail i mogą stanowić tajemnicę przedsiębiorstwa Aquanet SA.
Jeśli Pani/Pan nie jest odbiorcą, dla którego wiadomość jest przeznaczona, prosimy niezwłocznie
powiadomić o powyższym nadawcę i usunąć przesyłkę ze swojego systemu wraz ze wszystkimi
załącznikami. Kopiowanie, rozpowszechnianie, ujawnianie i inne wykorzystanie przesyłki e-mail,
bez zgody nadawcy, jest niedozwolone.

==========

--

This mail was scanned by BitDefender
For more information please visit http://www.bitdefender.com

za zgodność z oryginałem
inż. Marcin Kuciak

3 załączników

Akacjowa, Brzozowa.pdf
1740K

AQ-RODO-50.docx

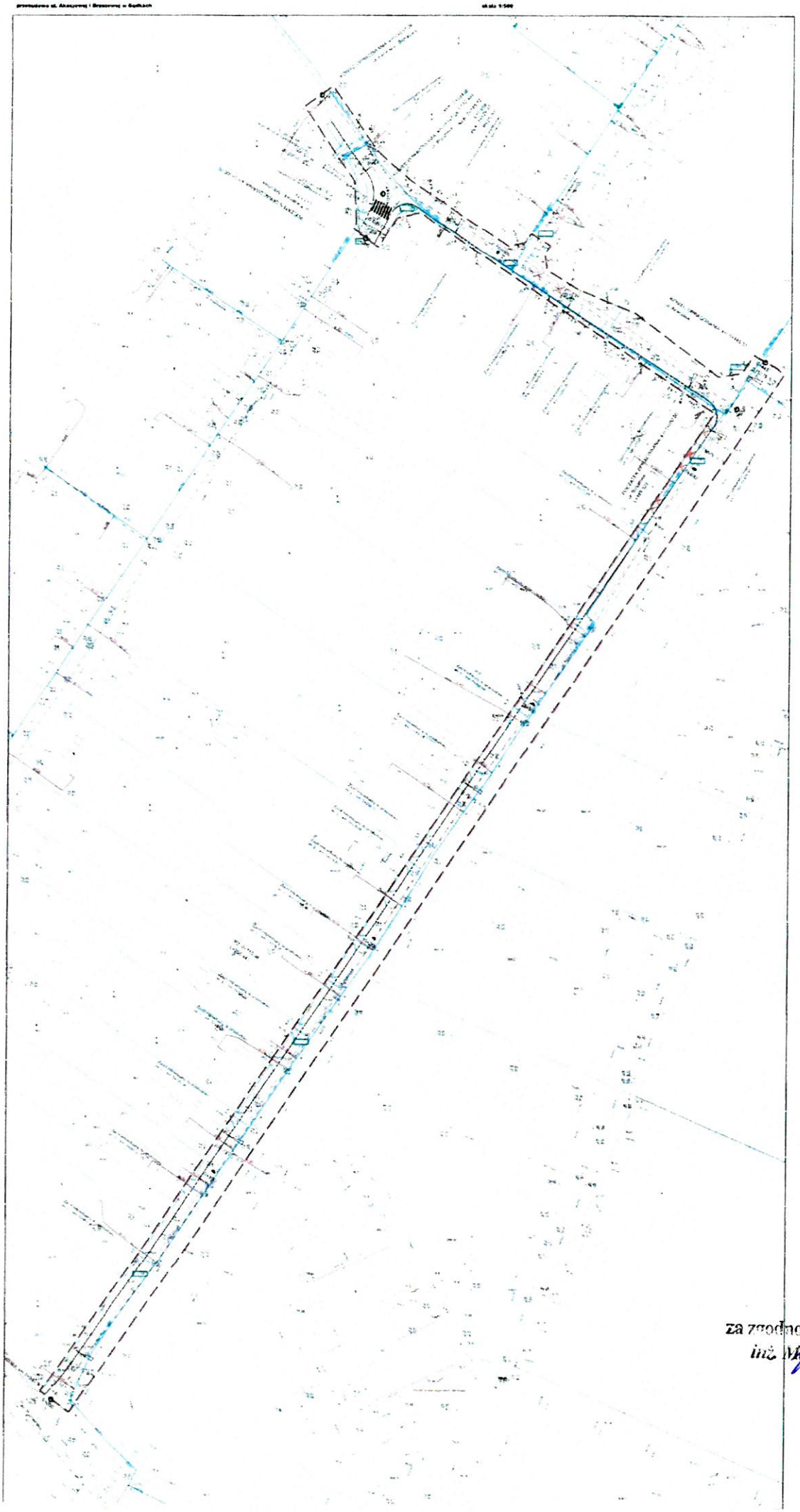

za zgodność z oryginałem
inż. Marcin Kuciak

Starosta Poznański

Marcin Kuciak
Biuro Projektowo - Konsultingowe MKM-Projekt
Pełnomocnik Burmistrza Miasta i Gminy Kórnik
ul. Kazimierza Wielkiego 5/1
61-863 Poznań

Wasze pismo z dnia: 15.04.2021r. Znak: -- Nasz znak: WD.7121.58.2021.RC WD.KW-1105/21 Data: 27.04.2021r.

Na podstawie:

- art. 10 ust. 5 Ustawy z 20 czerwca 1997r. Prawo o ruchu drogowym (Dz.U. z 2020r. poz. 110 z późn. zm.)
- § 3 ust. 1 pkt 1 i 6 Rozporządzenia Ministra Infrastruktury z dnia 23 września 2003r. w sprawie szczegółowych warunków zarządzania ruchem na drogach oraz wykonywania nadzoru nad tym zarządzaniem (Dz. U. z 2017r. poz. 784)
- Rozporządzenia Ministra Transportu i Gospodarki Morskiej z dnia 02 marca 1999r. w sprawie warunków technicznych jakim powinny odpowiadać drogi publiczne i ich usytuowanie (Dz.U. z 2016r. poz. 124 z późn. zm.) zwanego dalej „WT"
- Ustawy z dnia 7 lipca 1994r. Prawo budowlane (Dz.U. z 2020 r. poz. 1333 z późn. zm.) zwanego dalej „PB"
- Rozporządzenia Ministra Infrastruktury z dnia 3 lipca 2003 r. w sprawie szczegółowych warunków technicznych dla znaków i sygnałów drogowych oraz urządzeń bezpieczeństwa ruchu drogowego i warunków ich umieszczania na drogach (Dz.U. z 2019r. poz. 2311) zwanego dalej „R.WT-znaki"

O P I N I U J Ę
geometrię drogi na potrzeby dokumentacji projektowej

nazwa projektu:	Przebudowa ulicy Akacjowej i Brzozowej w Gądkach
projektant:	Marcin Kuciak
inwestor:	Burmistrz Miasta i Gminy Kórnik
zarządca drogi:	Burmistrz Miasta i Gminy Kórnik

z uwagami:

1. Rekomenduje się wykonanie peronu przystankowego o szerokości 2,0m, tj. jak w przypadku chodnika zlokalizowanego przy jezdni, ze względu na komfort pasażerów i bezpieczeństwo ruchu (możliwość nachodzenia przodu autobusu).
2. Zgodnie z pkt. 8.1 załącznika nr 4 R.WT-znaki nie dopuszcza się stosowania progów zwalniających w przypadku kursowania komunikacji autobusowej, za wyjątkiem progów wyspowych, które przy szerokości jezdni równej 5,5m nie mogą zostać zastosowane – brak możliwości bezkolizyjnego przejazdu autobusu.

Pouczenie

- Wskazane zalecenia wprowadzić do projektu budowlanego, który należy przedstawić organowi architektoniczno-budowlanemu, ewentualnie występując uprzednio z ponownym wnioskiem o opinię geometrii drogi.
- Powyższe zalecenia uwzględnić w projekcie stałej organizacji ruchu drogowego, co umożliwi jego zatwierdzenie.
- Opinia wydana na podstawie załączonych materiałów – wniosek niezawierający kompletnej informacji nt. projektowanej drogi uniemożliwia kompleksową weryfikację przyjętych rozwiązań.
- Opieczętowany plan sytuacyjny stanowi integralną część opinii.
- Projekt powinien spełniać wymagania rozporządzenia WT.
- Opinia geometrii drogi nie zwalnia z obowiązku uzyskania odstępstwa od przepisów techniczno-budowlanych, o którym mowa w art. 9 PB.

Załączniki:
1. Plan sytuacyjny – 1 egz.

Otrzymują:
1. Adresat
2. WD a/a

Sprawę prowadzi:
Wydział Dróg i Gospodarki Przestrzennej
Christian Rogowski, Starszy Inspektor, tel. 61 22 69 205

za zgodność z oryginałem
inż. Marcin Kuciak

Z up. STAROSTY
Maciej Andraszyk
Dyrektor Wydziału
Dróg i Gospodarki Przestrzennej

LEGENDA:

- proj. krawężnik betonowy, typ uliczny 15x30x100cm (h=12cm), koloru szarego
- proj. krawężnik betonowy, typ uliczny 15x30x100cm (obniżony h=2cm)
- proj. krawężnik betonowy, typ uliczny 15x30x100cm (h=6cm) ze ściekiem przykrawężnikowym z 2 rzędów betonowej kostki brukowej, koloru szarego
- proj. krawężnik betonowy, typ uliczny 15x30x100cm (obniżony h=12cm) ze ściekiem przykrawężnikowym z 2 rzędów betonowej kostki brukowej, koloru szarego
- obrzeże betonowe 8x30x100 cm
- opornik betonowy, 12x25x100 cm (wtopiony)
- krawężnik niskoprofilowy
- krawężnik niwelacyjny bitumiczny
- krawężnik pobocza
- proj. nawierzchnia bitumiczna jezdni
- proj. nawierzchnia zjazdów z betonowej kostki brukowej koloru czerwonego
- proj. nawierzchnia progów zwalniających z betonowej kostki brukowej koloru czerwonego
- proj. chodnik z betonowej kostki brukowej koloru szarego
- proj. zatoka z betonowej kostki brukowej koloru szarego
- proj. pobocze umocnione z kruszywa
- nr działek przeznaczonych pod inwestycję
- drzewa przewidziane do wycinki
- zakres inwestycji - linia rozgraniczająca

Zmiana nr 1 wprowadzona na podstawie Decyzji Starosty Kłodzkiego z dnia 30.04.2024 r. znak: GK.6740.1.2024

Zmiana nr 2 wprowadzona na podstawie Decyzji Starosty Kłodzkiego z dnia 25.04.2024 r. znak: GK.6740.1.2024

za przewodniczącego Rady Powiatu Kłodzkiego
Jan Kazimierz Jakubiak

WYKONAWCA: Biuro Projektowe „Geoprojekt" Sp. z o.o. ul. Ks. Bolesława Chrobrego 3a, 57-300 Kłodzko, tel. 74 867 30 30, e-mail: biuro@geoprojekt.pl

INWESTOR: Powiat Kłodzki, Urząd Miasta Dusznik-Zdrój ul. Parkowa 1, 57-320 Polanica-Zdrój

Stadium: PROJEKT BUDOWLANY

Część opisowa: PLAN SYTUACYJNY

Stanowisko	Imię i nazwisko	Nr uprawnień	Podpis
Projektował	inż. Marcin Kruk	lubelskie/0000/00	Projektowanie w zakresie sieci, instalacji i urządzeń elektrycznych i elektroenergetycznych
Sprawdzający	inż. Aleksia Dworczak	lubelskie/0000/00	Projektowanie w zakresie dróg
Zespół projektowy	mgr inż. Jacek Bromber	lubelskie/0000/00	Projektowanie w zakresie dróg

TEMAT: Przebudowa dla Wojewody Wrocławskiego w Dąbiu

DATA: GK.2021

SKALA: 1:500

BRANŻA: DROGOWA

RYSUNEK NUMER: 2

ARKUSZ NUMER: 1

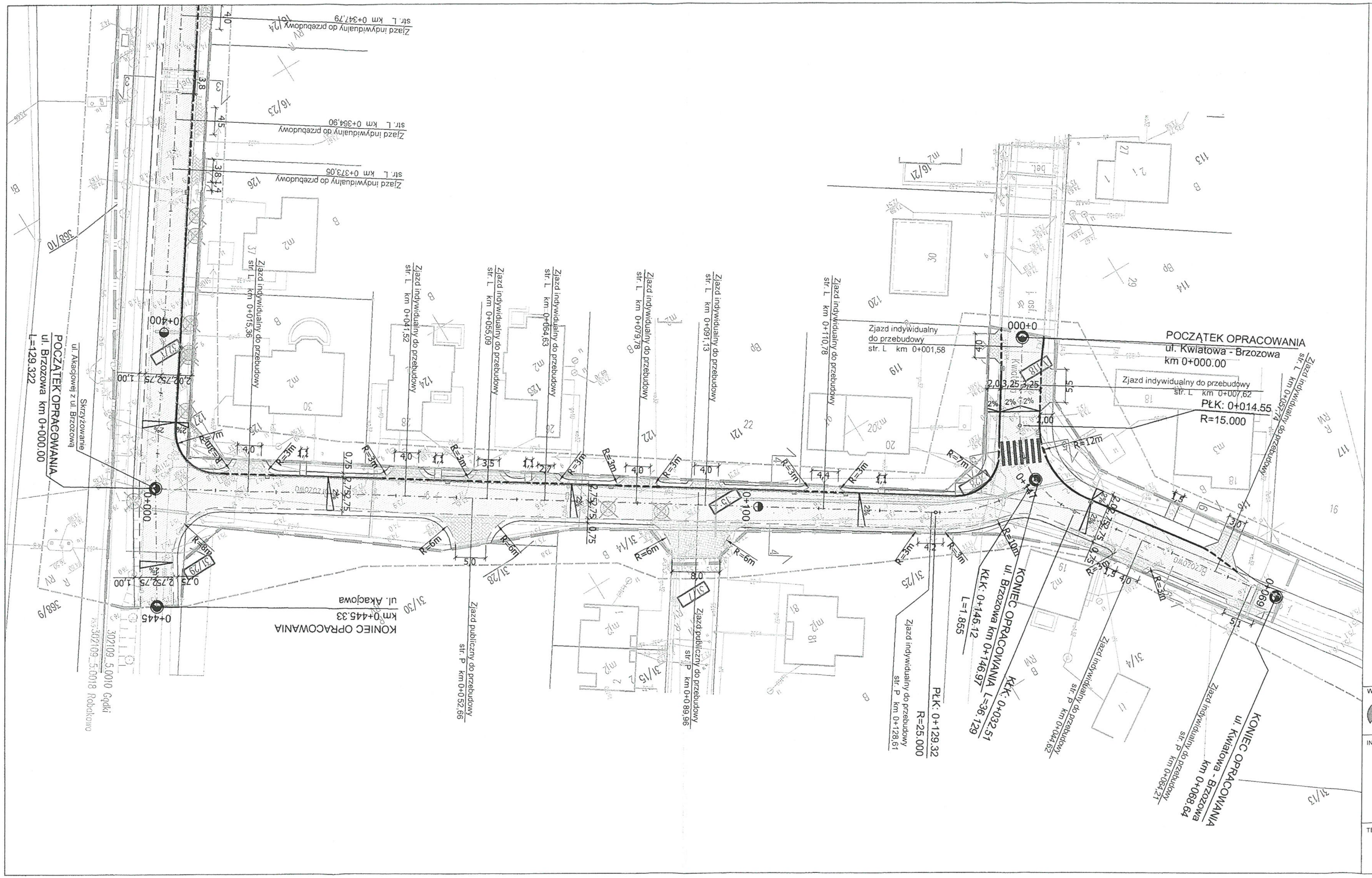

LEGENDA:

- proj. krawężnik betonowy, typ uliczny 15x30x100cm (h=12cm), koloru szarego
- proj. krawężnik betonowy, typ uliczny 15x30x100cm (obniżony h=2cm)
- proj. krawężnik betonowy, typ uliczny 15x30x100cm (h=6cm) ze ściekiem przykrawężnikowym z 2 rzędów betononowej kostki brukowej, koloru szarego
- proj. krawężnik betonowy, typ uliczny 15x30x100cm (obniżony h=12cm) ze ściekiem przykrawężnikowym z 2 rzędów betononowej kostki brukowej, koloru szarego
- obrzeże betonowe 8x30x100 cm
- opornik betonowy, 12x25x100 cm (wtopiony)
- krawędź nawierzchni bitumicznej
- krawędź pobocza
- proj. nawierzchnia bitumiczna jezdni
- proj. nawierzchnia zjazdów z betonowej kostki brukowej koloru czerwonego
- proj. nawierzchnia progów zwalniających z betonowej kostki brukowej koloru czerwonego
- proj. chodnik z betonowej kostki brukowej koloru szarego
- proj. zatoka z betonowej kostki brukowej koloru szarego
- proj. pobocze umocnione z kruszywa
- 207/1 - nr działek przeznaczonych pod inwestycję
- drzewa przewidziane do wycinki
- zakres inwestycji - linia rozgraniczająca

za zgodność z oryginałem
inż. Marcin Kuciak

WYKONAWCA: Biuro Projektowo - Konsultingowe MKM - PROJEKT inż. Marcin Kuciak ul. Kazimierza Wielkiego 5/1 61-863 Poznań tel. 61-415-25-21	Stadium	PROJEKT BUDOWLANY			
	Tytuł rysunku	PLAN SYTUACYJNY			
INWESTOR	Stanowisko	Imię i nazwisko	Nr uprawnień	Specjalność	Podpis
Urząd Miasta i Gminy Kórnik Plac Niepodległości 1 62-035 Kórnik	Projektant	inż. Marcin Kuciak	WKP/0260/PWOD/08	Projektowanie i kierowanie robotami budowlanymi bez ograniczeń w specjalności drogowej	
	Asystent projektanta	inż. Klaudia Gierczak	-	-	
	Sprawdzający	mgr inż. Jacek Bromber	WKP/0290/POOD/12	Projektowanie bez ograniczeń w specjalności drogowej	
TEMAT: Przebudowa ulicy Akacjowej i Brzozowej w Gądkach	DATA: 04.2021			SKALA: 1:500	
	BRANŻA: DROGOWA	RYSUNEK NUMER: 2		ARKUSZ NUMER: 2	

55

KÓRNIK
URZĄD MIASTA I GMINY KÓRNIK
PLAC NIEPODLEGŁOŚCI 1 | 62-035 KÓRNIK | TEL. 61 8 170 411 | FAX 61 8 170 475 | KORNIK@KORNIK.PL

Kórnik, dnia 18.05.2021r.

Nasz znak: WB2-ET.6853.274.2021

Biuro Projektowo-Konsultingowe
MKM - Projekt inż. Marcin Kuciak
ul. Kazimierza Wielkiego 5/1,
61-863 Poznań

Odpowiadając na pismo nr MKM/2021/03/10 z dnia 30.03.2021 roku dotyczące zaopiniowania projektu przebudowy ulicy Akacjowej i ulicy Brzozowej w miejscowości Gądki, Urząd Miasta i Gminy Kórnik opiniuje bez uwag przedłożony projekt przebudowy ww. dróg.

Integralną część uzgodnienia stanowi plan sytuacyjny opatrzony przez tut. Urząd klauzulą uzgadniającą.

Z upoważnienia Burmistrza
Kierownik Wydziału Eksploatacji
Infrastruktury Technicznej
Elżbieta Krakowska

Otrzymują:
1. adresat
2. a/a

Sprawę prowadzi:
Inspektor:
Mirosław Stachowiak
(61) 8 170 411 wew. 657

za zgodność z oryginałem
inż. Marcin Kuciak

56

LEGENDA:

- proj. krawężnik betonowy, typ uliczny 15x30x100cm (h=12cm), koloru szarego
- proj. krawężnik betonowy, typ uliczny 15x30x100cm (obniżony h=2cm)
- proj. krawężnik betonowy, typ uliczny 15x30x100cm (h=6cm) ze ściekiem przykrawężnikowym z 2 rzędów betononowej kostki brukowej, koloru szarego
- proj. krawężnik betonowy, typ uliczny 15x30x100cm (obniżony h=12cm) ze ściekiem przykrawężnikowym z 2 rzędów betononowej kostki brukowej, koloru szarego
- obrzeże betonowe 8x30x100 cm
- opornik betonowy, 12x25x100 cm (wtopiony)
- krawędź nawierzchni bitumicznej
- krawędź pobocza
- proj. nawierzchnia bitumiczna jezdni
- proj. nawierzchnia zjazdów z betonowej kostki brukowej koloru czerwonego
- proj. chodnik z betonowej kostki brukowej koloru szarego
- proj. pobocze umocnione z kruszywa
- 207/1 - nr działek przeznaczonych pod inwestycję
- drzewa przewidziane do wycinki
- zakres inwestycji - linia rozgraniczająca

URZĄD MIASTA I GMINY KÓRNIK
Wydział Eksploatacji Infrastruktury Technicznej
62-035 Kórnik, Plac Niepodległości 1
tel. 61 817-04-11, fax 61 817-04-75
UZGODNIONO
z uwagami podanymi w piśmie
nr WEIT.6853.274.2021
z dnia 18.05.2021
Termin ważności uzgodn. ....
data .... podpis
Inspektor ds. Dróg
inż. Mirosław Stachowiak

za zgodność z oryginałem
inż. Marcin Kuciak

WYKONAWCA: Biuro Projektowo - Konsultingowe MKM - PROJEKT inż. Marcin Kuciak ul. Kazimierza Wielkiego 5/1 61-863 Poznań tel. 61-415-25-21	Stadium	PROJEKT BUDOWLANY			
	Tytuł rysunku	PLAN SYTUACYJNY			
INWESTOR: Urząd Miasta i Gminy Kórnik Plac Niepodległości 1 62-035 Kórnik	Stanowisko	Imię i nazwisko	Nr uprawnień	Specjalność	Podpis
	Projektant	inż. Marcin Kuciak	WKP/0260/PWOD/08	Projektowanie i kierowanie robotami budowlanymi bez ograniczeń w specjalności drogowej	
	Asystent projektanta	inż. Klaudia Gierczak	-	-	
	Sprawdzający	mgr inż. Jacek Bromber	WKP/0290/POOD/12	Projektowanie bez ograniczeń w specjalności drogowej	
TEMAT: Przebudowa ulicy Akacjowej i Brzozowej w Gądkach	DATA:	03.2021		SKALA:	1:500
	BRANŻA: DROGOWA		RYSUNEK NUMER: 2	ARKUSZ NUMER: 1	

57

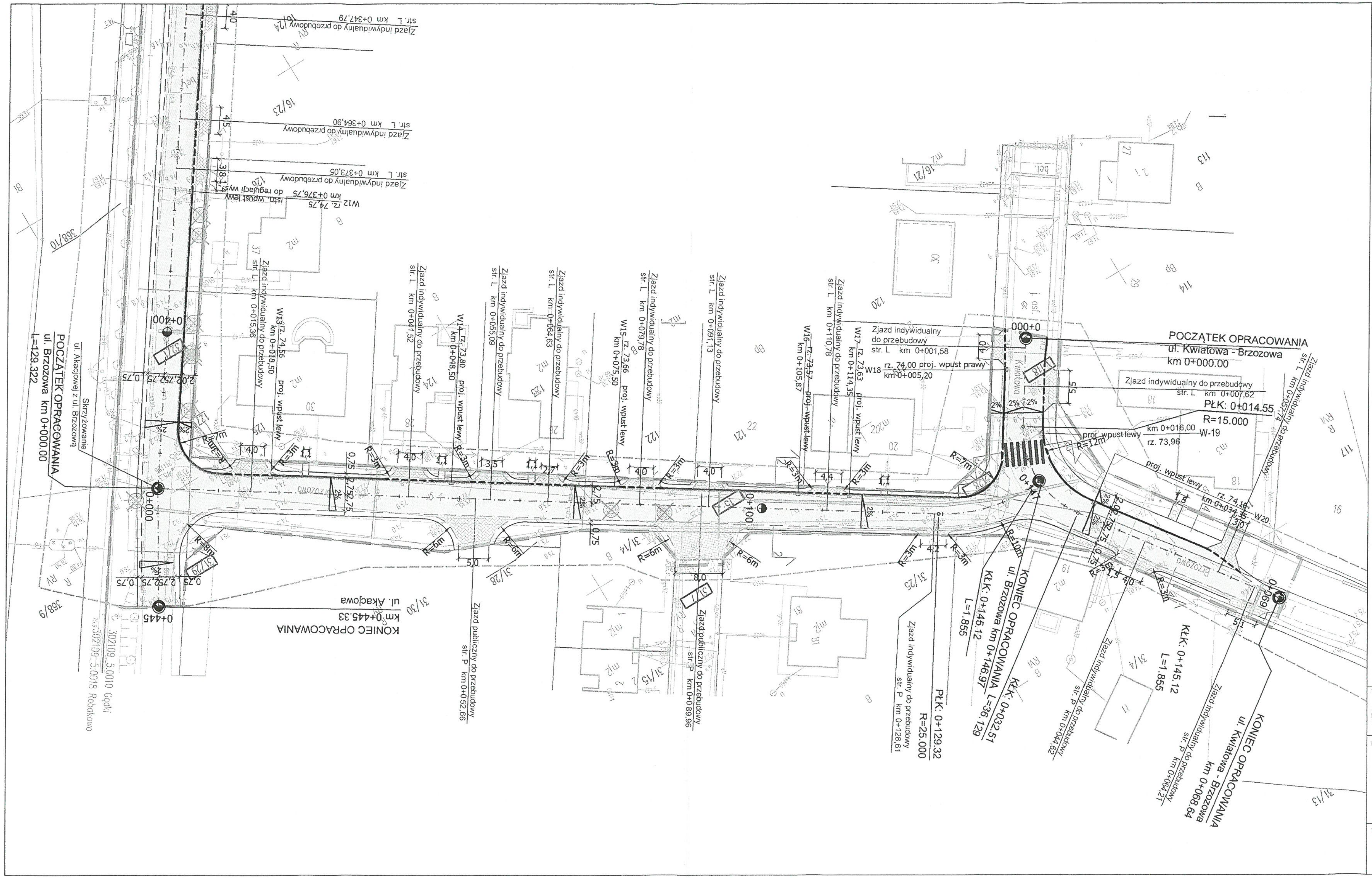

LEGENDA:

- proj. krawężnik betonowy, typ uliczny 15x30x100cm (h=12cm), koloru szarego
- proj. krawężnik betonowy, typ uliczny 15x30x100cm (obniżony h=2cm)
- proj. krawężnik betonowy, typ uliczny 15x30x100cm (h=6cm) ze ściekiem przykrawężnikowym z 2 rzędów betononowej kostki brukowej, koloru szarego
- proj. krawężnik betonowy, typ uliczny 15x30x100cm (obniżony h=12cm) ze ściekiem przykrawężnikowym z 2 rzędów betononowej kostki brukowej, koloru szarego
- obrzeże betonowe 8x30x100 cm
- opornik betonowy, 12x25x100 cm (wtopiony)
- krawędź nawierzchni bitumicznej
- krawędź pobocza
- proj. nawierzchnia bitumiczna jezdni
- proj. nawierzchnia zjazdów z betonowej kostki brukowej koloru czerwonego
- proj. chodnik z betonowej kostki brukowej koloru szarego
- proj. pobocze umocnione z kruszywa
- 207/1 - nr działek przeznaczonych pod inwestycję
- drzewa przewidziane do wycinki
- zakres inwestycji - linia rozgraniczająca

URZĄD MIASTA I GMINY KÓRNIK
Wydział Eksploatacji Infrastruktury Technicznej
62-035 Kórnik, Plac Niepodległości 1
tel. 61 817-04-11, fax 61 817-04-75
UZGODNIONO
z uwagami podanymi w piśmie
nr WKT-FT.6813.274.2021
z dnia 18.05.2021
Termin ważności uzgodn. ....
.... data
Inspektor ds. dróg
podpis
inż. Mirosław Stachowiak

za zgodność z oryginałem
inż. Marcin Kuciak

WYKONAWCA Biuro Projektowo - Konsultingowe MKM - PROJEKT inż. Marcin Kuciak ul. Kazimierza Wielkiego 5/1 61-863 Poznań tel. 61-415-25-21	Stadium	PROJEKT BUDOWLANY			
	Tytuł rysunku	PLAN SYTUACYJNY			
INWESTOR Urząd Miasta i Gminy Kórnik Plac Niepodległości 1 62-035 Kórnik	Stanowisko	Imię i nazwisko	Nr uprawnień	Specjalność	Podpis
	Projektant	inż. Marcin Kuciak	WKP/0260/PWOD/08	Projektowanie i kierowanie robotami budowlanymi bez ograniczeń w specjalności drogowej	
	Asystent projektanta	inż. Klaudia Gierczak	-	-	
	Sprawdzający	mgr inż. Jacek Bromber	WKP/0290/POOD/12	Projektowanie bez ograniczeń w specjalności drogowej	
TEMAT Przebudowa ulicy Akacjowej i Brzozowej w Gądkach	DATA:	03.2021		SKALA:	1:500
	BRANŻA: DROGOWA	RYSUNEK NUMER: 2		ARKUSZ NUMER: 2	

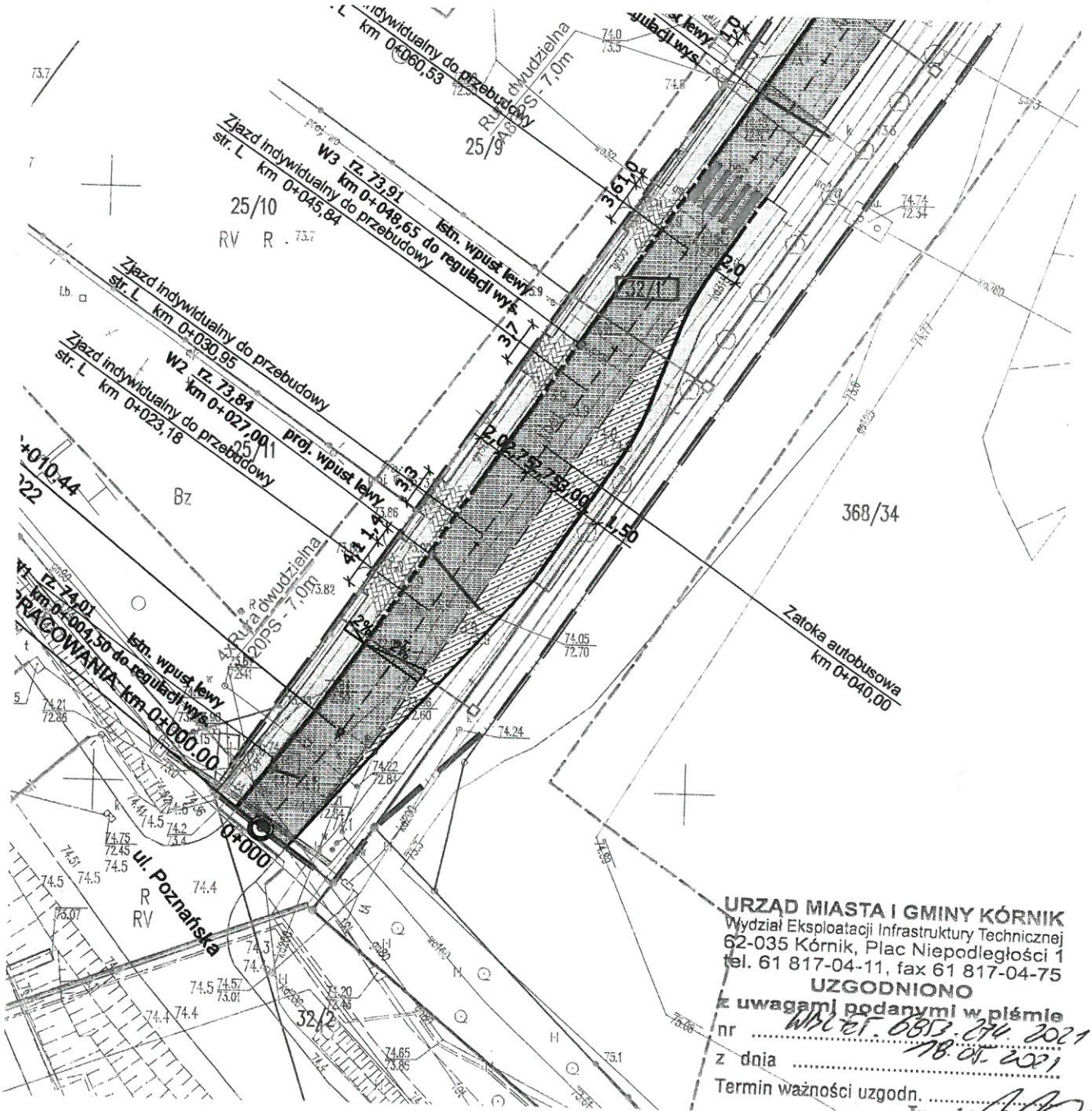

URZĄD MIASTA I GMINY KÓRNIK
Wydział Eksploatacji Infrastruktury Technicznej
62-035 Kórnik, Plac Niepodległości 1
tel. 61 817-04-11, fax 61 817-04-75
UZGODNIONO
z uwagami podanymi w piśmie
nr WBL-ZT. 6853.274.2021
z dnia 18.05.2021
Termin ważności uzgodn. .....
data
Inspektor ds. Dróg
podpis
inż. Mirosław Stachowiak

za zgodność z oryginałem
inż. Marcin Kuciak

Starosta Poznański
ul. Jackowskiego 18
60-509 Poznań

WŚ.613.10.18.2021.XXV
Za dowodem doręczenia!

Poznań, 23 07 2021

DECYZJA

Na podstawie art. 90 w związku z art. 83a ust. 1, 2a, 83c ust. 1, 3, 4 art. 83d ust. 1, 2 i 4, art. 86 ust. 1 pkt 6 ustawy z dnia 16 kwietnia 2004 r. o ochronie przyrody (Dz. U. z 2021 r., poz. 1098) oraz art. 104 § 1 ustawy z dnia 14 czerwca 1960 r. – Kodeks postępowania administracyjnego (Dz. U. z 2021 r., poz. 735),

na wniosek Burmistrza Miasta i Gminy Kórnik, reprezentowanego przez pełnomocnika – Pana Marcina Kuciaka (Biuro Projektowe Konsultingowe MKM-Projekt inż. Marcin Kuciak, ul. Kazimierza Wielkiego 5/1, 61-863 Poznań):

Starosta

1. Zezwala na usunięcie wymienionych poniżej drzew:

Lp.	Nr inw.	Numer działki ewidencyjnej	Numer arkusza mapy	Obręb ewidencyjny	Drzewa		
					Gatunek	Ilość (szt.)	Obwody pni (cm)
1.	1.	32/1	1	Gądki	Klon włoski	1	131
2.	2.				Robinia akacjowa	1	250
3.	3.				Kasztanowiec zwyczajny	1	204
4.	6.				Wierzba biała	1	258
5.	4, 5, 7				Dąb szypułkowy	3	93, 101, 150
6.	8, 9	15			Dąb szypułkowy	2	227, 277

2. Ustala termin usunięcia ww. drzew od 1 października 2021 r. do 31 grudnia 2021 r.
3. Nakłada obowiązek, w zamian za usunięcie drzew, wymienionych w punkcie 1 decyzji, dokonania nasadzeń rekompensujących ubytek zieleni w środowisku w ilości 22 sztuk drzew liściastych np. klon zwyczajny (*Acer platanoides L.)*, lipa drobnolistna *(Tilia cordata L.)*. Drzewa wykorzystane do nasadzeń powinny mieć na wysokości 100 cm min. obwody pni 14 cm i wysokość min. 1,5 m. Po posadzeniu, drzewa należy zabezpieczyć, np. palikami z poprzecznymi reglami, a pnie drzew należy przywiązać taśmą do palików.
4. Ustala termin dokonania nasadzeń rekompensujących ubytek zieleni w środowisku **do 31 grudnia 2022 r.** na terenie działek o numerach ewidencyjnych: 32/1, 15 (ark. mapy 1), obręb Gądki, gmina Kórnik, stanowiących własność Gminy Kórnik.
5. Określa termin i miejsce złożenia do Wydziału Ochrony Środowiska, Rolnictwa i Leśnictwa Starostwa Powiatowego w Poznaniu pisemnej informacji o wykonaniu nasadzeń w terminie do 31 stycznia 2023 r., z podaniem ilości, gatunków, miejsca i numeru ewidencyjnego działki oraz terminu wykonania nasadzeń zastępczych.

Uzasadnienie

Do Starostwa Powiatowego w Poznaniu wpłynął wniosek Pana Marcina Kuciaka – reprezentującego Burmistrza Miasta i Gminy Kórnik o wydanie zezwolenia na usunięcie drzew, wymienionych w punkcie 1 decyzji, rosnących na działkach o numerach ewidencyjnych: 32/1, 15 (ark. mapy 1), obręb Gądki, gmina Kórnik, stanowiących własność Miasta i Gminy Kórnik.

za zgodność z oryginałem
inż. Marcin Kuciak

60

Odpis protokołu z narady koordynacyjnej
dotyczącej usytuowania projektowanej sieci uzbrojenia terenu,
przeprowadzonej przez Starostę Poznańskiego sposobem elektronicznym
zakończonej w dniu 2022-02-14

STAROSTA POZNAŃSKI

Znak sprawy: GKG.GZK.4091.267.2022

Wnioskodawca: BIURO PROJEKTOWO-KONSULTINGOWE MKM-Projekt inż. Marcin Kuciak
61-863 Poznań, ul. Kazimierza Wielkiego 5/1, WIELKOPOLSKIE

Opis przedmiotu narady:
Lokalizacja: Obr. Gądki, gm. Kórnik, ul. Akacjowa, Brzozowa, dz. 32/1, 368/19, 31/29, 15, 128, 118
Rodzaj i funkcja przewodu: kanał technologiczny, wpusty kanalizacji deszczowej wraz z przykanalikami, gazociąg z przyłączem
Informacje uzupełniające: kanał technologiczny 125 mm
wpusty kanalizacji deszczowej wraz z przykanalikami 200 mm
gazociąg PE 63 mm
przyłącze gazowe 25 mm

Przewodniczący narady koordynacyjnej: Kierownik Wydziału Koordynacji Projektów Agnieszka Zawada-Sikorska

Wynik narady (określa Przewodniczący narady koordynacyjnej po jej zakończeniu):
niejednomyślny i niepozytywny

Podmioty władające sieciami uzbrojenia terenu:		
Lp.	Oznaczenie podmiotu oraz Imię i nazwisko osoby, która ten podmiot reprezentuje:	Stanowisko/treść uwagi:
1	AQUANET S.A. ul. Dolna Wilda 126 61-492 Poznań Michał Całujek	pozytywne z uwagami Na skrzyżowaniu z przewodami wodociągowymi roboty wykonać ręcznie, zachowując minimalną odległość pionową 0,3 m.
2	Autostrada Wielkopolska S.A. ul. Dziadoszańska 10, Poznań 61-248	Nie składa zastrzeżeń Należycie zawiadomiony podmiot nie uczestniczył w naradzie
3	Centrum Logistyczno-Inwestycyjne Poznań II Sp. z.o.o. ul. Rabowicka 6, 62-020 Jasin	Nie składa zastrzeżeń Należycie zawiadomiony podmiot nie uczestniczył w naradzie
4	ENEA OPERATOR Sp. z o.o. Oddział Dystrybucji Poznań ul. Panny Marii 2, 61-108 Poznań Hubert Zawiślak	pozytywne z uwagami Szczegółowe dane o przebiegu urządzeń podziemnych uzyskać z materiałów geodezyjnych, przekopów próbnych oraz informacji uzyskanych na Pogotowiu Energetycznym w Kórniku, gdzie należy zgłosić rozpoczęcie prac ziemnych. Skrzyżowania i zbliżenia wykonać zgodnie ze standardami obowiązującymi w ENEA Operator sp. z o.o. W pobliżu oraz w miejscu skrzyżowań z kablami energetycznymi prace ziemne należy wykonać ręcznie. Uwaga: Zgodnie z wcześniejszym pismem w sprawie uzgodnienia projektowanej inwestycji należy zabezpieczyć istniejący kabel SN 15 kV rurami dwudzielnymi w ul. Brzozowej na wysokości dz. 121, 122, 123 i 124.
5	Enea Oświetlenie Sp. z o.o. ul. Ku Słońcu 34 71-080 Szczecin	Nie składa zastrzeżeń Należycie zawiadomiony podmiot nie uczestniczył w naradzie
6	Fiberhost S.A. ul. Klaudyny Potockiej 25, 60-211 Poznań Wojciech Grześkowiak	pozytywne bez uwag Brak uwag
7	G.EN. GAZ ENERGIA Sp. z o.o. ul. Dorczyka 1 62-080 Tarnowo Podgórne	Nie składa zastrzeżeń Należycie zawiadomiony podmiot nie uczestniczył w naradzie

za zgodność z oryginałem
inż. Marcin Kuciak

61

8	GCI Sp. z o.o. ul. Obornicka 149 62-002 Suchy Las	Nie składa zastrzeżeń Należycie zawiadomiony podmiot nie uczestniczył w naradzie
9	Generalna Dyrekcja Dróg Krajowych i Autostrad Oddział w Poznaniu ul. Siemiradzkiego 5a, 60-763 Poznań	Nie składa zastrzeżeń Należycie zawiadomiony podmiot nie uczestniczył w naradzie
10	Gminne Przedsiębiorstwo Wodociągowe Sp. z o.o. w Czerwonaku ul. Piaskowa 1, 62-028 Koziegłowy	Nie składa zastrzeżeń Należycie zawiadomiony podmiot nie uczestniczył w naradzie
11	HAWE TELEKOM Sp. z o.o. Centrum Zarządzania Siecią ul. Bułgarska 65, 60-320 Poznań	Nie składa zastrzeżeń Należycie zawiadomiony podmiot nie uczestniczył w naradzie
12	Horyzont Technologie Internetowe Sp. z o. o. ul. Bułgarska 17, Poznań 60-320	Nie składa zastrzeżeń Należycie zawiadomiony podmiot nie uczestniczył w naradzie
13	Instytut Chemii Bioorganicznej PAN Poznańskie Centrum Superkomuterowo-Sieciowe ul. Noskowskiego 12/14, 61-704 Poznań Grzegorz Kuberka	nie dotyczy Nie dotyczy
14	Majątek Rogalin Sp. z o.o. Nowa 3, 62-022 Rogalin	Nie składa zastrzeżeń Należycie zawiadomiony podmiot nie uczestniczył w naradzie
15	NETIA S.A. ul. Poleczki 13, 02-822 Warszawa	Nie składa zastrzeżeń Należycie zawiadomiony podmiot nie uczestniczył w naradzie
16	Operator Gazociągów Przesyłowych GAZ-SYSTEM S.A. Oddział w Poznaniu ul. Grobla 15, 61-859 Poznań Janusz Wesołowski	pozytywne bez uwag Brak uwag
17	ORANGE Polska Domena Hurt Dostarczania i Serwis Usług Ewidencja i Standardy Infrastruktury ul. Głogowska 19, 60-702 Poznań	Nie składa zastrzeżeń Należycie zawiadomiony podmiot nie uczestniczył w naradzie
18	PERN S.A. ul. Wyszogrodzka 133 09-410 Płock Paweł Purc	nie dotyczy Nie dotyczy
19	PGNiG S.A. w Warszawie Oddział w Zielonej Górze ul. Bohaterów Westerplatte 15 65-034 Zielona Góra Marek Bartkowiak	pozytywne bez uwag Brak uwag
20	PKP Energetyka S.A ul. Hoża 63/67, 00-681 Warszawa	Nie składa zastrzeżeń Należycie zawiadomiony podmiot nie uczestniczył w naradzie
21	PKP Polskie Linie Kolejowe S.A. ul. Targowa 74, 03-734 Warszawa	Nie składa zastrzeżeń Należycie zawiadomiony podmiot nie uczestniczył w naradzie
22	PKP TELKOL sp. z.o.o. ul. Okrzei 1A, 03-715 Warszawa	Nie składa zastrzeżeń Należycie zawiadomiony podmiot nie uczestniczył w naradzie
23	Polska Spółka Gazownictwa Oddział w Poznaniu ul. Grobla 15 61-859 Poznań Joanna Kasperuk	negatywne Nie uzgadniam - odsunąć się od gazu na min 0,5 m proj. kablem tele;
24	Przedsiębiorstwo Usług Komunalnych w Rokietnicy Sp. z o.o. ul. Topolowa 6, 62-090 Bytkowo	Nie składa zastrzeżeń Należycie zawiadomiony podmiot nie uczestniczył w naradzie

25	Przedsiębiorstwo Usług Komunalnych Komorniki Sp. z o.o. ul. Zakładowa 1, 62-052 Komorniki	Nie składa zastrzeżeń Należycie zawiadomiony podmiot nie uczestniczył w naradzie
26	Regionalne Centrum Informatyki Bydgoszcz WT Babki i Krzesiny	Nie składa zastrzeżeń Należycie zawiadomiony podmiot nie uczestniczył w naradzie
27	Regionalne Centrum Informatyki Bydgoszcz WT Biedrusko	Nie składa zastrzeżeń Należycie zawiadomiony podmiot nie uczestniczył w naradzie
28	Regionalne Centrum Informatyki Bydgoszcz WT Poznań Andrzej Koralewicz	pozytywne bez uwag Brak uwag
29	Spółka Wodna do Eksploatacji Wodociągu Dopiewo ul. Łąkowa 1A, 62-070 Dopiewo	Nie składa zastrzeżeń Należycie zawiadomiony podmiot nie uczestniczył w naradzie
30	T.Mobile Polska S.A ul. Marynarska 12, 02-674 Warszawa	Nie składa zastrzeżeń Należycie zawiadomiony podmiot nie uczestniczył w naradzie
31	Tarnowska Gospodarka Komunalna TP-KOM Sp. z o.o., ul. Zachodnia 4 62-080 Tarnowo Podgórne	Nie składa zastrzeżeń Należycie zawiadomiony podmiot nie uczestniczył w naradzie
32	Telekomunikacja Kolejowa Sp. z o.o. Zakład Telekomunikacji Poznań ul. Reknicka 4, Poznań 61-245	Nie składa zastrzeżeń Należycie zawiadomiony podmiot nie uczestniczył w naradzie
33	Veolia Poznań S.A. ul. Gdyńska 54 61-016 Poznań	Nie składa zastrzeżeń Należycie zawiadomiony podmiot nie uczestniczył w naradzie
34	Webtouch Sp. z o.o., Sp. k. ul. Klaudyny Potockiej 25, Poznań 60-211	Nie składa zastrzeżeń Należycie zawiadomiony podmiot nie uczestniczył w naradzie
35	Wielkopolska Sieć Szerokopasmowa S.A. ul. Wierzbowa 84 62-081 Przeźmierowo Wojciech Grześkowiak	pozytywne bez uwag Brak uwag
36	Wodociągi Kórnickie i Usługi Komunalne WODKOM KÓRNIK sp. z o.o. ul. Poznańska 71C, 62-035 Kórnik	Nie składa zastrzeżeń Należycie zawiadomiony podmiot nie uczestniczył w naradzie
37	Województwo Wielkopolskie, Wielkopolski Zarząd Dróg Wojewódzkich ul. Wilczak 51, Poznań 61-623	Nie składa zastrzeżeń Należycie zawiadomiony podmiot nie uczestniczył w naradzie
38	Zakład Gospodarki Komunalnej i Mieszkaniowe w Stęszewie ul. Mosińska 15, 62-060 Stęszew	Nie składa zastrzeżeń Należycie zawiadomiony podmiot nie uczestniczył w naradzie
39	Zakład Gospodarki Komunalnej Sp. z o.o. ul. Przemysłowa 10 64-320 Buk	Nie składa zastrzeżeń Należycie zawiadomiony podmiot nie uczestniczył w naradzie
40	Zakład Gospodarki Komunalnej w Swarzędzu ul. Strzelecka 2, 62-020 Swarzędz	Nie składa zastrzeżeń Należycie zawiadomiony podmiot nie uczestniczył w naradzie
41	Zakład Komunalny w Kleszczewie ul. Sportowa 3, 63-005 Kleszczewo	Nie składa zastrzeżeń Należycie zawiadomiony podmiot nie uczestniczył w naradzie
42	Zakład Komunalny w Kostrzynie ul. Poznańska 2 62-025 Kostrzyn	Nie składa zastrzeżeń Należycie zawiadomiony podmiot nie uczestniczył w naradzie

za zgodność z oryginałem
inż. Marian Kuciak

62

43	Zakład Komunalny w Pobiedziskach Sp. z o.o. ul. Poznańska 58, 62-010 Pobiedziska	Nie składa zastrzeżeń Należycie zawiadomiony podmiot nie uczestniczył w naradzie
44	Zakład Usług Komunalnych Dopiewo ul. Wyzwolenia 15 62-070 Dopiewo	Nie składa zastrzeżeń Należycie zawiadomiony podmiot nie uczestniczył w naradzie
45	Zakład Usług Komunalnych Sp. z o.o. w Mosinie ul. Sowiniecka 6G, 62-050 Mosina	Nie składa zastrzeżeń Należycie zawiadomiony podmiot nie uczestniczył w naradzie
46	Zarząd Dróg Powiatowych ul. Zielona 8 61-851 Poznań Maciej Walentowski	nie dotyczy Nie dotyczy
47	Związek Międzygminny "Puszcza Zielonka" ul. Nowy Rynek 8, 62-095 Murowana Goślina	Nie składa zastrzeżeń Należycie zawiadomiony podmiot nie uczestniczył w naradzie

Wójt/burmistrz według właściwości miejscowej:

Lp.	Oznaczenie organu oraz Imię i nazwisko osoby upoważnionej przez organ:	Stanowisko/treść uwagi:
1	Burmistrz Miasta i Gminy Buk ul. Ratuszowa 1, 64-320 Buk	Nie składa zastrzeżeń Należycie zawiadomiony podmiot nie uczestniczył w naradzie
2	Burmistrz Miasta i Gminy Kostrzyn ul. Dworcowa 5, 62-025 Kostrzyn	Nie składa zastrzeżeń Należycie zawiadomiony podmiot nie uczestniczył w naradzie
3	Burmistrz Miasta i Gminy Kórnik Plac Niepodległości 1, 62-035 Kórnik	Nie składa zastrzeżeń Należycie zawiadomiony podmiot nie uczestniczył w naradzie
4	Burmistrz Miasta i Gminy Mosina Plac 20 Października 1, 62-025 Mosina	Nie składa zastrzeżeń Należycie zawiadomiony podmiot nie uczestniczył w naradzie
5	Burmistrz Miasta i Gminy Murowana Goślina Plac Powstańców Wielkopolskich 9 62-095 Murowana Goślina	Nie składa zastrzeżeń Należycie zawiadomiony podmiot nie uczestniczył w naradzie
6	Burmistrz Miasta i Gminy Pobiedziska ul.Tadeusza Kościuszki 4, 62-010 Pobiedziska	Nie składa zastrzeżeń Należycie zawiadomiony podmiot nie uczestniczył w naradzie
7	Burmistrz Miasta i Gminy Stęszew ul.Poznańska 11, 62-060 Stęszew	Nie składa zastrzeżeń Należycie zawiadomiony podmiot nie uczestniczył w naradzie
8	Burmistrz Miasta i Gminy Swarzędz ul. Rynek 1, 62-020 Swarzędz	Nie składa zastrzeżeń Należycie zawiadomiony podmiot nie uczestniczył w naradzie
9	Burmistrz Miasta Luboń ul. Plac Edmunda Bojanowskiego 2, 62-030 Luboń	Nie składa zastrzeżeń Należycie zawiadomiony podmiot nie uczestniczył w naradzie
10	Burmistrz Miasta Puszczykowo ul. Podleśna 4 62-040 Puszczykowo	Nie składa zastrzeżeń Należycie zawiadomiony podmiot nie uczestniczył w naradzie
11	Wójt Gminy Czerwonak ul. Źródlana 39, 62-004 Czerwonak	Nie składa zastrzeżeń Należycie zawiadomiony podmiot nie uczestniczył w naradzie
12	Wójt Gminy Dopiewo ul. Leśna 1C, 62-070 Dopiewo	Nie składa zastrzeżeń Należycie zawiadomiony podmiot nie uczestniczył w naradzie
13	Wójt Gminy Kleszczewo ul.Poznańska 4, 63-005 Kleszczewo	Nie składa zastrzeżeń Należycie zawiadomiony podmiot nie uczestniczył w naradzie
14	Wójt Gminy Komorniki ul. Stawna 1, 62-052 Komorniki	Nie składa zastrzeżeń Należycie zawiadomiony podmiot nie uczestniczył w naradzie
15	Wójt Gminy Rokietnica ul. Golęcińska 1, 62-090 Rokietnica	Nie składa zastrzeżeń Należycie zawiadomiony podmiot nie uczestniczył w naradzie

16	Wójt Gminy Suchy Las ul. Szkolna 13, 62-002 Suchy Las	Nie składa zastrzeżeń Należycie zawiadomiony podmiot nie uczestniczył w naradzie
17	Wójt Gminy Tarnowo Podgórne ul. Poznańska 115, 62-080 Tarnowo Podgórne	Nie składa zastrzeżeń Należycie zawiadomiony podmiot nie uczestniczył w naradzie

Inne podmioty:

Lp.	Oznaczenie innych podmiotów, które mogą być zainteresowane rezultatami narady koordynacyjnej oraz imiona i nazwiska osób upoważnionych przez te podmioty:	Stanowisko/treść uwagi:
1		

Nie złożono wniosku o koordynację robót budowlanych, o których mowa w art. 36a ust. 3 pkt 5 lit. b ustawy z dnia 7 maja 2010 r. o wspieraniu rozwoju usług i sieci telekomunikacyjnych

Treść protokołu została uzgodniona z osobami, które uczestniczyły w naradzie wyłącznie za pomocą środków komunikacji elektronicznej.

Integralną częścią protokołu z narady koordynacyjnej jest plan sytuacyjny sporządzony na kopii aktualnej mapy zasadniczej lub kopii aktualnej mapy do celów projektowych, poświadczonej za zgodność z oryginałem przez projektanta z przedstawioną na nim propozycją usytuowania projektowanych sieci uzbrojenia terenu z adnotacją, że ta dokumentacja była przedmiotem narady koordynacyjnej.

z up. STAROSTY POZNAŃSKIEGO
Daria Urban
Starszy Specjalista
Powiatowego Ośrodka Dokumentacji Geodezyjnej i Kartograficznej

Protokolant: Monika Drąg

Starszy Geodeta
Monika Drąg

Agnieszka Zawada-Sikorska

.....

Podpis i pieczęć przewodniczącego narady koordynacyjnej

Informacje dodatkowe

1. Zgodnie z art. 28ba ust. 1 ustawy z dnia 17 maja 1989 r. Prawo geodezyjne i kartograficzne (Dz.U. z 2021 poz. 1990), nieobecność na naradzie koordynacyjnej podmiotu należycie zawiadomionego o jej miejscu i terminie nie stanowi przeszkody do jej przeprowadzenia. Przyjmuje się, że podmiot ten nie składa zastrzeżeń do usytuowania projektowanej sieci uzbrojenia terenu (...).
2. Zgodnie z § 13 ust. 1 pkt 2 Rozporządzenia Ministra Rozwoju, Pracy i Technologii z dnia 28 lipca 2021 r. w sprawie geodezyjnej ewidencji sieci uzbrojenia terenu (Dz.U. z 2021 poz. 1374), powiatową bazę GESUT (...) aktualizuje się w drodze czynności materialno-technicznych na podstawie danych lub informacji zawartych w dokumentach, które były przedmiotem narady koordynacyjnej.
3. Zgodnie z art. 15 ust. 1 w związku z art. 48 ust. 1 pkt 3 ustawy z dnia 17 maja 1989 r. Prawo geodezyjne i kartograficzne (Dz.U. z 2021 poz. 1990): znaki geodezyjne, urządzenia zabezpieczające te znaki oraz budowle triangulacyjne podlegają ochronie; kto wbrew przepisom art. 15 niszczy, uszkadza, przemieszcza znaki geodezyjne, grawimetryczne lub magnetyczne i urządzenia zabezpieczające te znaki oraz budowle triangulacyjne, a także nie zawiadamia właściwych organów o zniszczeniu, uszkodzeniu lub przemieszczeniu znaków geodezyjnych, grawimetrycznych lub magnetycznych, urządzeń zabezpieczających te znaki oraz budowli triangulacyjnych, podlega karze grzywny.
4. Zgodnie z art. 277 Kodeksu karnego, kto znaki graniczne niszczy, uszkadza, przesuwa lub czyni niewidocznymi albo fałszywie wystawia podlega grzywnie, karze ograniczenia wolności albo pozbawienia wolności do lat dwóch.
5. O wymagane zezwolenia na usunięcie drzew lub krzewów kolidujących z przebiegiem projektowanej inwestycji należy wnioskować do odpowiedniego organu w trybie przepisów ustawy z dnia 16 kwietnia 2004 r. o ochronie przyrody (t.j. Dz.U.2020.55).

Za zgodność z oryginałem
inż. Marcin Kuciak

LEGENDA:

- proj. krawężnik betonowy, typ uliczny 15x30x100cm (h=12cm), koloru szarego
- proj. krawężnik betonowy, typ uliczny 15x30x100cm (obniżony h=2cm)
- proj. krawężnik betonowy, typ uliczny 15x30x100cm (h=12cm) ze ściekiem przykrawężnikowym z 2 rzędów betonowej kostki brukowej, koloru szarego
- proj. krawężnik betonowy, typ uliczny 15x30x100cm (obniżony h=12cm) ze ściekiem przykrawężnikowym z 2 rzędów betononowej kostki brukowej, koloru szarego
- ściek międzyjezdniowy z 2 rzędów betononowej kostki brukowej, koloru szarego
- obrzeże betonowe 8x30x100 cm
- opornik betonowy, 12x25x100 cm (wtopiony)
- krawędź nawierzchni bitumicznej
- krawędź pobocza
- proj. nawierzchnia bitumiczna jezdni
- proj. nawierzchnia jezdni z betonowej kostki brukowej koloru szarego
- proj. nawierzchnia zjazdów z betonowej kostki brukowej koloru czerwonego
- proj. chodnik z betonowej kostki brukowej koloru szarego
- proj. zatoka z betonowej kostki brukowej koloru szarego
- proj. pobocze umocnione z kruszywa
- proj. przykanalik
- proj. studnia rewizyjna
- proj. wpust kanalizacji deszczowej
- zabezpieczenie sieci rurą osłonową
- proj. kanał technologiczny
- proj. studnie kanału technologicznego
- proj. sieć gazowa
- nr działek przeznaczonych pod inwestycję
- drzewa przewidziane do wycinki
- zakres inwestycji

za zgodność z oryginałem
inż. Marcin Kuciak

WYKONAWCA	Stadium	PROJEKT NA ZGŁOSZENIE			
Biuro Projektowo - Konsultingowe MKM - PROJEKT inż. Marcin Kuciak ul. Kazimierza Wielkiego 5/1 61-863 Poznań tel. 61-415-25-21	Tytuł rysunku	PLAN ZAGOSPODAROWANIA TERENU			
	Stanowisko	Imię i nazwisko	Nr uprawnień	Specjalność	Podpis
INWESTOR Miasto i Gmina Kórnik Plac Niepodległości 1 62-035 Kórnik	Br. drogowa i sanitarna — Projektant	inż. Marcin Kuciak	WKP/0260/PWOD/08	Projektowanie i kierowanie robotami budowlanymi bez ograniczeń w specjalności drogowej	
	Sprawdzający	mgr inż. Jacek Bromber	WKP/0290/POOD/12	Projektowanie bez ograniczeń w specjalności drogowej	
	Branża teletechniczna — Projektant	Zbigniew Anioła	0277/96/U	Projektowanie w specjalnościach instalacyjnych w telekomunikacji przewodowej wraz z infrastrukturą towarzyszącą	
TEMAT Przebudowa ulicy Akacjowej i Brzozowej w Gądkach	Branża gazowa — Projektant	Henryk Dopierała	378/89/PW	Instalacyjno - inżynieryjne w specjalności sieci gazowe	
	Sprawdzający	Roman Maliński	44/89/PW	Instalacyjno - inżynieryjne w specjalności sieci gazowe	
	DATA: 09.2021	SKALA: 1:500	RYSUNEK NUMER: 2	ARKUSZ NUMER: 1	

64

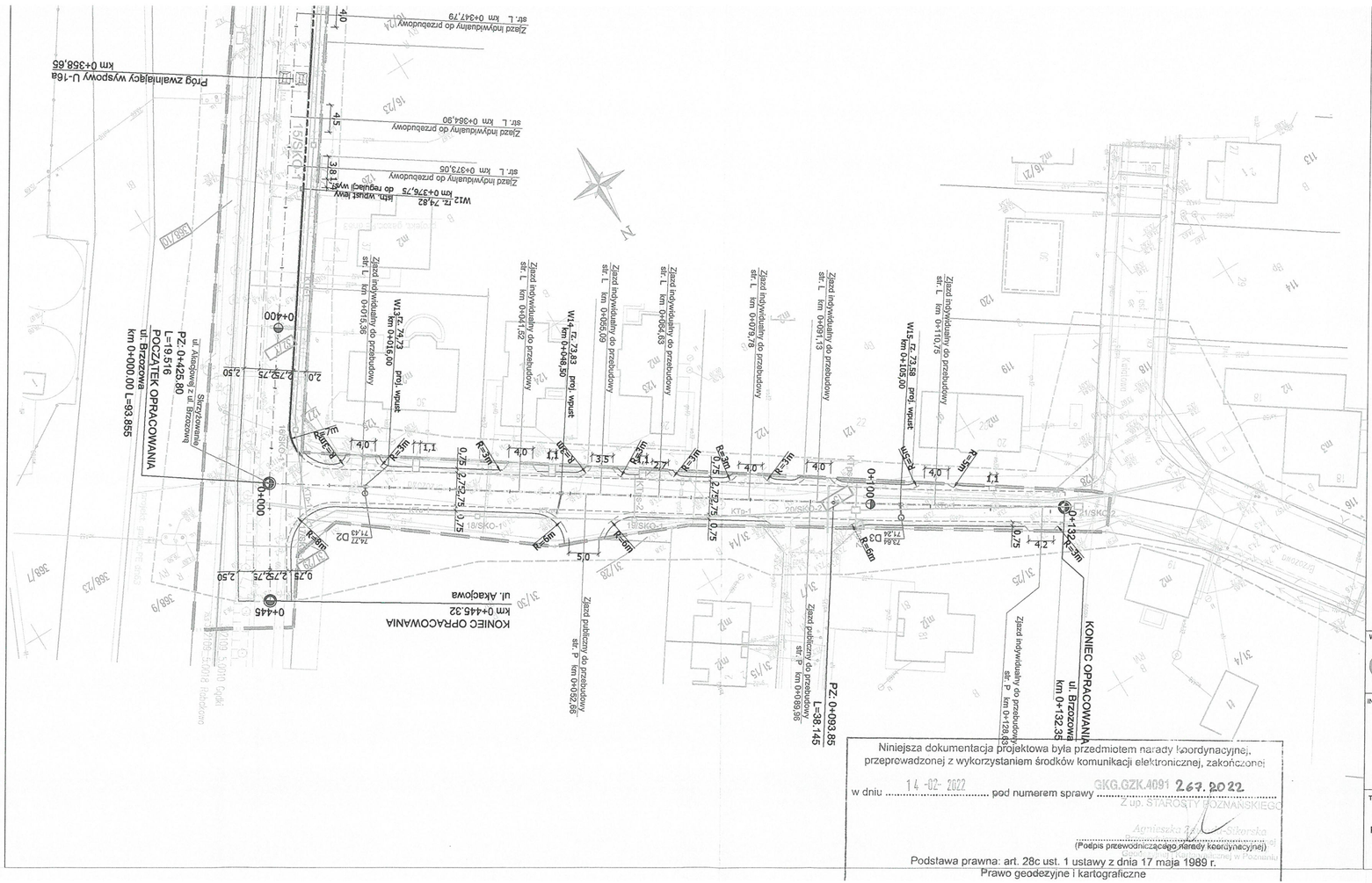

LEGENDA:

- proj. krawężnik betonowy, typ uliczny 15x30x100cm (h=12cm), koloru szarego
- proj. krawężnik betonowy, typ uliczny 15x30x100cm (obniżony h=2cm)
- proj. krawężnik betonowy, typ uliczny 15x30x100cm (h=12cm) ze ściekiem przykrawężnikowym z 2 rzędów betonowej kostki brukowej, koloru szarego
- proj. krawężnik betonowy, typ uliczny 15x30x100cm (obniżony h=12cm) ze ściekiem przykrawężnikowym z 2 rzędów betononowej kostki brukowej, koloru szarego
- ściek międzyjezdniowy z 2 rzędów betononowej kostki brukowej, koloru szarego
- obrzeże betonowe 8x30x100 cm
- opornik betonowy, 12x25x100 cm (wtopiony)
- krawędź nawierzchni bitumicznej
- krawędź pobocza
- proj. nawierzchnia bitumiczna jezdni
- proj. nawierzchnia jezdni z betonowej kostki brukowej koloru szarego
- proj. nawierzchnia zjazdów z betonowej kostki brukowej koloru czerwonego
- proj. chodnik z betonowej kostki brukowej koloru szarego
- proj. zatoka z betonowej kostki brukowej koloru szarego
- proj. pobocze umocnione z kruszywa
- proj. przykanalik
- proj. studnia rewizyjna
- proj. wpust kanalizacji deszczowej
- zabezpieczenie sieci rurą osłonową
- proj. kanał technologiczny
- proj. studnie kanału technologicznego
- proj. sieć gazowa
- 207/1 - nr działek przeznaczonych pod inwestycję
- drzewa przewidziane do wycinki
- zakres inwestycji

za zgodność z oryginałem
inż. Marcin Kuciak

MAPA DO CELÓW PROJEKTOWYCH

SKALA 1:500

Województwo: wielkopolskie
Powiat: poznański
Gmina: Kórnik
Obręb: Gądki, Robakowo
Sekcja: 6-17S-12.1D.1-6,-41,-32,-3-6,-15.12
Działka nr: wg zasięgu
Stan aktualny na dzień: 29.12.2020r.
Układ współrzędnych: PL-KRON86_NH
Układ współrzędnych prostokątnych płaskich: 2000/6

Na wydziale są kopie w formie mapy zasadniczej, kopie w formie mapy podstawowej, kopie w formie mapy do celów projektowych, kopie w formie mapy do celów projektowych branżowych

Potwierdzam zgodność kopii z oryginałem mapy do celów projektowych
inż. Marcin Kuciak

Przepisy prawa, w związku z którymi dokument został sporządzony w wyniku prac geodezyjnych i kartograficznych oraz wykaz innych opracowań, z których wykonawca dokumentu wykorzystał informacje, w postaci kwestionariuszy dziennika budowy

Identyfikator zgłoszenia prac: GEOPORTAL
Organ administracji publicznej, który otrzymał zgłoszenie: Starosta Poznański

Wykonawca prac geodezyjnych: Wykonawca: Biuro Projektowo - Konsultingowe MKM - PROJEKT inż. Marcin Kuciak ul. Kazimierza Wielkiego 5/1 61-863 Poznań tel. 61-415-25-21 e-mail: mkm@mkm-projekt.pl
GEODEZJA

Nr mapy zasadniczej, dokumentu zawierającego wynik pomiarów terenowych: mgr Mateusz Kubiak Geodeta Uprawnień Zawodowych ul. Kolejowa 23, 62-070 Dąbrówka tel. 61-650 025 143

Nr ewidencyjny operatu technicznego zawodowego Wykonawcy prac: 9892 / uprawnienia nadane decyzją Głównego Geodety Kraju z dnia 30.04.2018 r. znak: GGK-4031.3/2018

Niniejsza dokumentacja projektowa była przedmiotem narady koordynacyjnej, przeprowadzonej z wykorzystaniem środków komunikacji elektronicznej, zakończonej
w dniu 14-02-2022 pod numerem sprawy GKG.GZK.4091.267.2022
Z up. STAROSTY POZNAŃSKIEGO
(Podpis przewodniczącego narady koordynacyjnej)
Podstawa prawna: art. 28c ust. 1 ustawy z dnia 17 maja 1989 r. Prawo geodezyjne i kartograficzne

WYKONAWCA: Biuro Projektowo - Konsultingowe MKM - PROJEKT inż. Marcin Kuciak, ul. Kazimierza Wielkiego 5/1, 61-863 Poznań, tel. 61-415-25-21		Stadium	PROJEKT NA ZGŁOSZENIE		
		Tytuł rysunku	PLAN ZAGOSPODAROWANIA TERENU		
		Stanowisko	Imię i nazwisko	Nr uprawnień	Specjalność / Podpis
INWESTOR: Miasto i Gmina Kórnik, Plac Niepodległości 1, 62-035 Kórnik	Br. drogowa i sanitarna	Projektant	inż. Marcin Kuciak	WKP/0260/PWOD/08	Projektowanie i kierowanie robotami budowlanymi bez ograniczeń w specjalności drogowej
		Sprawdzający	mgr inż. Jacek Bromber	WKP/0290/POOD/12	Projektowanie bez ograniczeń w specjalności drogowej
	Branża teletechniczna	Projektant	Zbigniew Anioła	0277/96/U	Projektowanie w specjalnościach instalacyjnych w telekomunikacji przewodowej wraz z infrastrukturą towarzyszącą
TEMAT: Przebudowa ulicy Akacjowej i Brzozowej w Gądkach	Branża gazowa	Projektant	Henryk Dopierała	378/89/PW	Instalacyjno - inżynieryjne w specjalności sieci gazowe
		Sprawdzający	Roman Maliński	44/89/PW	Instalacyjno - inżynieryjne w specjalności sieci gazowe
		DATA: 09.2021	SKALA: 1:500	RYSUNEK NUMER: 2	ARKUSZ NUMER: 2

6	Fiberhost S.A. ul. Klaudyny Potockiej 25, 60-211 Poznań Wojciech Grześkowiak	pozytywne z uwagami Warunki Techniczne jakie należy spełnić przy realizacji robót na infrastrukturze FIBERHOST S.A.: 1. Lokalizację podziemnych urządzeń telekomunikacyjnych należy potwierdzić w terenie za pomocą przekopów próbnych. 2. Inwestor/Wykonawca zobowiązany jest do zabezpieczenia przed uszkodzeniem infrastruktury FIBERHOST S.A. w sposób umożliwiający dalszą eksploatację, konserwację, modernizację czy naprawę. 3. Termin prac należy zgłosić, z co najmniej 3-tygodniowym wyprzedzeniem, do Network Operations Center, tel. (61) 222 22 11 oraz noc@inea.com.pl. 4. Zobowiązuje się Inwestora i Wykonawcę robót do prowadzenia prac w sposób wykluczający możliwość powstania awarii sieci lub urządzeń FIBERHOST S.A. W przypadku uszkodzenia w trakcie prowadzenia robót, infrastruktury FIBERHOST S.A. należy ją zabezpieczyć i bezwzględnie powiadomić FIBERHOST S.A. tel. (61) 222 11 90. Inwestor ponosi odpowiedzialność materialną i karną wynikającą z Kodeksu Cywilnego za spowodowanie uszkodzeń infrastruktury FIBERHOST S.A. w czasie wykonywania robót oraz za szkody, które mogłyby powstać w przyszłości na skutek przeprowadzonych robót w tym strat tytułem braku transmisji, tj. w szczególności strat powstałych w związku z karami wynikającymi z łączących INEA z abonentami Service-Level Agreement. 5. Wszelkie prace wykonywane w pobliżu infrastruktury FIBERHOST S.A. (skrzyżowania lub zbliżenia) czy też prace związane z przebudową infrastruktury należy wykonać ręcznie zgodnie z obowiązującymi przepisami, z należytą ostrożnością, zachowując normatywne odległości, pod nadzorem osoby wskazanej przez jej właściciela (FIBERHOST S.A.). Koszt płatnego nadzoru wynosi 200 zł netto + VAT za jedną roboczogodzinę. Zabezpieczyć dwudzielnymi rurami grubościennymi na koszt Inwestora. Przed zasypaniem miejsca zabezpieczeń podlegają odbiorowi przez służby techniczne FIBERHOST S.A. 6. Przy natrafieniu w trakcie wizji lokalnej dokonywanej przez projektanta lub podczas robót ziemnych, na urządzenia FIBERHOST S.A. nie naniesione na podkład mapowy, należy je zabezpieczyć i powiadomić FIBERHOST S.A. w celu ustalenia trybu dalszego postępowania. 7. W przypadku konieczności przebudowy lub przemieszczenia urządzeń telekomunikacyjnych FIBERHOST S.A., Inwestor opracuje dokumentację projektowo-kosztorysową zgodnie z normą ZN-15/OPL-004, która musi być uzgodniona i zaakceptowana przez przedstawiciela FIBERHOST S.A. oraz zleci wykonanie robót firmie specjalistycznej na własny koszt. W przypadku konieczności poniesienia kosztów przez FIBERHOST S.A., Inwestor przedstawi ich skosztorysowaną wartość do akceptacji przez FIBERHOST S.A. 8. Ewentualne przebudowy kabli światłowodowych należy dokonać w godzinach nocnych (od 24:00 do 6:00). 9. Ewentualne prace związane z przebudową infrastruktury zostaną protokolarnie odebrane przez osobę wskazaną przez właściciela infrastruktury (FIBERHOST S.A.). 10. W przypadku konieczności przebudowy sieci, po zakończeniu prac Inwestor jest zobowiązany do przekazania dokumentacji powykonawczej przebudowanej sieci która jest warunkiem odbioru prac. 11. Zmiany posadowienia istniejącej infrastruktury telekomunikacyjnej należy powykonawczo nanieść na mapy i dostarczyć do FIBERHOST S.A. w formie inwentaryzacji geodezyjnej w terminie 3 miesięcy od zakończenia prac.
7	G.EN. GAZ ENERGIA Sp. z o.o. ul. Dorczyka 1 62-080 Tarnowo Podgórne	Nie składa zastrzeżeń Należycie zawiadomiony podmiot nie uczestniczył w naradzie
8	GCI Sp. z o.o. ul. Obornicka 149 62-002 Suchy Las	Nie składa zastrzeżeń Należycie zawiadomiony podmiot nie uczestniczył w naradzie
9	Generalna Dyrekcja Dróg Krajowych i Autostrad Oddział w Poznaniu ul. Siemiradzkiego 5a, 60-763 Poznań	Nie składa zastrzeżeń Należycie zawiadomiony podmiot nie uczestniczył w naradzie
10	Gminne Przedsiębiorstwo Wodociągowe Sp. z o.o. w Czerwonaku ul. Piaskowa 1, 62-028 Koziegłowy	Nie składa zastrzeżeń Należycie zawiadomiony podmiot nie uczestniczył w naradzie
11	HAWE TELEKOM Sp. z o.o. Centrum Zarządzania Siecią ul. Bułgarska 65, 60-320 Poznań Bartosz Piętka	nie dotyczy Nie dotyczy
12	Horyzont Technologie Internetowe Sp. z o. o. ul. Bułgarska 17, Poznań 60-320	Nie składa zastrzeżeń Należycie zawiadomiony podmiot nie uczestniczył w naradzie

Odpis protokołu z narady koordynacyjnej
dotyczącej usytuowania projektowanej sieci uzbrojenia terenu,
przeprowadzonej przez Starostę Poznańskiego sposobem elektronicznym
zakończonej w dniu 2022-07-25

Znak sprawy: GKG.GZK.4091.2548.2022

Wnioskodawca: BIURO PROJEKTOWO-KONSULTINGOWE MKM-Projekt inż. Marcin Kuciak
61-863 Poznań, ul. Kazimierza Wielkiego 5/1, WIELKOPOLSKIE

Opis przedmiotu narady:
Lokalizacja: JE: Gmina Kórnik, Obr.: Gądki, Dz.: 15, 26/2, 27/1, 31/29, 31/30, 32/1
JE: Gmina Kórnik, Obr.: Robakowo, Dz.: 368/10, 368/14, 368/19, 368/36
Rodzaj i funkcja przewodu: Sieć telekomunikacyjna - kanał technologiczny

Informacje uzupełniające:

Przewodniczący narady koordynacyjnej: Starszy Specjalista Daria Urban

Wynik narady (określa Przewodniczący narady koordynacyjnej po jej zakończeniu):
jednomyślny i pozytywny

Podmioty władające sieciami uzbrojenia terenu:		
Lp.	Oznaczenie podmiotu oraz Imię i nazwisko osoby, która ten podmiot reprezentuje:	Stanowisko/treść uwagi:
1	AQUANET S.A. ul. Dolna Wilda 126 61-492 Poznań Olga Stachowska	pozytywne z uwagami Na skrzyżowaniach z przewodami wodociągowymi i kanalizacji sanitarnej roboty wykonywać ręcznie, zachowując minimalną odległość pionową 0,3 m.
2	Autostrada Wielkopolska S.A. ul. Dziadoszańska 10, Poznań 61-248	Nie składa zastrzeżeń Należycie zawiadomiony podmiot nie uczestniczył w naradzie
3	Centrum Logistyczno-Inwestycyjne Poznań II Sp. z.o.o. ul. Rabowicka 6, 62-020 Jasin	Nie składa zastrzeżeń Należycie zawiadomiony podmiot nie uczestniczył w naradzie
4	ENEA OPERATOR Sp. z o.o. Oddział Dystrybucji Poznań ul. Panny Marii 2, 61-108 Poznań	Nie składa zastrzeżeń Należycie zawiadomiony podmiot nie uczestniczył w naradzie
5	Enea Oświetlenie Sp. z o.o. ul. Ku Słońcu 34 71-080 Szczecin	Nie składa zastrzeżeń Należycie zawiadomiony podmiot nie uczestniczył w naradzie

13	Instytut Chemii Bioorganicznej PAN Poznańskie Centrum Superkomuterowo-Sieciowe ul. Noskowskiego 12/14, 61-704 Poznań Marek Kuberka	nie dotyczy Nie dotyczy
14	Majątek Rogalin Sp. z o.o. Nowa 3, 62-022 Rogalin	Nie składa zastrzeżeń Należycie zawiadomiony podmiot nie uczestniczył w naradzie
15	NETIA S.A. ul. Poleczki 13, 02-822 Warszawa	Nie składa zastrzeżeń Należycie zawiadomiony podmiot nie uczestniczył w naradzie
16	Operator Gazociągów Przesyłowych GAZ-SYSTEM S.A. Oddział w Poznaniu ul. Grobla 15, 61-859 Poznań Janusz Wesołowski	pozytywne bez uwag Brak uwag
17	ORANGE Polska Domena Hurt Dostarczania i Serwis Usług Ewidencja i Standardy Infrastruktury ul. Głogowska 19, 60-702 Poznań	Nie składa zastrzeżeń Należycie zawiadomiony podmiot nie uczestniczył w naradzie
18	PERN S.A. ul. Wyszogrodzka 133 09-410 Płock Paweł Purc	nie dotyczy Nie dotyczy
19	PGNiG S.A. w Warszawie Oddział w Zielonej Górze ul. Bohaterów Westerplatte 15 65-034 Zielona Góra Łukasz Robakowski	pozytywne bez uwag Brak uwag
20	PKP Energetyka S.A ul. Hoża 63/67, 00-681 Warszawa	Nie składa zastrzeżeń Należycie zawiadomiony podmiot nie uczestniczył w naradzie
21	PKP Polskie Linie Kolejowe S.A. ul. Targowa 74, 03-734 Warszawa	Nie składa zastrzeżeń Należycie zawiadomiony podmiot nie uczestniczył w naradzie
22	PKP TELKOL sp. z.o.o. ul. Okrzei 1A, 03-715 Warszawa	Nie składa zastrzeżeń Należycie zawiadomiony podmiot nie uczestniczył w naradzie
23	Polska Spółka Gazownictwa Oddział w Poznaniu ul. Grobla 15 61-859 Poznań Joanna Kasperuk	pozytywne z uwagami Szczegółową lokalizację (przebieg i głębokość) sieci gazowej należy ustalić w terenie na podstawie ręcznych przekopów próbnych, w miejscach zbliżeń/skrzyżowań do sieci gazowej zachować odległości zgodnie z Rozporządzeniem Ministra Gospodarki z dnia 26.04.2013 w sprawie warunków technicznych, jakim powinny odpowiadać sieci gazowej i ich usytuowanie (Dz. U. z 2013 poz. 640),w strefie kontrolowanej nie należy podejmować działań mogących spowodować uszkodzenie sieci gazowej, wykopy w strefie kontrolowanej wykonywać ręcznie, w terminie 14 dni przed rozpoczęciem robót Wykonawca zobowiązany jest zgłosić się do odpowiedniej terytorialnie Gazowni PSG OZG w Poznaniu Gazownia Poznań Wschód, ul. Kórnicka 224 w Zalasewie, tel. 61 8545110, fax 61 8186536 gazownia.poznan.wschod@psgaz.pl, w celu weryfikacji aktualnego przebiegu sieci gazowej. Studnie kablowe należy zlokalizować w odległości min. 0,5m od sieci gazowej n/c i ś/c wykonanej z rur PE oraz min. 1,0m od sieci gazowej n/c i ś/c wykonanej z rur stalowych.
24	Przedsiębiorstwo Usług Komunalnych w Rokietnicy Sp. z o.o. ul. Topolowa 6, 62-090 Bytkowo	Nie składa zastrzeżeń Należycie zawiadomiony podmiot nie uczestniczył w naradzie
25	Przedsiębiorstwo Usług Komunalnych Komorniki Sp. z o.o. ul. Zakładowa 1, 62-052 Komorniki	Nie składa zastrzeżeń Należycie zawiadomiony podmiot nie uczestniczył w naradzie
26	Regionalne Centrum Informatyki Bydgoszcz WT Babki i Krzesiny	Nie składa zastrzeżeń Należycie zawiadomiony podmiot nie uczestniczył w naradzie
27	Regionalne Centrum Informatyki Bydgoszcz WT Biedrusko	Nie składa zastrzeżeń Należycie zawiadomiony podmiot nie uczestniczył w naradzie

36	Wodociągi Kórnickie i Usługi Komunalne WODKOM KÓRNIK sp. z o.o. ul. Poznańska 71C, 62-035 Kórnik	Nie składa zastrzeżeń Należycie zawiadomiony podmiot nie uczestniczył w naradzie
37	Województwo Wielkopolskie, Wielkopolski Zarząd Dróg Wojewódzkich ul. Wilczak 51, Poznań 61-623	Nie składa zastrzeżeń Należycie zawiadomiony podmiot nie uczestniczył w naradzie
38	Zakład Gospodarki Komunalnej i Mieszkaniowe w Stęszewie ul. Mosińska 15, 62-060 Stęszew	Nie składa zastrzeżeń Należycie zawiadomiony podmiot nie uczestniczył w naradzie
39	Zakład Gospodarki Komunalnej Sp. z o.o. ul. Przemysłowa 10 64-320 Buk	Nie składa zastrzeżeń Należycie zawiadomiony podmiot nie uczestniczył w naradzie
40	Zakład Gospodarki Komunalnej w Swarzędzu ul. Strzelecka 2, 62-020 Swarzędz	Nie składa zastrzeżeń Należycie zawiadomiony podmiot nie uczestniczył w naradzie
41	Zakład Komunalny w Kleszczewie ul. Sportowa 3, 63-005 Kleszczewo	Nie składa zastrzeżeń Należycie zawiadomiony podmiot nie uczestniczył w naradzie
42	Zakład Komunalny w Kostrzynie ul. Poznańska 2 62-025 Kostrzyn	Nie składa zastrzeżeń Należycie zawiadomiony podmiot nie uczestniczył w naradzie
43	Zakład Komunalny w Pobiedziskach Sp. z o.o. ul. Poznańska 58, 62-010 Pobiedziska	Nie składa zastrzeżeń Należycie zawiadomiony podmiot nie uczestniczył w naradzie
44	Zakład Usług Komunalnych Dopiewo ul. Wyzwolenia 15 62-070 Dopiewo	Nie składa zastrzeżeń Należycie zawiadomiony podmiot nie uczestniczył w naradzie
45	Zakład Usług Komunalnych Sp. z o.o. w Mosinie ul. Sowiniecka 6G, 62-050 Mosina	Nie składa zastrzeżeń Należycie zawiadomiony podmiot nie uczestniczył w naradzie
46	Zarząd Dróg Powiatowych ul. Zielona 8 61-851 Poznań Maciej Walentowski	nie dotyczy Nie dotyczy
47	Związek Międzygminny "Puszcza Zielonka" ul. Nowy Rynek 8, 62-095 Murowana Goślina	Nie składa zastrzeżeń Należycie zawiadomiony podmiot nie uczestniczył w naradzie

Wójt/burmistrz według właściwości miejscowej:

Lp.	Oznaczenie organu oraz Imię i nazwisko osoby upoważnionej przez organ:	Stanowisko/treść uwagi:
1	Burmistrz Miasta i Gminy Buk ul. Ratuszowa 1, 64-320 Buk	Nie składa zastrzeżeń Należycie zawiadomiony podmiot nie uczestniczył w naradzie
2	Burmistrz Miasta i Gminy Kostrzyn ul. Dworcowa 5, 62-025 Kostrzyn	Nie składa zastrzeżeń Należycie zawiadomiony podmiot nie uczestniczył w naradzie
3	Burmistrz Miasta i Gminy Kórnik Plac Niepodległości 1, 62-035 Kórnik	Nie składa zastrzeżeń Należycie zawiadomiony podmiot nie uczestniczył w naradzie
4	Burmistrz Miasta i Gminy Mosina Plac 20 Października 1, 62-025 Mosina	Nie składa zastrzeżeń Należycie zawiadomiony podmiot nie uczestniczył w naradzie
5	Burmistrz Miasta i Gminy Murowana Goślina Plac Powstańców Wielkopolskich 9 62-095 Murowana Goślina	Nie składa zastrzeżeń Należycie zawiadomiony podmiot nie uczestniczył w naradzie
6	Burmistrz Miasta i Gminy Pobiedziska ul.Tadeusza Kościuszki 4, 62-010 Pobiedziska	Nie składa zastrzeżeń Należycie zawiadomiony podmiot nie uczestniczył w naradzie

28	Regionalne Centrum Informatyki Bydgoszcz WT Poznań Wojciech Nowotarski	pozytywne bez uwag Brak uwag
29	Spółka Wodna do Eksploatacji Wodociągu Dopiewo ul. Łąkowa 1A, 62-070 Dopiewo	Nie składa zastrzeżeń Należycie zawiadomiony podmiot nie uczestniczył w naradzie
30	T.Mobile Polska S.A ul. Marynarska 12, 02-674 Warszawa	Nie składa zastrzeżeń Należycie zawiadomiony podmiot nie uczestniczył w naradzie
31	Tarnowska Gospodarka Komunalna TP-KOM Sp. z o.o., ul. Zachodnia 4 62-080 Tarnowo Podgórne	Nie składa zastrzeżeń Należycie zawiadomiony podmiot nie uczestniczył w naradzie
32	Telekomunikacja Kolejowa Sp. z o.o. Zakład Telekomunikacji Poznań ul. Reknicka 4, Poznań 61-245	Nie składa zastrzeżeń Należycie zawiadomiony podmiot nie uczestniczył w naradzie
33	Veolia Poznań S.A. ul. Gdyńska 54 61-016 Poznań	Nie składa zastrzeżeń Należycie zawiadomiony podmiot nie uczestniczył w naradzie
34	Webtouch Sp. z o.o., Sp. k. ul. Klaudyny Potockiej 25, Poznań 60-211	Nie składa zastrzeżeń Należycie zawiadomiony podmiot nie uczestniczył w naradzie
35	Wielkopolska Sieć Szerokopasmowa S.A. ul. Wierzbowa 84 62-081 Przeźmierowo Wojciech Grześkowiak	pozytywne z uwagami Warunki Techniczne jakie należy spełnić przy realizacji robót na infrastrukturze WSS S.A.: 1. Lokalizację podziemnych urządzeń telekomunikacyjnych należy potwierdzić w terenie za pomocą przekopów próbnych. 2. Inwestor/Wykonawca zobowiązany jest do zabezpieczenia przed uszkodzeniem infrastruktury WSS S.A. w sposób umożliwiający dalszą eksploatację, konserwację, modernizację czy naprawę. 3. Termin prac należy zgłosić, z co najmniej 14-dniowym wyprzedzeniem, do siedziby WSS S.A. ul. Wierzbowa 84 Wysogotowo, 62-081 Przeźmierowo, tel. (61) 222 10 00, e-mail (noc@fiberhost.com.pl). 4. Zobowiązuje się Inwestora i Wykonawcę robót do prowadzenia prac w sposób wykluczający możliwość powstania awarii sieci lub urządzeń WSS S.A. W przypadku uszkodzenia w trakcie prowadzenia robót, infrastruktury WSS S.A. należy ją zabezpieczyć i bezwzględnie powiadomić WSS S.A. tel. (61) 222 10 00. Inwestor ponosi odpowiedzialność materialną i karną wynikającą z Kodeksu Cywilnego za spowodowanie uszkodzeń infrastruktury WSS S.A. w czasie wykonywania robót oraz za szkody, które mogłyby powstać w przyszłości na skutek przeprowadzonych robót w tym strat tytułem braku transmisji. 5. Wszelkie prace wykonywane w pobliżu infrastruktury WSS S.A. (skrzyżowania lub zbliżenia) czy też prace związane z przebudową infrastruktury należy wykonać ręcznie zgodnie z obowiązującymi przepisami, z należytą ostrożnością, zachowując normatywne odległości, pod nadzorem osoby wskazanej przez jej właściciela (WSS S.A.). Koszt płatnego nadzoru wynosi 200 zł netto + VAT za jedną roboczogodzinę. Zabezpieczyć dwudzielnymi rurami grubościennymi na koszt Inwestora. Przed zasypaniem miejsca zabezpieczeń podlegają odbiorowi przez służby techniczne WSS S.A. 6. Przy natrafieniu w trakcie wizji lokalnej dokonywanej przez projektanta lub podczas robót ziemnych, na urządzenia WSS S.A. nie naniesione na podkład mapowy, należy je zabezpieczyć i powiadomić WSS S.A. w celu ustalenia trybu dalszego postępowania. 7. W przypadku konieczności przebudowy lub przemieszczenia urządzeń telekomunikacyjnych WSS S.A., Inwestor opracuje dokumentację projektowo-kosztorysową zgodnie z normą ZN-15/OPL-004, która musi być uzgodniona i zaakceptowana przez przedstawiciela WSS S.A. oraz zleci wykonanie robót firmie specjalistycznej na własny koszt. W przypadku konieczności poniesienia kosztów przez WSS S.A., Inwestor przedstawi ich skosztorysowaną wartość do akceptacji przez WSS S.A. 8. Ewentualne przebudowy kabli światłowodowych należy dokonać w godzinach nocnych (od 24:00 do 6:00). 9. Ewentualne prace związane z przebudową infrastruktury zostaną protokolarnie odebrane przez osobę wskazaną przez właściciela infrastruktury (WSS S.A.). 10. W przypadku konieczności przebudowy sieci, po zakończeniu prac Inwestor jest zobowiązany do przekazania dokumentacji powykonawczej przebudowanej sieci która jest warunkiem odbioru prac. 11. Zmiany posadowienia istniejącej infrastruktury telekomunikacyjnej należy powykonawczo nanieść na mapy i dostarczyć do WSS S.A., w formie inwentaryzacji geodezyjnej w terminie 3 miesięcy od zakończenia prac.

7	Burmistrz Miasta i Gminy Stęszew ul.Poznańska 11, 62-060 Stęszew	Nie składa zastrzeżeń Należycie zawiadomiony podmiot nie uczestniczył w naradzie
8	Burmistrz Miasta i Gminy Swarzędz ul. Rynek 1, 62-020 Swarzędz	Nie składa zastrzeżeń Należycie zawiadomiony podmiot nie uczestniczył w naradzie
9	Burmistrz Miasta Luboń ul. Plac Edmunda Bojanowskiego 2, 62-030 Luboń	Nie składa zastrzeżeń Należycie zawiadomiony podmiot nie uczestniczył w naradzie
10	Burmistrz Miasta Puszczykowo ul. Podleśna 4 62-040 Puszczykowo	Nie składa zastrzeżeń Należycie zawiadomiony podmiot nie uczestniczył w naradzie
11	Wójt Gminy Czerwonak ul. Źródlana 39, 62-004 Czerwonak	Nie składa zastrzeżeń Należycie zawiadomiony podmiot nie uczestniczył w naradzie
12	Wójt Gminy Dopiewo ul. Leśna 1C, 62-070 Dopiewo	Nie składa zastrzeżeń Należycie zawiadomiony podmiot nie uczestniczył w naradzie
13	Wójt Gminy Kleszczewo ul.Poznańska 4, 63-005 Kleszczewo	Nie składa zastrzeżeń Należycie zawiadomiony podmiot nie uczestniczył w naradzie
14	Wójt Gminy Komorniki ul. Stawna 1, 62-052 Komorniki	Nie składa zastrzeżeń Należycie zawiadomiony podmiot nie uczestniczył w naradzie
15	Wójt Gminy Rokietnica ul. Golęcińska 1, 62-090 Rokietnica	Nie składa zastrzeżeń Należycie zawiadomiony podmiot nie uczestniczył w naradzie
16	Wójt Gminy Suchy Las ul. Szkolna 13, 62-002 Suchy Las	Nie składa zastrzeżeń Należycie zawiadomiony podmiot nie uczestniczył w naradzie
17	Wójt Gminy Tarnowo Podgórne ul. Poznańska 115, 62-080 Tarnowo Podgórne	Nie składa zastrzeżeń Należycie zawiadomiony podmiot nie uczestniczył w naradzie

Inne podmioty:

Lp.	Oznaczenie innych podmiotów, które mogą być zainteresowane rezultatami narady koordynacyjnej oraz imiona i nazwiska osób upoważnionych przez te podmioty:	Stanowisko/treść uwagi:
1		

Nie złożono wniosku o koordynację robót budowlanych, o których mowa w art. 36a ust. 3 pkt 5 lit. b ustawy z dnia 7 maja 2010 r. o wspieraniu rozwoju usług i sieci telekomunikacyjnych

Treść protokołu została uzgodniona z osobami, które uczestniczyły w naradzie wyłącznie za pomocą środków komunikacji elektronicznej.

Integralną częścią protokołu z narady koordynacyjnej jest plan sytuacyjny sporządzony na kopii aktualnej mapy zasadniczej lub kopii aktualnej mapy do celów projektowych, poświadczonej za zgodność z oryginałem przez projektanta z przedstawioną na nim propozycją usytuowania projektowanych sieci uzbrojenia terenu z adnotacją, że ta dokumentacja była przedmiotem narady koordynacyjnej.

Dokument podpisany elektronicznie

Protokolant: Monika Drąg

Monika Maria Drąg
Elektronicznie podpisany przez Monika Maria Drąg
Data: 2022.07.26 08:19:48 +02'00'

Daria Anna Urban
Elektronicznie podpisany przez Daria Anna Urban
Data: 2022.07.26 09:43:43 +02'00'

Daria Urban

.....

Podpis i pieczęć przewodniczącego narady koordynacyjnej

Informacje dodatkowe

1. Zgodnie z art. 28ba ust. 1 ustawy z dnia 17 maja 1989 r. Prawo geodezyjne i kartograficzne (Dz.U. z 2021 poz. 1990), nieobecność na naradzie koordynacyjnej podmiotu należycie zawiadomionego o jej miejscu i terminie nie stanowi przeszkody do jej przeprowadzenia. Przyjmuje się, że podmiot ten nie składa zastrzeżeń do usytuowania projektowanej sieci uzbrojenia terenu (...).
2. Zgodnie z § 13 ust. 1 pkt 2 Rozporządzenia Ministra Rozwoju, Pracy i Technologii z dnia 28 lipca 2021 r. w sprawie geodezyjnej ewidencji sieci uzbrojenia terenu (Dz.U. z 2021 poz. 1374), powiatową bazę GESUT (...) aktualizuje się w drodze czynności materialno-technicznych na podstawie danych lub informacji zawartych w dokumentach, które były przedmiotem narady koordynacyjnej.
3. Zgodnie z art. 15 ust. 1 w związku z art. 48 ust. 1 pkt 3 ustawy z dnia 17 maja 1989 r. Prawo geodezyjne i kartograficzne

(Dz.U. z 2021 poz. 1990): znaki geodezyjne, urządzenia zabezpieczające te znaki oraz budowle triangulacyjne podlegają ochronie; kto wbrew przepisom art. 15 niszczy, uszkadza, przemieszcza znaki geodezyjne, grawimetryczne lub magnetyczne i urządzenia zabezpieczające te znaki oraz budowle triangulacyjne, a także nie zawiadamia właściwych organów o zniszczeniu, uszkodzeniu lub przemieszczeniu znaków geodezyjnych, grawimetrycznych lub magnetycznych, urządzeń zabezpieczających te znaki oraz budowli triangulacyjnych, podlega karze grzywny.

4. Zgodnie z art. 277 Kodeksu karnego, kto znaki graniczne niszczy, uszkadza, przesuwa lub czyni niewidocznymi albo fałszywie wystawia podlega grzywnie, karze ograniczenia wolności albo pozbawienia wolności do lat dwóch.
5. O wymagane zezwolenia na usunięcie drzew lub krzewów kolidujących z przebiegiem projektowanej inwestycji należy wnioskować do odpowiedniego organu w trybie przepisów ustawy z dnia 16 kwietnia 2004 r. o ochronie przyrody (t.j. Dz.U.2020.55).

Niniejsza dokumentacja projektowa była przedmiotem narady koordynacyjnej przeprowadzonej z wykorzystaniem środków komunikacji elektronicznej, zakończonej w dniu 2022-07-25 pod numerem sprawy GKG.GZK.4091.2548.2022

Dokument podpisany elektronicznie przez Daria Urban

Podstawa prawna: art. 28c ust. 1 ustawy z dnia 17 maja 1989 r. Prawo geodezyjne i kartograficzne

LEGENDA:

- proj. krawężnik betonowy, typ uliczny 15x30x100cm (h=12cm), koloru szarego
- proj. krawężnik betonowy, typ uliczny 15x30x100cm (obniżony h=2cm)
- proj. krawężnik betonowy, typ uliczny 15x30x100cm (h=12cm) ze ściekiem przykrawężnikowym z 2 rzędów betonowej kostki brukowej, koloru szarego
- proj. krawężnik betonowy, typ uliczny 15x30x100cm (obniżony h=12cm) ze ściekiem przykrawężnikowym z 2 rzędów betonowej kostki brukowej, koloru szarego
- ściek międzyjezdniowy z 2 rzędów betonowej kostki brukowej, koloru szarego
- obrzeże betonowe 8x30x100 cm
- opornik betonowy, 12x25x100 cm (wtopiony)
- krawędź nawierzchni bitumicznej
- krawędź pobocza
- proj. nawierzchnia bitumiczna jezdni
- proj. nawierzchnia jezdni z betonowej kostki brukowej koloru szarego
- nawierzchnia zjazdów z betonowej kostki brukowej koloru czerwonego
- proj. chodnik z betonowej kostki brukowej koloru szarego
- proj. peron z kostki brukowej koloru szarego
- proj. zatoka z betonowej kostki brukowej koloru szarego
- proj. pobocze umocnione z kruszywa
- proj. przykanalik
- proj. studnia rewizyjna
- proj. wpust kanalizacji deszczowej
- zabezpieczenie sieci rurą osłonową
- proj. kanał technologiczny
- proj. studnie kanału technologicznego
- proj. sieć gazowa
- nr działek przeznaczonych pod inwestycję
- zakres inwestycji

WYKONAWCA	Stadium	PROJEKT NA ZGŁOSZENIE			
Biuro Projektowo - Konsultingowe MKM - PROJEKT inż. Marcin Kuciak ul. Kazimierza Wielkiego 5/1 61-863 Poznań tel. 61-415-25-21	Tytuł rysunku	PLAN SYTUACYJNY			
	Stanowisko	Imię i nazwisko	Nr uprawnień	Specjalność	Podpis
INWESTOR: Gmina Kórnik, Plac Niepodległości 1, 62-035 Kórnik	Br. drogowa i sanitarna – Projektant	inż. Marcin Kuciak	WKP/0260/PWOD/08	Projektowanie i kierowanie robotami budowlanymi bez ograniczeń w specjalności drogowej	
	Br. drogowa i sanitarna – Sprawdzający	mgr inż. Jacek Bromber	WKP/0290/POOD/12	Projektowanie bez ograniczeń w specjalności drogowej	
	Branża teletechniczna – Projektant	Zbigniew Anioła	0277/96/U	Projektowanie w specjalnościach instalacyjnych w telekomunikacji przewodowej wraz z infrastrukturą towarzyszącą	
TEMAT: Przebudowa ulicy Akacjowej i Brzozowej w Gądkach	Branża gazowa – Projektant	Henryk Dopierała	378/89/PW	Instalacyjno - inżynieryjne w specjalności sieci gazowe	
	Branża gazowa – Sprawdzający	Roman Maliński	44/89/PW	Instalacyjno - inżynieryjne w specjalności sieci gazowe	
	DATA: 05.2022	SKALA: 1:500	RYSUNEK NUMER: 2	ARKUSZ NUMER: 1	

70

MAPA DO CELÓW PROJEKTOWYCH

SKALA 1:500

Województwo: **wielkopolskie**
Powiat: **poznański**
Gmina: **Kórnik**
Obręb: **Gądki, Robakowo**
Sekcja: **6.175.12.10.1.4; -4.1; -3.2; -3.4; -15.1.2**
Działka nr: **wg zasięgu**
Stan aktualny na dzień: **29.12.2020r.**
Układ wysokości: **PL-KRON86_NH**
Układ współrzędnych prostokątnych płaskich: **2000/6**

Nie wyklucza się istnienia w terenie innych nie wykazanych na niniejszej mapie urządzeń podziemnych, które nie były zgłoszone do inwentaryzacji, lub o których brak jest informacji w instytucjach branżowych.

Poświadczam, że niniejszy dokument został opracowany w wyniku prac geodezyjnych i kartograficznych, których rezultaty zawiera operat techniczny pozytywnie zweryfikowany. Jednocześnie informuję, że jestem świadomy odpowiedzialności karnej za złożenie fałszywego oświadczenia.

Identyfikator zgłoszenia prac geodezyjnych	GKG.GZZ.4071.18919.2020
Organ służby geodezyjnej, który otrzymał zgłoszenie	Starosta Poznański
Wykonawca prac geodezyjnych	GEODEZJA Usługi Geodezyjno-Kartograficzne Mariusz Naskrent ul. Błażejewska 58, 62-035 Kórnik NIP: 7851430804 REGON: 639708758 +48 607 605 787 naskrent@geodezja@o.pl
Nr oraz data sporządzenia dokumentu zawierającego wynik pozytywnej weryfikacji	PROTOKÓŁ WERYFIKACJI NR 2 z dnia 12.02.2021r.
Imię i nazwisko oraz nr uprawnień zawodowych kierownika prac	mgr Arkadiusz Kaliski Geolog, Geodeta uprawniony, nr upr. 18497/2002 ul. Kraińcowa 23 62-070 Dąbrowa tel. +48-602-029-143

Potwierdzam zgodność kopii z oryginałem mapy do celów projektowych
inż. Marcin Kuciak

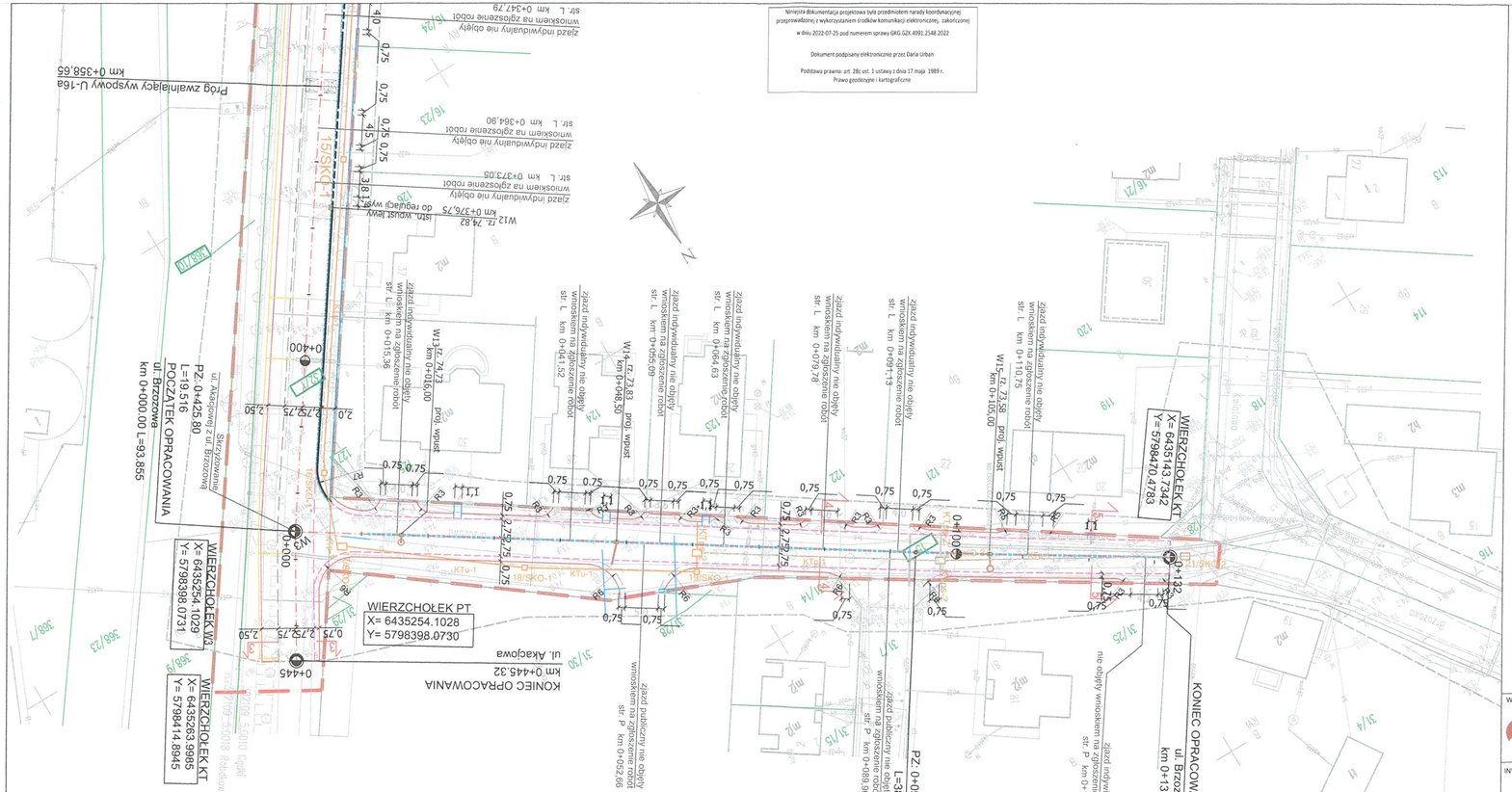

LEGENDA:

- proj. krawężnik betonowy, typ uliczny 15x30x100cm (h=12cm), koloru szarego
- proj. krawężnik betonowy, typ uliczny 15x30x100cm (obniżony h=2cm)
- proj. krawężnik betonowy, typ uliczny 15x30x100cm (h=12cm) ze ściekiem przykrawężnikowym z 2 rzędów betonowej kostki brukowej, koloru szarego
- proj. krawężnik betonowy, typ uliczny 15x30x100cm (obniżony h=12cm) ze ściekiem przykrawężnikowym z 2 rzędów betononowej kostki brukowej, koloru szarego
- ściek międzyjezdniowy z 2 rzędów betononowej kostki brukowej, koloru szarego
- obrzeże betonowe 8x30x100 cm
- opornik betonowy, 12x25x100 cm (wtopiony)
- krawędź nawierzchni bitumicznej
- krawędź pobocza
- proj. nawierzchnia bitumiczna jezdni
- proj. nawierzchnia jezdni z betonowej kostki brukowej koloru szarego
- nawierzchnia zjazdów z betonowej kostki brukowej koloru czerwonego
- proj. chodnik z betonowej kostki brukowej koloru szarego
- proj. peron z kostki brukowej koloru szarego
- proj. zatoka z betonowej kostki brukowej koloru szarego
- proj. pobocze umocnione z kruszywa
- proj. przykanalik
- proj. studnia rewizyjna
- proj. wpust kanalizacji deszczowej
- zabezpieczenie sieci rurą osłonową
- proj. kanał technologiczny
- proj. studnie kanału technologicznego
- proj. sieć gazowa
- 207/1 - nr działek przeznaczonych pod inwestycję
- zakres inwestycji

MAPA DO CELÓW PROJEKTOWYCH

SKALA 1:500

Województwo: **wielkopolskie**
Powiat: **poznański**
Gmina: **Kórnik**
Obręb ewidencyjny: **Robakowo**
Sekcja: **6.175.12.10.1.4-4.1; -3.2; -3.4; -15.1.2**
Działka nr: **wg zasięgu**
Stan aktualny na dzień: **29.12.2020r.**
Układ wysokości: **PL-KRON86_NH**
Układ współrzędnych prostokątnych płaskich: **2000/6**

Potwierdzam zgodność kopii z oryginałem mapy do celów projektowych
inż. Marcin Kuciak

WYKONAWCA		Stadium	PROJEKT NA ZGŁOSZENIE	
Biuro Projektowo - Konsultingowe MKM – PROJEKT inż. Marcin Kuciak ul. Kazimierza Wielkiego 5/1 61-863 Poznań tel: 61-415-25-21		Tytuł rysunku	PLAN SYTUACYJNY	
		Stanowisko	Imię i nazwisko	Nr uprawnień	Specjalność	Podpis
INWESTOR	Br. drogowa i sanitarna	Projektant	inż. Marcin Kuciak	WKP/0260/PWOD/08	Projektowanie i kierowanie robotami budowlanymi bez ograniczeń w specjalności drogowej	
Urząd Miasta i Gminy Kórnik Plac Niepodległości 1 62-035 Kórnik		Sprawdzający	mgr inż. Jacek Bromber	WKP/0290/POOD/12	Projektowanie bez ograniczeń w specjalności drogowej	
	Branża teletechniczna	Projektant	Zbigniew Anioła	0277/96/U	Projektowanie w specjalnościach instalacyjnych w telekomunikacji przewodowej wraz z infrastrukturą towarzyszącą	
TEMAT	Branża gazowa	Projektant	Henryk Dopierała	378/89/PW	Instalacyjno - inżynieryjne w specjalności sieci gazowej	
Przebudowa ulicy Akacjowej i Brzozowej w Gądkach		Sprawdzający	Roman Maliński	44/89/PW	Instalacyjno - inżynieryjne w specjalności sieci gazowej	
		DATA: 05.2022	SKALA: 1:500	RYSUNEK NUMER: 2	ARKUSZ NUMER: 2	

GDDKiA

Generalna Dyrekcja
Dróg Krajowych i Autostrad
Oddział w Poznaniu

O.PO.Z-3.4340.65.2022.kj

Poznań, 19.05.2022 r.

Pan
Marcin Kuciak
Biuro Projektowo – Konsultingowe MKM
ul. Kazimierza Wielkiego 5/1
61-863 POZNAŃ

Generalna Dyrekcja Dróg Krajowych i Autostrad – Oddział w Poznaniu, odpowiadając na pismo nr MKM/2021/03/29 z dnia 06.05.2022 r. (data wpływu do GDDKiA 09.05.2022 r.), nie wnosi uwag do przedłożonej dokumentacji projektowej obejmującej przebudowę drogi gminnej stanowiącej ul. Akacjową (i dalej Brzozową) w m. Gądki, w obrębie wlotu w ul. Poznańską, stanowiącą drogę dodatkową drogi ekspresowej S11.

System odwodnienia ul. Akacjowej winien być na tyle wydolny, aby nie powodować zastoisk wody w pasie drogowym drogi S11.

Prace należy prowadzić bez zajmowania pasa drogowego drogi S11, w porozumieniu z Rejonem w Środzie Wlkp., ul. Libelta 2, tel. (61) 285-30-24.

Do wiadomości:
1. GDDKiA-O/Poznań
   Rejon w Środzie Wlkp. (kopia)
2. Z-2 (kopia)
3. aa.

sprawę prowadzi:
Katarzyna Jelińska
tel. (061) 864-63-52
e-mail: kjelinska@gddkia.gov.pl

p.o. DYREKTORA ODDZIAŁU
mgr Patryk Kosicki

za zgodność z oryginałem
inż. Marcin Kuciak

URZĄD MIASTA I GMINY KÓRNIK
WYDZIAŁ INWESTYCJI | PLAC NIEPODLEGŁOŚCI 1 | 62-035 KÓRNIK | KORNIK@KORNIK.PL

Nasz znak: WB2-WI.7013.9.2021

Kórnik, dnia 29.11.2021r.

Biuro Projektowo-Konsultingowe
MKM-Projekt inż. Marcin Kuciak
ul. Kazimierza Wielkiego 5/1
61-863 Poznań

Urząd Miasta i Gminy Kórnik w związku z pracami projektowymi dotyczącymi projektu przebudowy ul. Akacjowej i Brzozowej w Gądkach gmina Kórnik, niniejszym określa warunki techniczne budowy infrastruktury technicznej:

ODWODNIENIE:

1. Wody deszczowe i opadowe zagospodarować poprzez wykonanie urządzeń instalacji kanalizacyjnej i podłączenie ich do istniejącej sieci kanalizacji deszczowej Dn315 i Dn400 z rur betonowych.
2. Wody deszczowe i opadowe prowadzić częściowo powierzchniowo – np. ściekiem przykrawężnikowym, do lokalizacji przechwycenia wpustami drogowymi.
3. Średnice i spadki rurociągów zaprojektować zgodnie z wynikami bilansu zlewni i obliczeń przepływu wody opadowej. Sieć i przykanaliki do średnicy Dn500 projektować z rur litych PP lub PVC klasy S, powyżej średnicy Dn500 z rur PP dwuściennych SN8.
4. Studzienki kanalizacyjne projektować jako prefabrykaty kręgów betonowych z betonu C35/45 (W 10) łączonych na uszczelki. Studnie zakończyć asymetrycznym kręgiem zwężkowym. Zastosować wentylowane włazy żeliwne nie klawiszujące klasy D400 - pokrywa żeliwna z wypełnieniem betonowym j.w. Dennice zaopatrzyć w przejścia szczelne, również z pozostawieniem i tymczasowym uszczelnieniem dla późniejszego podłączenia bocznych ulic i wpustów drogowych, w przypadku etapowania robót. Lokalizacje i sposób zwieńczenia studni (np. zestaw naprawczy) dostosować do układu drogowego i rozwiązań nawierzchni.
5. Wpusty projektować jako żeliwne ze studzienką ściekową uliczną, betonową z osadnikiem. Po uzgodnieniu z inwestorem dopuszcza się realizację wpustów jako krawężnikowe. Wszelkie elementy żeliwne projektować w klasie D400.
6. Konieczność zaprojektowania urządzeń podczyszczania ścieków opadowych należy uzależnić od przepisów Rozporządzenia Ministra Gospodarki Morskiej i Żeglugi Śródlądowej z dnia 12 lipca 2019 r. w sprawie substancji szczególnie szkodliwych dla środowiska wodnego oraz warunków, jakie należy spełnić przy wprowadzaniu do wód lub do ziemi ścieków, a także przy odprowadzaniu wód opadowych lub roztopowych do wód lub do urządzeń wodnych (Dz. U. z 2019 r., poz. 1311).
7. Wszystkie zastosowane materiały muszą posiadać odpowiednie aprobaty lub certyfikaty oraz deklaracje dopuszczające ich zastosowanie.
8. W oparciu o przepisy prawa budowlanego, prawa wodnego i ochrony środowiska oraz obowiązujące normy, należy opracować projekt budowlany.
9. Wszelkie inne ustalenia lub uszczegółowienia warunków wymagają formy pisemnej.
10. Niniejsze warunki ważne są przez okres 3 lat od daty ich wydania.

URZĄD MIASTA I GMINY KÓRNIK
WYDZIAŁ INWESTYCJI | PLAC NIEPODLEGŁOŚCI 1 | 62-035 KÓRNIK | KORNIK@KORNIK.PL

KANAŁ TECHNOLOGICZNY

1. Kanały technologiczne projektować z rur PE w standardach HDPE, RHDPE oraz typach:
   - KTu-1,
   - KTp-1,
   - KTps-2,

   w ilości uzależnionej od obowiązujących przepisów Rozporządzenia Ministra Administracji i Cyfryzacji z dnia 21.04.2015r.
2. Lokalizację kanałów projektować zgodnie z § 139a Rozporządzenia Ministra Transportu i Gospodarki Morskiej w sprawie warunków technicznych, jakim powinny odpowiadać drogi publiczne i ich usytuowanie.
3. Nad trasą kanału projektować taśmę ostrzegawczą o szerokości 200 ± 10 mm i grubości co najmniej 0, 3 mm w kolorze pomarańczowym z perforowanymi otworami o średnicy co najmniej 10 mm i z trwałym napisem "Uwaga Kanał Technologiczny", w połowie głębokości ich ułożenia.
4. Studnie rewizyjne na kanałach projektować w standardzie:
   - SKO-1,
   - SKO-2,

   z ramami i pokrywami wzmocnionymi, typu ciężkiego.
5. Dla realizacji kanału w technologiach bezwykopowych przewidywać z rur grubościennych o wzmocnionej wytrzymałości na ściskanie.
6. Wszystkie zastosowane materiały muszą posiadać odpowiednie aprobaty lub certyfikaty oraz deklaracje dopuszczające ich zastosowanie.
7. W oparciu o przepisy prawa budowlanego oraz obowiązujące normy m.in. w zakresie cyfryzacji, należy opracować projekt budowlany.
8. Wszelkie inne ustalenia lub uszczegółowienia warunków wymagają formy pisemnej.
9. Niniejsze warunki ważne są przez okres 3 lat od daty ich wydania.

Kierownik Wydziału Inwestycji
Joanna [illegible]

Do wiadomości:
1. Adresat
2. Wydział EIT
3. a/a

OŚWIADCZENIE

Marcin Kuciak reprezentujący Biuro Projektowo – Konsultingowe MKM - Projekt oświadcza, że warunki techniczne zawarte w piśmie WB2-WI.7013.9.2021 z dnia 29.11.2021r zostały spełnione w opracowaniu „Przebudowa ul. Akacjowej i Brzozowej w Gądkach.

Poznań, 10.2022r.

.....

(podpis)