STOLARKA ZEWNĘTRZNA I WEWNĘTRZNA		
OZN.	**D1**	**O1**
SCHEMAT	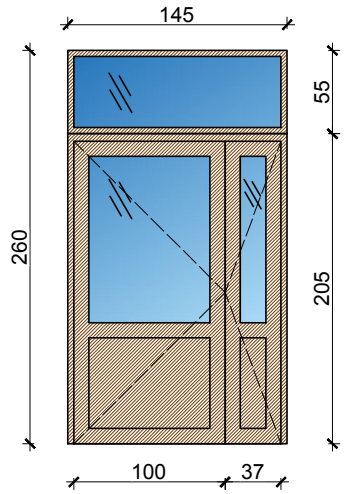	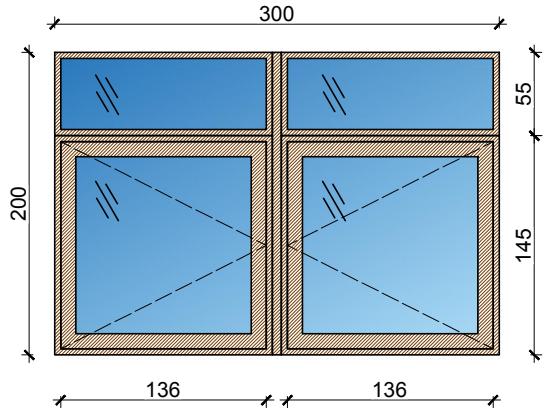
Wym. przejścia w świetle (cm)	szer. 100 + 37	-
	wys. 200	-
Wymiar otworu w murze (cm)	szer. 145	szer. 300
	wys. 260	wys. 200
Ilość sztuk	1 - L	1
Wymagania techniczne	- Drzwi z przeszkleniem oraz z naświetlem - Drzwi aluminiowe - Ościeżnica regulowana - Klamka metalowa - Malowane proszkowo w kolorze brązowym (jak istniejące)	- Okno z PCV z naświetlem - Rama malowana na brązowo (jak istniejące w budynku)

UWAGA!
Istniejące okna zlokalizowane przy patio należy zostawić. Podczas prac budowlanych należy zabezpieczyć istniejące okna aby nie pogorszyć ich stanu technicznego.

UWAGA:
1. Przed wykonaniem stolarki wymiary sprawdzić na budowie i dostosować zamówienie do stanu projektowanego.
2. Zestawienie rozpatrywać łącznie z rzutami i opisem.
3. Na etapie realizacji należy uzyskać akceptację Inwestora dotyczącą kolorystyki poszczególnych elementów.
4. Wszelkie niezgodności, wątpliwości należy skonsultować z Projektantem.

BIURO PROJEKTÓW ARCHITEKTONICZNYCH i USŁUG INWESTORSKICH
COMTAREX
40-095 KATOWICE ul. Stawowa 3/7
40-282 KATOWICE ul. Skoiskiego 42/47
tel./fax 032 / 256-72-71
e-mail: comtarex@pro.onet.pl www.architekt.com.pl
NIP 954-118-08-11
PKO BP III/O Katowice Nr 78 1020 2313 0000 3302 0020 9114

Nazwa obiektu budowlanego	Przebudowa wejścia głównego do Miejskiego Przedszkola nr 34 przy ul. Tysiąclecia 84a w Katowicach.		
Zamawiający	Miejskie Przedszkole nr 34 im. Jasia i Małgosi, ul. Tysiąclecia 84a, 40-871 Katowice		
Tytuł rysunku	**ZESTAWIENIE STOLARKI**		
Opracował imię i nazwisko	mgr inż. arch. Aleksandra Pradelok	Podpis	Faza **PW**
Imię i nazwisko projektant	mgr inż. arch. Jacek Mazurkiewicz	Podpis projektant	Skala rys. **1:50**
Nr upr. budowlanych	516/77		Data **05.2023**
Imię i nazwisko projektant	mgr inż. arch. Szymon Mazurkiewicz	Podpis projektant	Numer rys. **06**
Nr upr. budowlanych	43/SLOKK/2012/II		