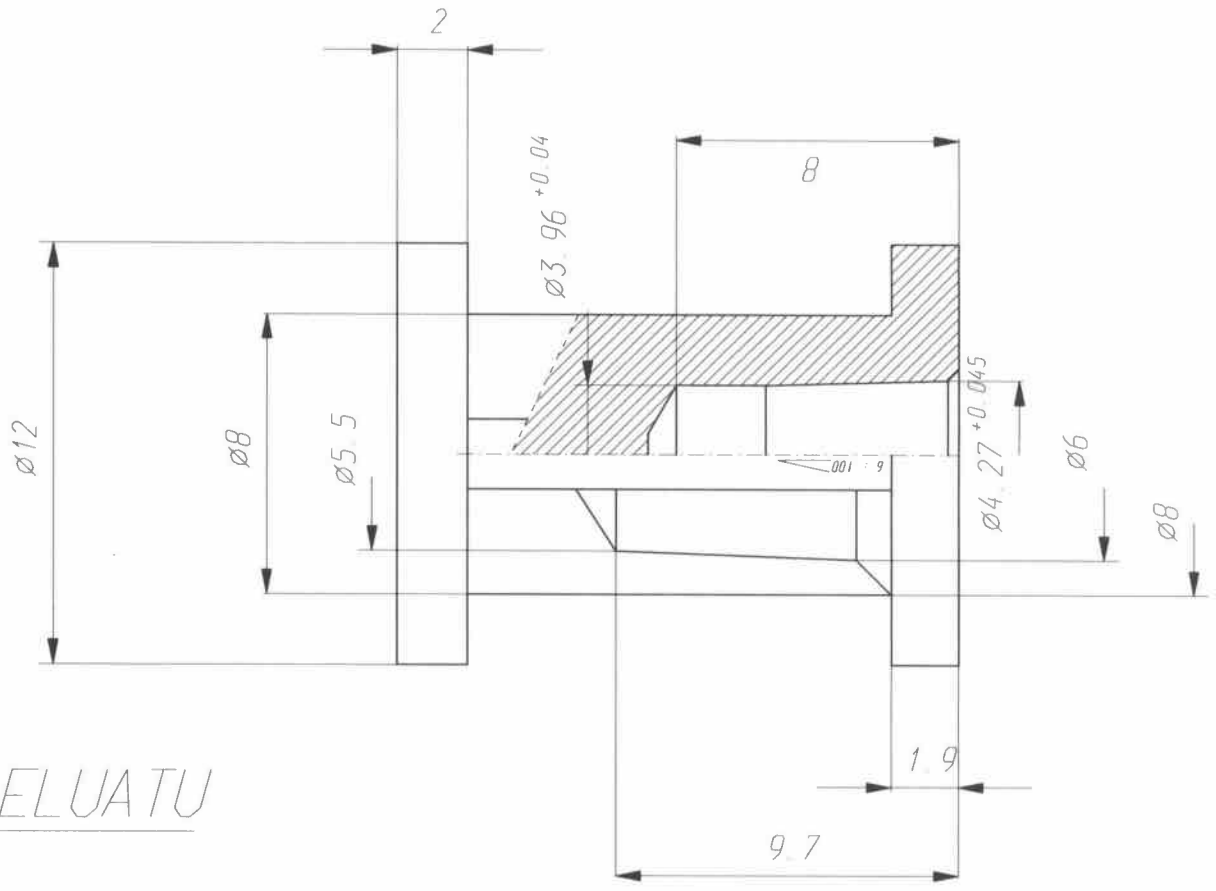

ZAŚLEPKA IGIEŁ SOLI I ELUATU

Materiał:

polipropylen HP371P Purell