PRZEKRÓJ A-A

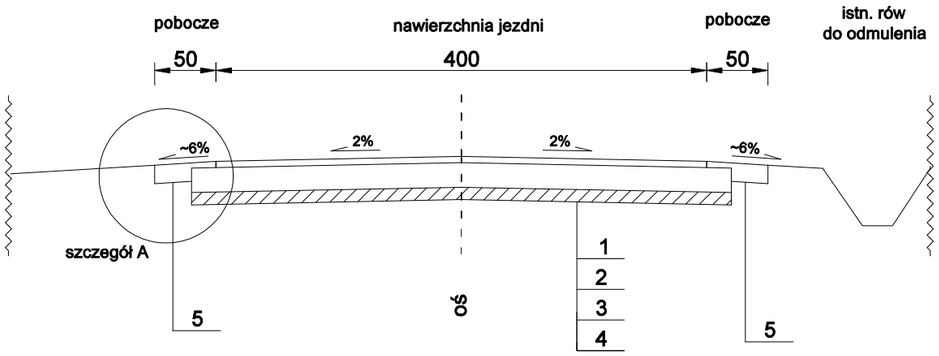

PRZEKRÓJ B-B
(mijanka)

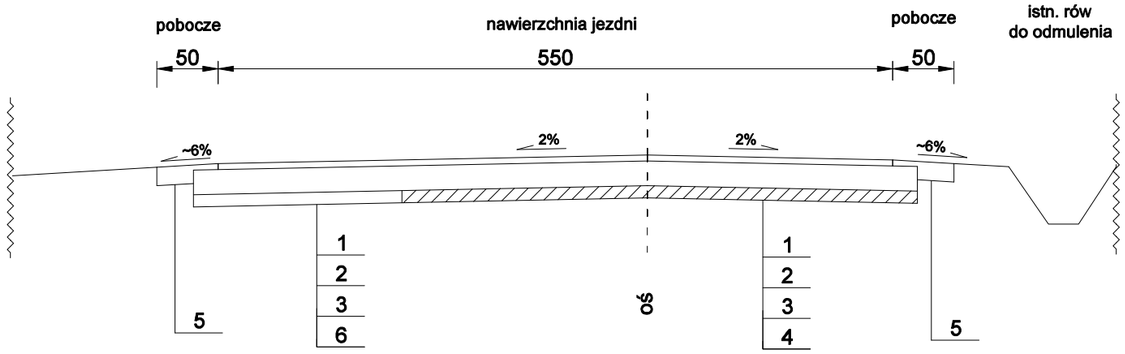

LEGENDA:

1	w-wa ścieralna z betonu asfaltowego AC 11S 50/70, gr. 5 cm
2	kationowa emulsja szybkorozpadowa w ilości 0,8 kg/m^2
3	w-wa podbudowy z kruszywa łamanego stab. mech. C90/3, gr. 20 cm
4	istniejące podłoże z brukowca kamiennego
5	pobocze gruntowe
6	w-wa gruntu stabilizowanego cementem Rm=2,5 MPa, gr. 10 cm

Jednostka projektowa:

PRACOWNIA PROJEKTOWA PIOTR MOSIEK

Pracownia Projektowa Piotr Mosiek
Mączniki, ul. Aleja Rzekty 34
63-460 Nowe Skalmierzyce
mosiek.piotr@gmail.com

Zamawiający:

Gmina i Miasto Raszków
ul. Rynek 32
63-440 Raszków

Stadium:

Projekt budowlany

Nazwa zadania:

Przebudowa drogi gminnej nr 782578P w miejscowości Bugaj

Branża:

Drogowa

Nazwa opracowania:

Przekroje normalne

Skala: 1:50

Zespół projektowy:

Funkcja:	Imię i Nazwisko:	Specjalność i nr uprawnień:	Podpis:
Projektant:	mgr inż. Piotr Mosiek	w spec. inżynieryjnej drogowej bez ograniczeń WKP/0290/POOD/21	

Data:	Umowa nr:		Nr rys:
luty 2024r.	1/2024 z dnia 18.01.2024r.		4.0