OŚWIETLENIE ULICZNE-STAL

SŁUPY ULICZNE WYSIĘGNIKOWE SZEŚCIOKĄTNE – WYSIĘGNIK „St"

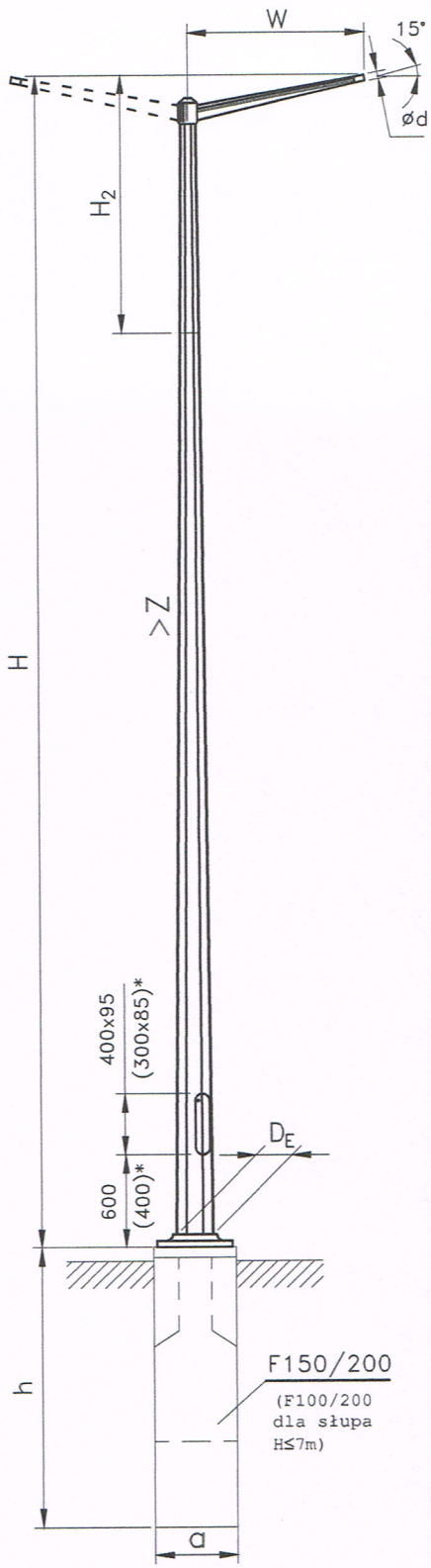

*-wymiary dotyczą słupa H≤7m

Dane techniczne

TYP	W	H	H_2	d/D_E	Z	m**	S**	axaxh Typ
	m	m	m	mm	mm/m	kg	m^2	m
S-60	1,0	6	0,75	48; 60/145	14,8	42	2,5	0,3x0,3 x1,0 F100/200
	1,5					43	2,7	
	2,0					45	2,9	
S-70	1,0	7			12,15	54	2,7	
	1,5					56	2,8	
	2,0					58	2,9	
S-80	1,0	8		48; 60/177	13,8	72	3,5	0,3x0,3 x1,5 F150/200
	1,5					73	3,6	
	2,0					75	3,7	
S-95	1,0	9,5			12,2	79	3,9	
	1,5					80	4,0	
	2,0					82	4,1	
S-100/6	1,0	10			11,6	83	4,4	
	1,5					84	4,5	

Dane wytrzymałościowe

TYP	W	Masa oprawy	Strefa wiatrowa wg PN-7/B-02011 Dopuszczalna pow. opraw [m^2]					M_F
	m	kg	I	II	IIa	IIb	III*	kNm
Wysięgnik jednoramienny								
S-60	1,5	15	0,88	0,52	0,31	0,18	0,18	7,0
S-70	1,5	15	0,85	0,48	0,25	0,15	0,15	7,0
S-80	1,5	15	1,5	1,0	0,6	0,4	0,3	15
S-95	1,5	15	1,15	0,65	0,38	0,21	0,1	15
S-100/6	1,5	15	1,4	0,8	0,5	0,3	0,2	18
Wysięgnik dwuramienny								
S-60	1,5	15	0,78	0,42	0,21	0,10	0,10	7,0
S-70	1,5	15	0,75	0,38	0,14	0,1	0,1	7,0
S-80	1,5	15	1,4	0,9	0,5	0,3	0,2	15
S-95	1,5	15	1,05	0,55	0,28	0,11	0,05	15
S-100/6	1,5	15	1,3	0,7	0,4	0,2	0,1	18

** - Stosowanie słupów w III strefie wg PN-77/B-02011 do wysokości 800 m n.p.m.*
*** - Dane dla wysięgników jednoramiennych.*

OŚWIETLENIE ULICZNE-STAL

SŁUPY ULICZNE PROSTE SZEŚCIOKĄTNE

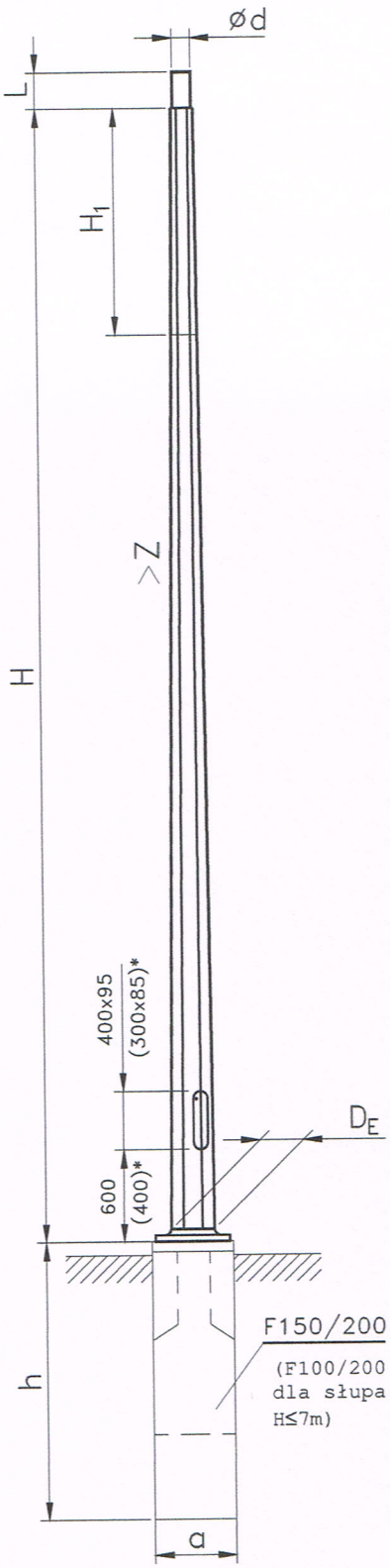

*-wymiary dotyczą słupa H≤7m

Dane techniczne

TYP	H	H_1	d/D_E	Z	L	m	S	axaxh Typ
	m	m	mm	mm/m	mm	kg	m^2	m
S-60P	6	0,5	48; 60/145	14,2	100	40	2,4	0,3x0,3 x1,0 F100/200
S-70P	7			12,15		49	2,5	
S-80P	8		48; 60/177	13,8		67	3,2	0,3x0,3 x1,5 F150/200
S-90P	9			12,2		74	3,6	
S-100P/6	10			11,6		78	4,0	

Dane wytrzymałościowe

TYP	Masa opraw	Strefa wiatrowa wg PN - 77/B - 02011 Dopuszczalna powierzchnia opraw [m^2]					M_F
	kg	I	II	IIa	IIb	III*	kNm
S-60P	50	0,98	0,61	0,41	0,28	0,19	7,0
S-70P	50	0,9	0,55	0,32	0,16	0,16	7,0
S-80P	50	1,6	1,02	0,68	0,48	0,34	15
S-90P	50	1,0	0,48	0,20	0,05	0,01	15
S-100P/6	50	1,36	0,79	0,48	0,29	0,15	18

** - Stosowanie słupów w III strefie wg PN-77/B-02011 do wysokości 800 m n.p.m.*