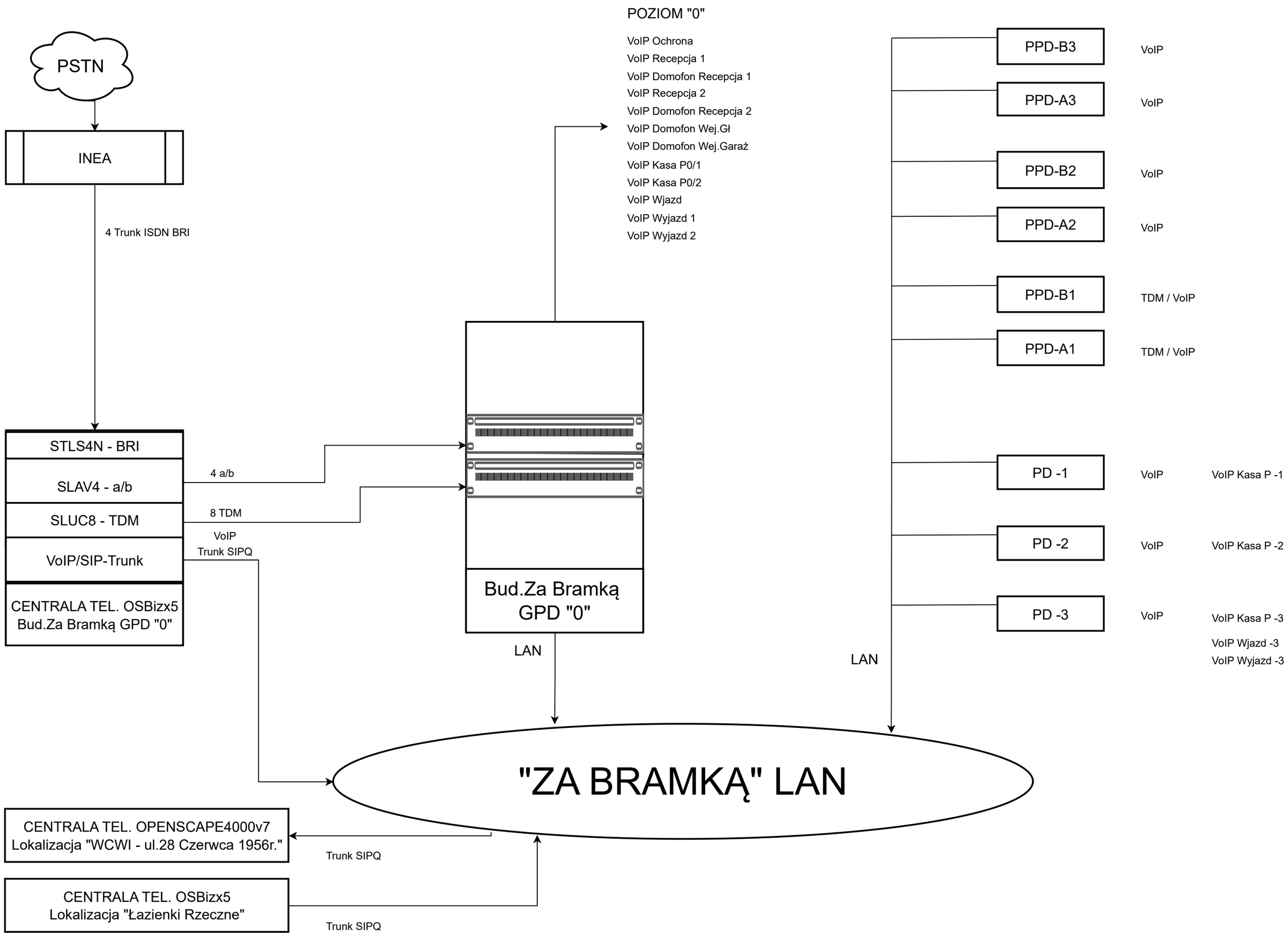
PSTN
INEA
4 Trunk ISDN BRI
STLS4N - BRI
SLAV4 - a/b
SLUC8 - TDM
VoIP/SIP-Trunk
CENTRALA TEL. OSBizx5
Bud.Za Bramką GPD "0"
4 a/b
8 TDM
VoIP
Trunk SIPQ
POZIOM "0"
VoIP Ochrona
VoIP Recepcja 1
VoIP Domofon Recepcja 1
VoIP Recepcja 2
VoIP Domofon Recepcja 2
VoIP Domofon Wej.Gł
VoIP Domofon Wej.Garaż
VoIP Kasa P0/1
VoIP Kasa P0/2
VoIP Wjazd
VoIP Wyjazd 1
VoIP Wyjazd 2
Bud.Za Bramką
GPD "0"
LAN
PPD-B3
VoIP
PPD-A3
VoIP
PPD-B2
VoIP
PPD-A2
VoIP
PPD-B1
TDM / VoIP
PPD-A1
TDM / VoIP
PD -1
VoIP
VoIP Kasa P -1
PD -2
VoIP
VoIP Kasa P -2
PD -3
VoIP
VoIP Kasa P -3
VoIP Wjazd -3
VoIP Wyjazd -3
LAN
"ZA BRAMKĄ" LAN
CENTRALA TEL. OPENSCAPE4000v7
Lokalizacja "WCWI - ul.28 Czerwca 1956r."
Trunk SIPQ
CENTRALA TEL. OSBizx5
Lokalizacja "Łazienki Rzeczne"
Trunk SIPQ