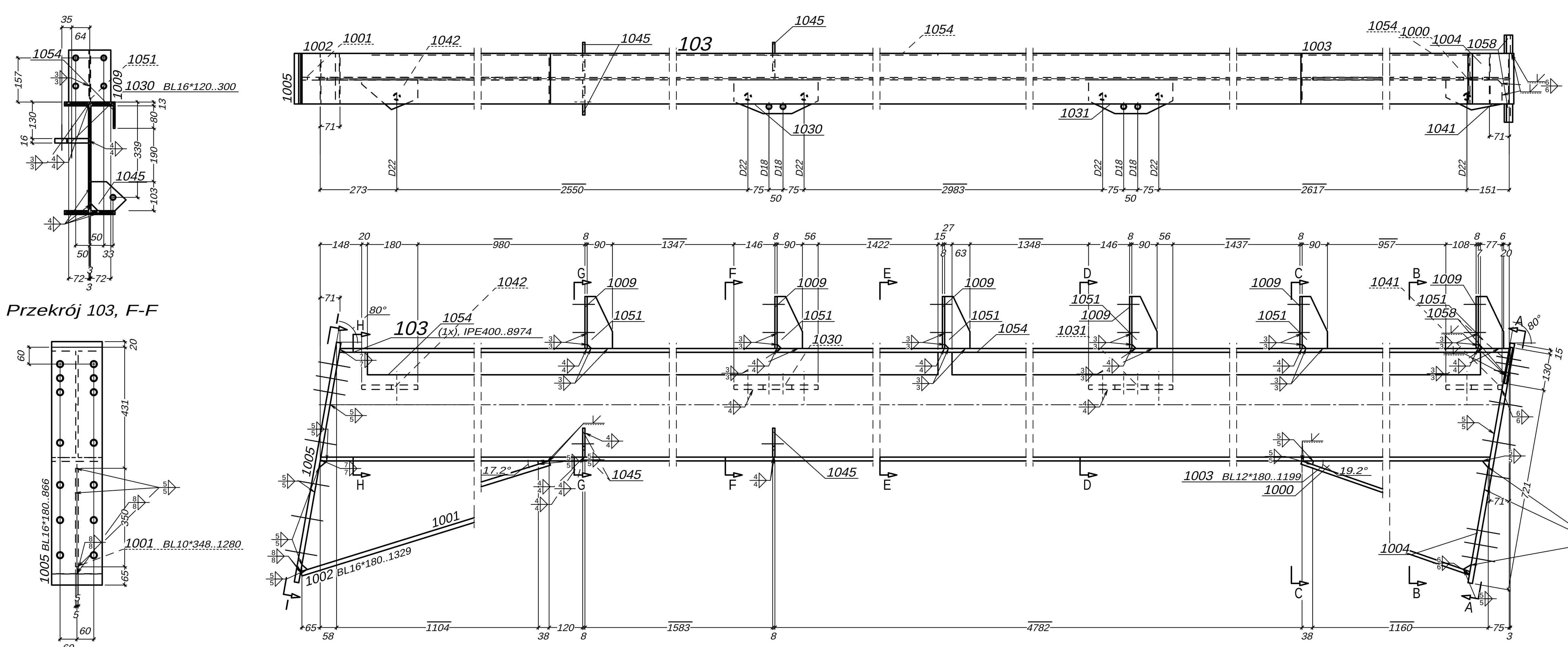

Przekrój 103, F-F

Widok 103, I-I

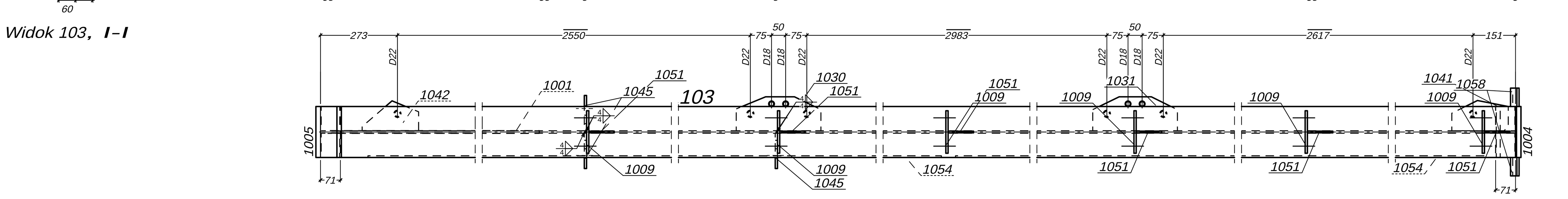

** Zest. dla jednego el. wysy³kowego-Poz.103 Suma 1 x Wykonaæ

Nr.	Tnr	Poz.	Nazwa	Sztuk	Profil	Materia³	D³ugoœæ	Waga	Ozn.
1	1	103	S³up	1	IPE400	S355	8974	594.96	
2	1	1000	Blacha	1	BL10*386	S355	1160	35.13	
3	1	1001	Blacha	1	BL10*348	S355	1280	34.98	
4	1	1002	Blacha	1	BL16*180	S355	1329	30.05	
5	1	1003	Blacha	1	BL12*180	S355	1199	20.34	
6	1	1004	Blacha	1	BL16*180	S355	866	19.58	
7	1	1005	Blacha	1	BL16*180	S355	866	19.58	
8	1	1009	Blacha	6	FL150*8	S355	185	10.46	
9	1	1030	Blacha	1	BL16*120	S355	300	4.52	
10	1	1031	Blacha	1	BL16*120	S355	300	4.52	
11	1	1041	Blacha	1	BL16*107	S355	200	2.69	
12	1	1042	Blacha	1	BL16*106	S355	200	2.65	
13	1	1045	Blacha	3	BL8*103	S355	125	2.42	
14	1	1051	Blacha	6	BL6*90	S355	185	4.71	
15	1	1054	Blacha	2	FL80*6	S355	4327	32.61	
16	1	1058	Blacha	2	FL65*8	S355	130	1.06	
Waga ca³kowita (kg)								820.25	
Gabaryty (W x S x D): 1021 x 310 x 9085									

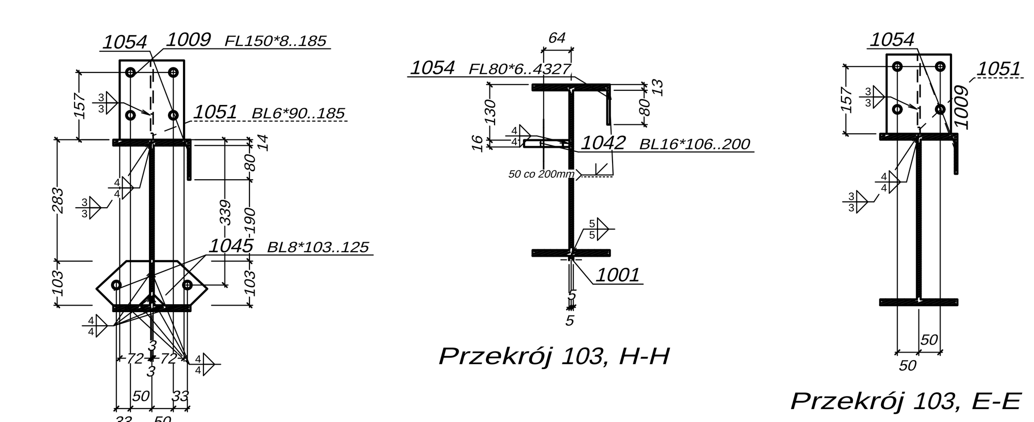

Przekrój 103, G-G

Przekrój 103, H-H

Przekrój 103, E-E

Sztuk	Œruby	Norma	Materia³	Waga	Ozn.
4	M16*45	7990	8.8	0.65	Monta¿owe
27	M16*35	933	8.8	3.46	Monta¿owe
4	M16*50	7990	8.8	0.68	Monta¿owe
6	M20*65	7990	8.8	1.97	Monta¿owe
14	HVM20*65	6914	10.9	5.11	Monta¿owe
14	HVM20*60	6914	10.9	4.92	Monta¿owe
Waga ca³kowita (kg)				16.78	

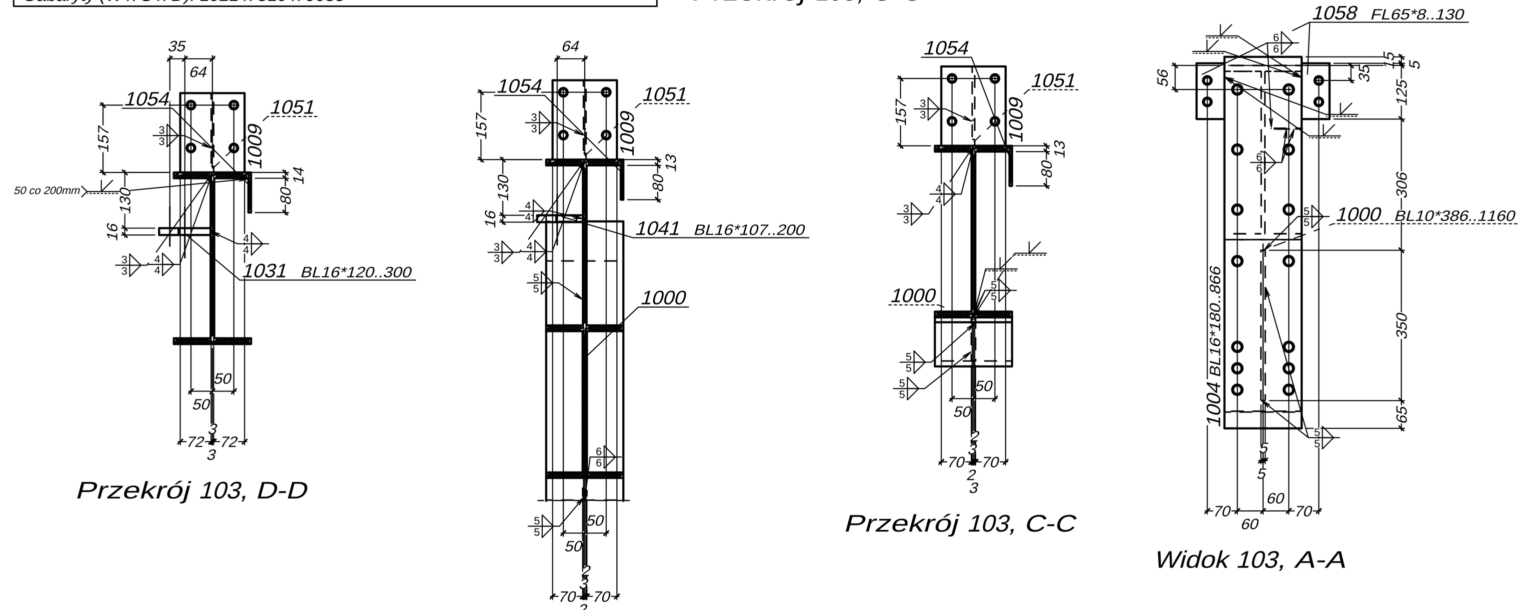

Przekrój 103, D-D

Przekrój 103, B-B

Przekrój 103, C-C

Widok 103, A-A

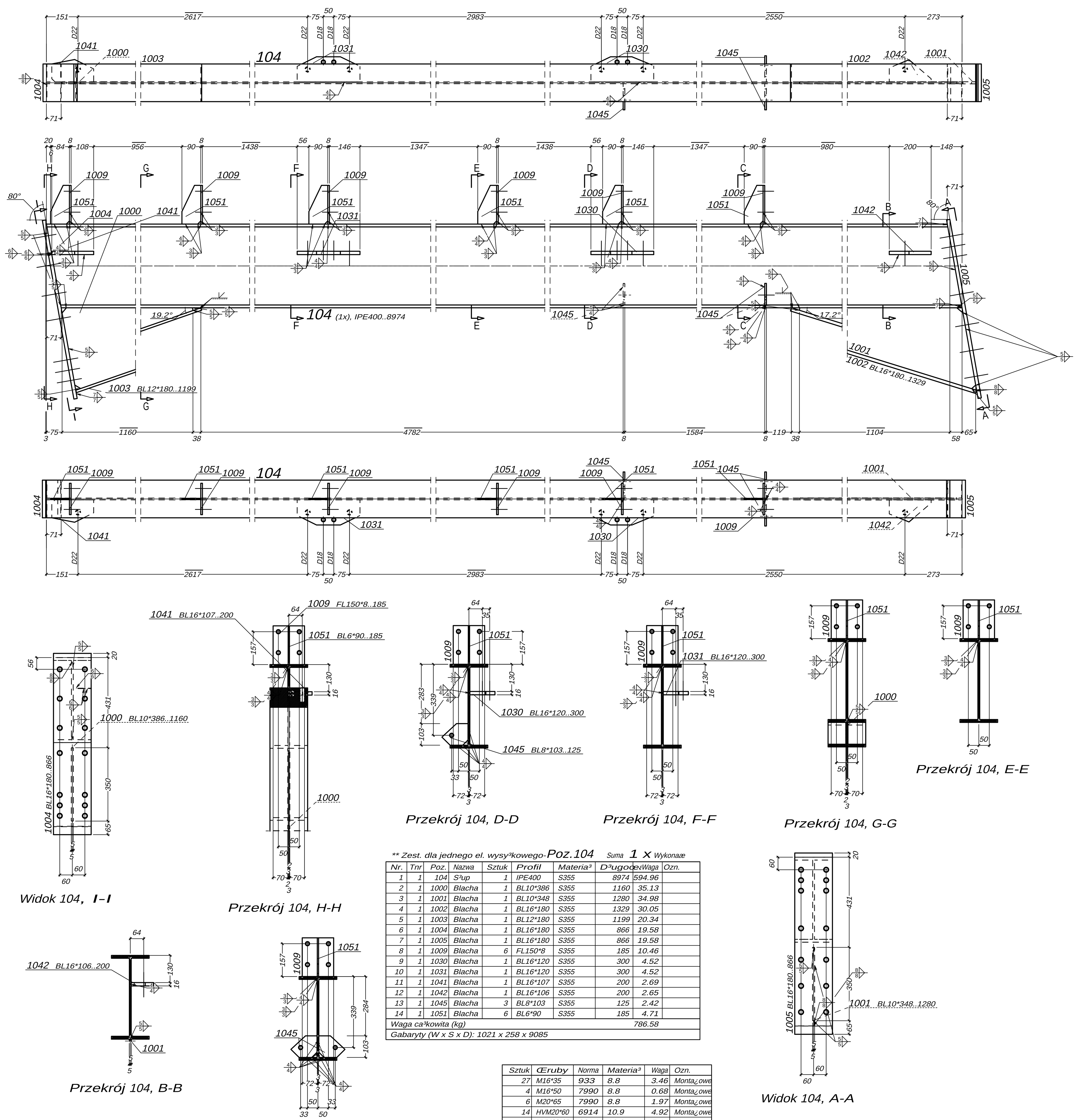

Widok 104, I-I

Przekrój 104, H-H

Przekrój 104, D-D

Przekrój 104, F-F

Przekrój 104, G-G

Przekrój 104, E-E

Przekrój 104, B-B

Przekrój 104, C-C

** Zest. dla jednego el. wysy³kowego-Poz.104 Suma 1 x Wykonaæ

Nr.	Tnr	Poz.	Nazwa	Sztuk	Profil	Materia³	D³ugoœæ	Waga	Ozn.
1	1	104	S³up	1	IPE400	S355	8974	594.96	
2	1	1000	Blacha	1	BL10*386	S355	1160	35.13	
3	1	1001	Blacha	1	BL10*348	S355	1280	34.98	
4	1	1002	Blacha	1	BL16*180	S355	1329	30.05	
5	1	1003	Blacha	1	BL12*180	S355	1199	20.34	
6	1	1004	Blacha	1	BL16*180	S355	866	19.58	
7	1	1005	Blacha	1	BL16*180	S355	866	19.58	
8	1	1009	Blacha	6	FL150*8	S355	185	10.46	
9	1	1030	Blacha	1	BL16*120	S355	300	4.52	
10	1	1031	Blacha	1	BL16*120	S355	300	4.52	
11	1	1041	Blacha	1	BL16*107	S355	200	2.69	
12	1	1042	Blacha	1	BL16*106	S355	200	2.65	
13	1	1045	Blacha	3	BL8*103	S355	125	2.42	
14	1	1051	Blacha	6	BL6*90	S355	185	4.71	
Waga ca³kowita (kg)								786.58	
Gabaryty (W x S x D): 1021 x 258 x 9085									

Sztuk	Œruby	Norma	Materia³	Waga	Ozn.
27	M16*35	933	8.8	3.46	Monta¿owe
4	M16*50	7990	8.8	0.68	Monta¿owe
6	M20*65	7990	8.8	1.97	Monta¿owe
14	HVM20*60	6914	10.9	4.92	Monta¿owe
14	HVM20*65	6914	10.9	5.11	Monta¿owe
Waga ca³kowita (kg)				16.13	

Widok 104, A-A

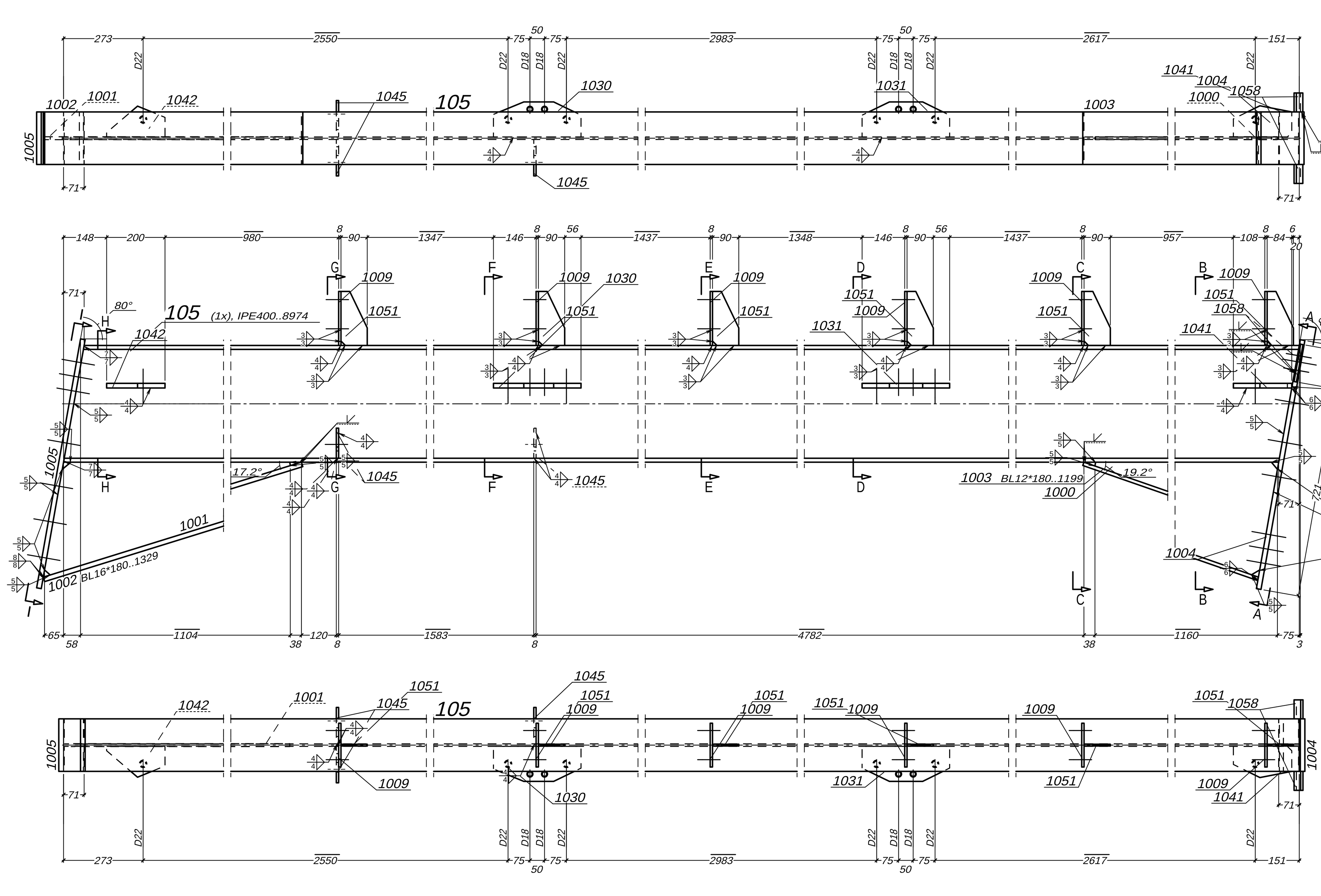

** Zest. dla jednego el. wysy³kowego-Poz.105 Suma 1 x Wykonaæ

Nr.	Tnr	Poz.	Nazwa	Sztuk	Profil	Materia³	D³ugoœæ	Waga	Ozn.
1	1	105	S³up	1	IPE400	S355	8974	594.96	
2	1	1000	Blacha	1	BL10*386	S355	1160	35.13	
3	1	1001	Blacha	1	BL10*348	S355	1280	34.98	
4	1	1002	Blacha	1	BL16*180	S355	1329	30.05	
5	1	1003	Blacha	1	BL12*180	S355	1199	20.34	
6	1	1004	Blacha	1	BL16*180	S355	866	19.58	
7	1	1005	Blacha	1	BL16*180	S355	866	19.58	
8	1	1009	Blacha	6	FL150*8	S355	185	10.46	
9	1	1030	Blacha	1	BL16*120	S355	300	4.52	
10	1	1031	Blacha	1	BL16*120	S355	300	4.52	
11	1	1041	Blacha	1	BL16*107	S355	200	2.69	
12	1	1042	Blacha	1	BL16*106	S355	200	2.65	
13	1	1045	Blacha	3	BL8*103	S355	125	2.42	
14	1	1051	Blacha	6	BL6*90	S355	185	4.71	
15	1	1058	Blacha	2	FL65*8	S355	130	1.06	
Waga ca³kowita (kg)								787.64	
Gabaryty (W x S x D): 1021 x 310 x 9085									

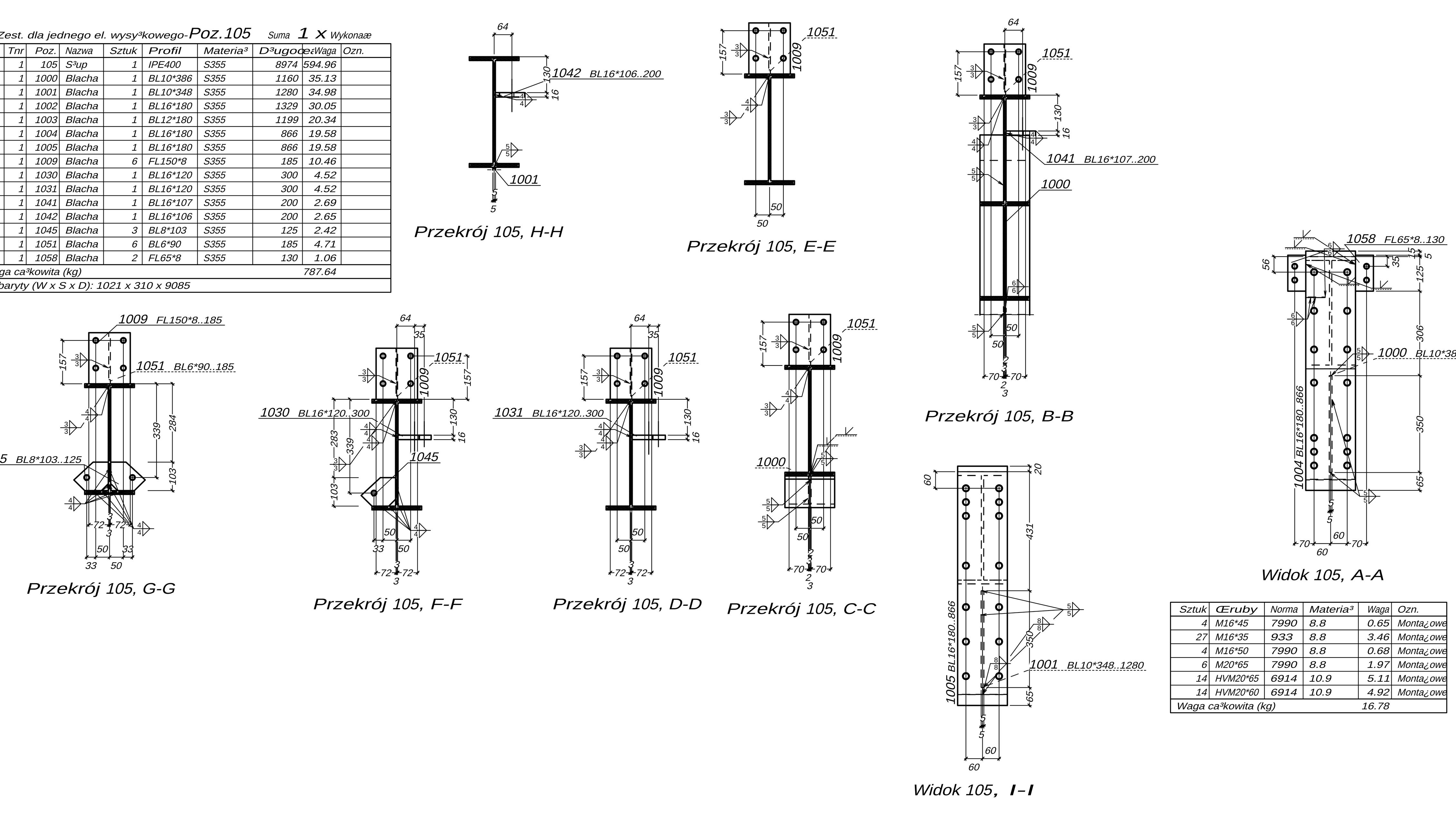

Przekrój 105, H-H

Przekrój 105, E-E

Przekrój 105, B-B

Przekrój 105, G-G

Przekrój 105, F-F

Przekrój 105, D-D

Przekrój 105, C-C

Widok 105, A-A

Widok 105, I-I

Sztuk	Œruby	Norma	Materia³	Waga	Ozn.
4	M16*45	7990	8.8	0.65	Monta¿owe
27	M16*35	933	8.8	3.46	Monta¿owe
4	M16*50	7990	8.8	0.68	Monta¿owe
6	M20*65	7990	8.8	1.97	Monta¿owe
14	HVM20*65	6914	10.9	5.11	Monta¿owe
14	HVM20*60	6914	10.9	4.92	Monta¿owe
Waga ca³kowita (kg)				16.78	

UWAGA:

1.Jezeli nie zaznaczono inaczej, spoiny wykonac jako pachwinowe.
a=0,7 gr. laczonych elementow w przypadku spoin jednostronnych.
a=0,5 gr. laczonych elementow w przypadku spoin dwustronnych.
2.Nie oznaczone spoiny czolowe wykonac na pelen przekroj cienszego z elementow.
3.Przed montazem konstrukcji nalezy sprawdzic zgodnosc wykonania fundamentow z projektem.
4.Po dokreceniu srub fundamentowych podkladki z blachy nalezy przyspawac do blachy podstawy.
5.Na blachy czolowe stosowac blachy uniwersalne
6.Blachy czolowe nalezy sprawdzic, czy nie maja rozwarstwien.
7.Jezeli nie opisano inaczej polaczenia doczolowe sprezyæ sila 0.5So i 0.5Mo.
8.Dopuszcza sie wykonanie rygli wylacznie z tolerancja ujemna.
9. Widok kratki pomostowej:
a) widziany z do³u

a) widziany z góry

DATA	REWIZJA	OPIS ZMIAN	ZMIENIAJACY
09.02.2023	A	WYDANIE PODSTAWOWE	W.R.

INWESTOR
URZ¥D MIASTA I GMINY SZTUM
ul. Mickiewicza 39, 82-400 Sztum

OBIEKT
BUDOWA HALI NAPRAWCZO-MAGAZYNOWO-WYSTAWIENNICZEJ Z ZAPLECZEM TECH-BIUROWYM, GARA¯EM, NIEZBEDN¥ INFRASTRUKTUR¥, DOJAZDEM I PLACEM MANEWROWYM
na terenie czêœci d

JEDNOSTKA PROJEKTOWA
PROFKON Biuro Projektowe Sp. z o.o
ul. Ludwika Waryñskiego 167; 86-300 Grudzi¹dz
e-mail: biuro@profkonbp.pl
www.profkonbp.pl

FAZA
PROJEKT WYKONAWCZY

BRANZA
KONSTRUKCYJNA

NAZWA RYSUNKU
Poz.103-105

FUNKCJA	IMIE I NAZWISKO	NR UPRAWNIEN	SPECJALNOSC	PODPIS
PROJEKTOWAL	mgr inz. Wojciech Remus	KUP/0006/POOK/08	Konstr.- Bud.	

DATA	NR RYSUNKU	REWIZJA	SKALA RYSUNKU
09.02.2023	K101	A	1:10