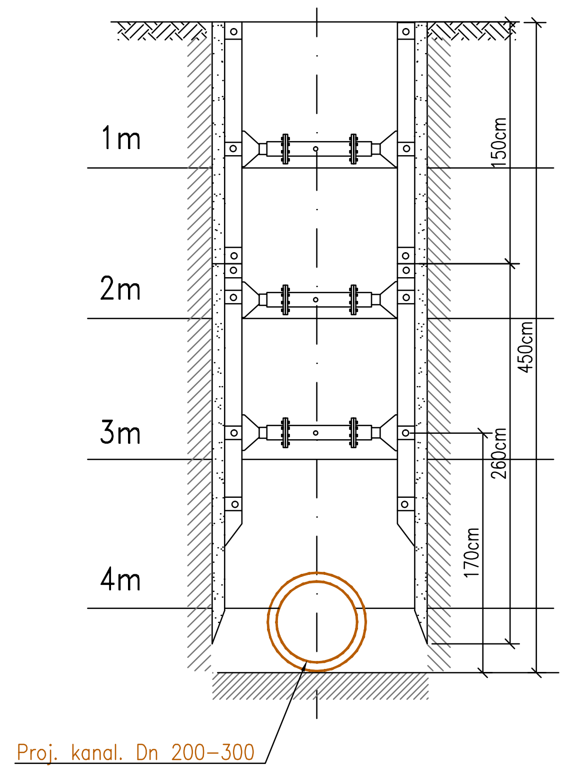

Zakład Usług Projektowych i Wykonawstwa Instalacji Sanitarnych PRO-IN-MAT
33-100 TARNÓW, UJEJSKIEGO 12
tel/fax 627-26-37 w. 11-16, e-mail: mmatyjewicz@poczta.okay.pl

NAZWA I ADRES OBIEKTU:

BUDOWA KANALIZACJI SANITARNEJ W MIEJSCOWOŚCIACH DULCZA WIELKA I ŻARÓWKA, GMINA RADOMYŚL WIELKI – ZADANIE ŻARÓWKA

PRZEDMIOT RYSUNKU:

PROFIL PODŁUŻNY KANALIZACJI

PROJEKTANT: mgr inż. Marek MATYJEWICZ BUA 8346/132/ i 169/88 Specjalność instalacyjno-inżynieryjna	DATA/PODPIS: 07.2014
OPRACOWAŁ: mgr inż. Przemysław Frączek	DATA/PODPIS: 07.2014
SPRAWDZAJĄCY: mgr inż. Grzegorz PABJAN S-199/02 Specjalność instalacyjna	DATA/PODPIS: 07.2014

DATA:	SKALA:	NR RYS.:
07.2014	1: 100/1000	15

PRO-IN-MAT®

PRAWA AUTORSKIE ZASTRZEŻONE. KOPIOWANIE, POWIELANIE ITP. BEZ ZGODY AUTORÓW ZABRONIONE-USTAWA O OCHRONIE PRAW AUTORSKICH