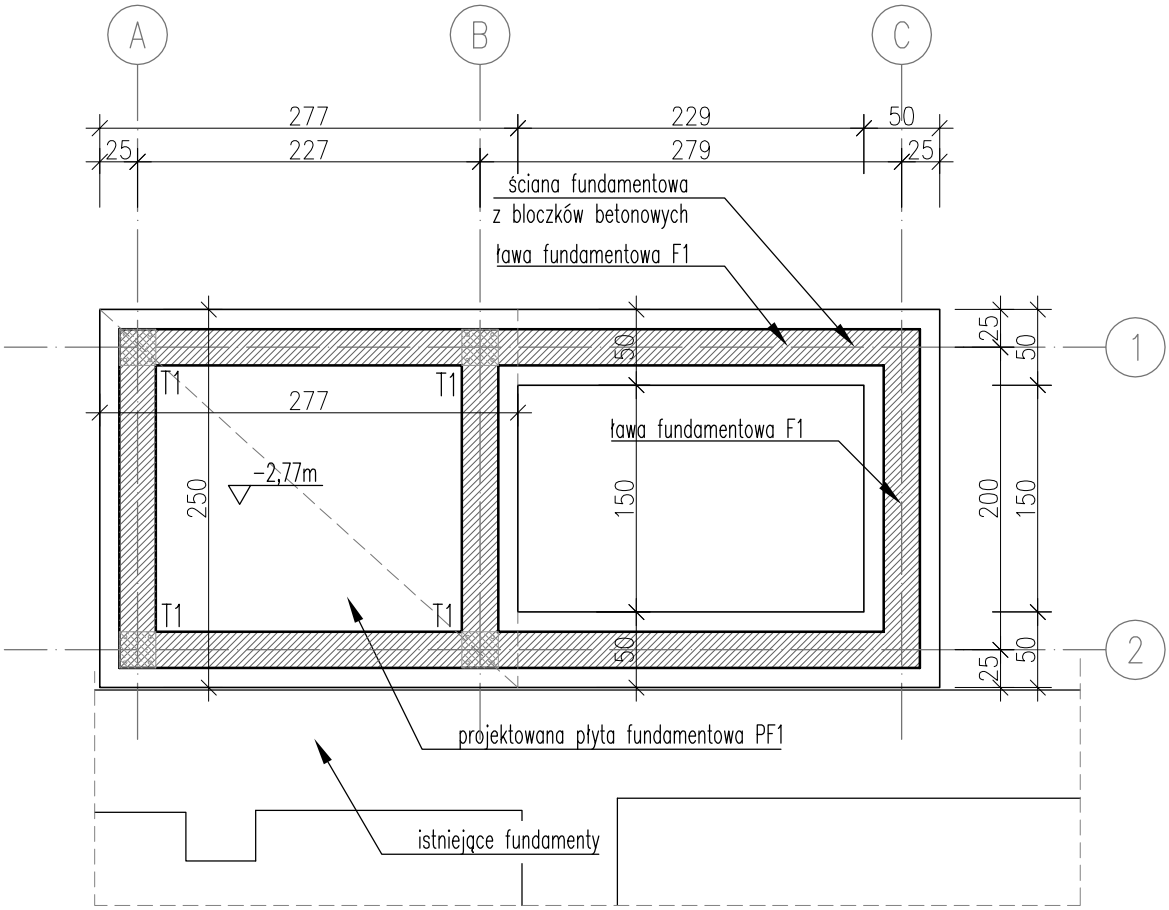

Ława fundamentowa F1

długość łączna 7,10mb

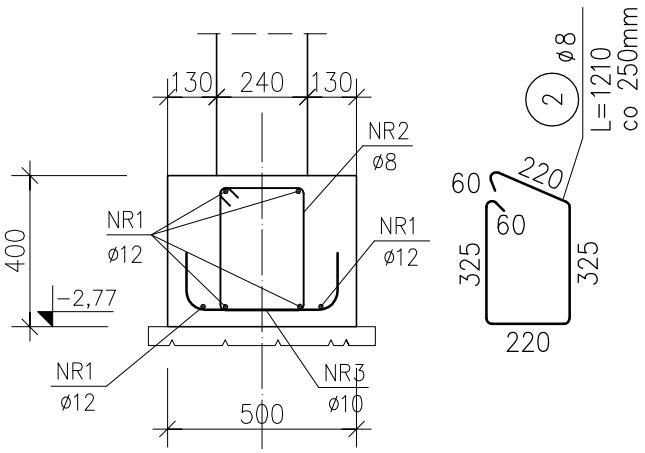

ABK-PROJEKT	UL. LISOWSKIEGO 2/4 65-072 ZIELONA GÓRA tel. +48 68 320 15 75		
Inwestor:	Powiatowe Centrum Pomocy Rodzinie w Jaworze ul. Szpitalna 12a, 59-400 Jawor		
Inwestycja:	Dostosowanie budynku przy ul. Starojaworskiej 7 w Jaworze do potrzeb osób niepełnosprawnych poprzez budowę windy zewnętrznej		
Adres:	Działka nr 179/10 obręb 5 Jawor		Nr rys.: K1
Treść rysunku:	Rzut fundamentów	Skala: 1:50	Data: 06.2021
	Imię i Nazwisko	Nr uprawnień	Podpis
Projektant:	mgr inż. Bogdan Mrozowski	7/90/ZG w spec. konstrukcyjnej	
Sprawdzający:	mgr inż. Wiesław Olejnik	182/88/Lw w spec. konstrukcyjnej	
Asystent:	mgr inż. Wojciech Piskorski		
Autor projektu / Kierownik biura projektowego:	mgr inż. Bogdan Mrozowski	7/90/ZG w spec. konstrukcyjnej	