6.3 (1.25)

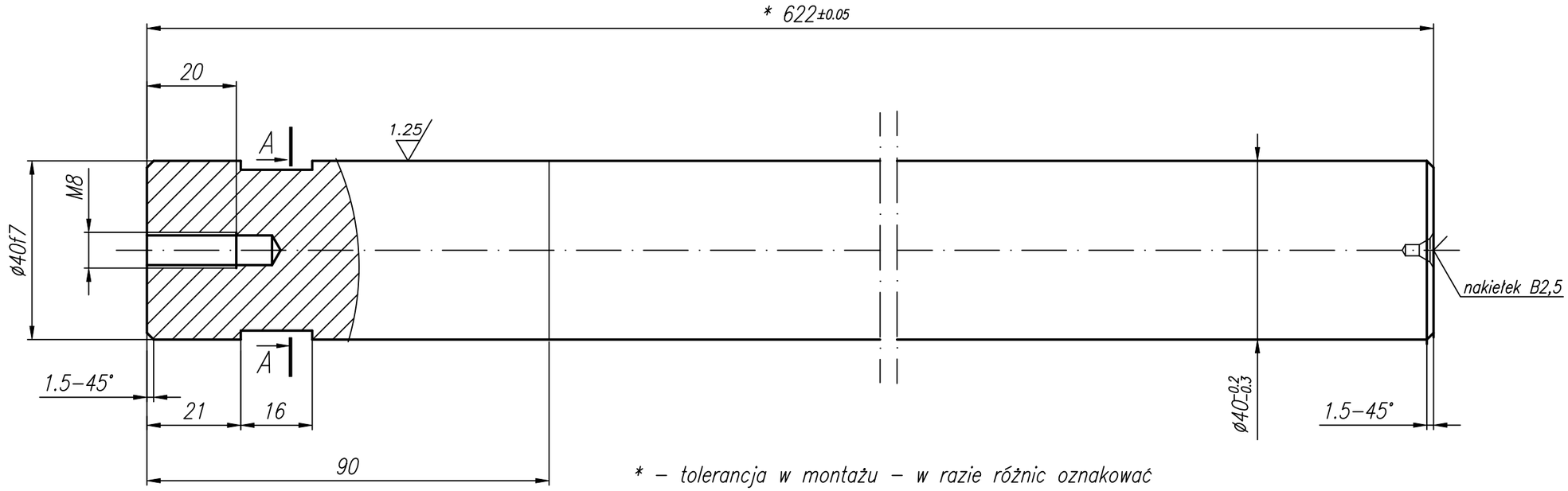

* – tolerancja w montażu – w razie różnic oznakować

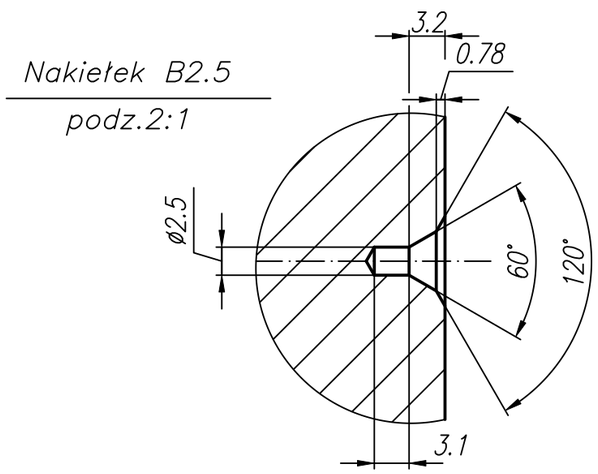

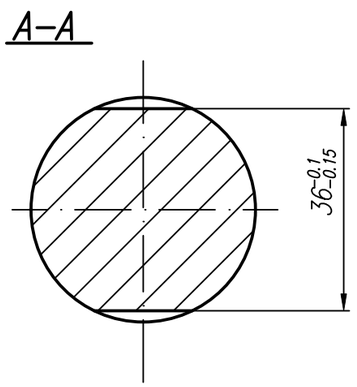

Uwagi:

1. Ostre krawędzie stępić
2. Wymiary nie tolerowane wykonać wg.ISO 2768-f-norma PN-EN22768-1
3. Hartować, twardość 40±2 HRC

Nr kol. w złożen.	Rodzaj Materiał	Nr normy	Wymiar	Liczba szt.	Masa [kg]	Uwagi
8	40HM		ø40x622	2		

	Nazwisko	Podpis	Data	Zmiana	Podpis	Data
Konstruował	B.Czartoryski		12.2022			
Detalował	B.Czartoryski		12.2022			
Kreślił	B.Czartoryski		12.2022			
Sprawdził	W. Gronowski		03.2023			
Zatwierdził	Sz. Szkudelski		03.2023			

Łukasiewicz Instytut Obróbki Plastycznej

Symbol wyrobu: PU+P – 01

Zastępuje rys.:

Nr arch.: UR 315

Nr rys.: 100–08

Podziałka: 1:1

Nazwa konstrukcji: Główny wypychacz

Symb.zak.: B0

PN/N-01608

Wymiary: mm

Chropowatość: Ra

System CAD : AUTOCAD MECH 2000

Nazwa pliku : Uniwersalny przyrząd – separator

Format	Arkusz	Arkuszy
A3	1	1