STUDZIENKA W ROWIE Z PIASKOWNIKIEM

1-1

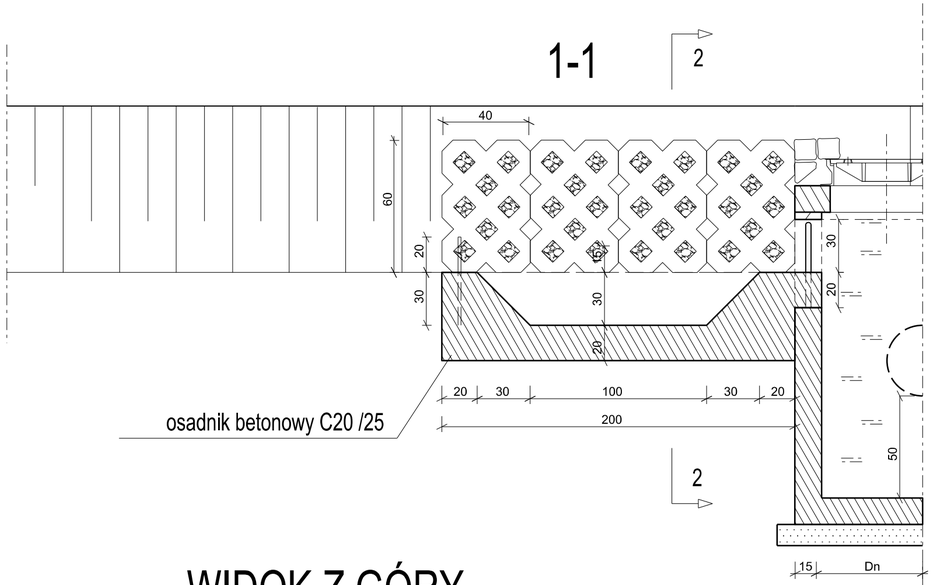

WIDOK Z GÓRY

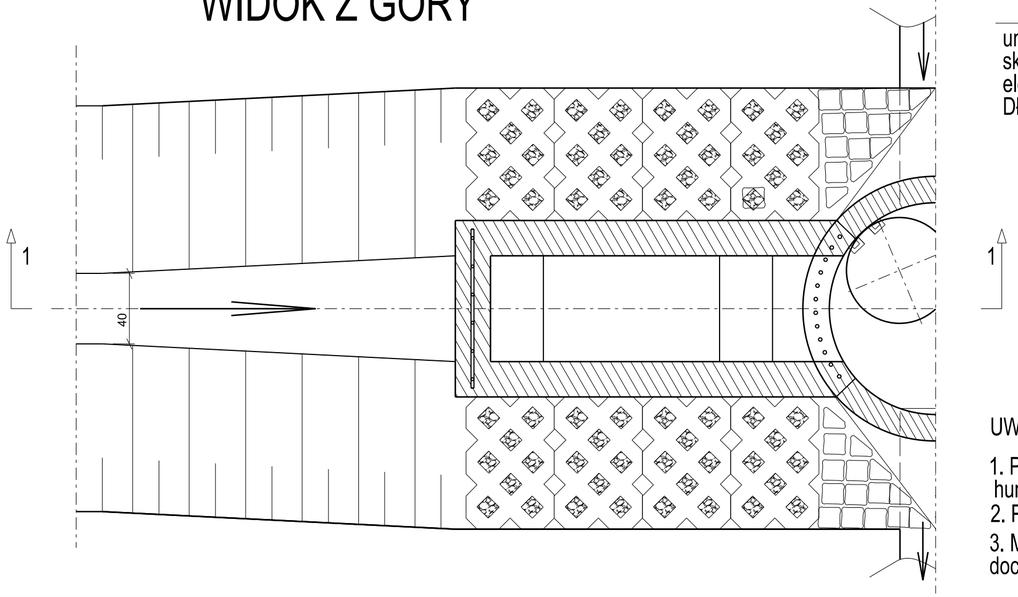

2-2

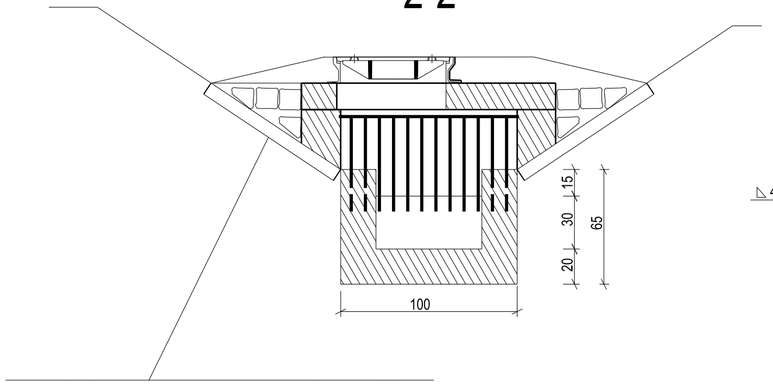

umocnienie skarp płytami ażurowymi typu MEBA 40x60x8cm
skarpa przejściowa przy studni umocniona brukiem
elementy umocnienia na podsypce cementowo-piaskowej gr. 10cm
Długość umocnienia L=2m

KRATA ZABEZPIECZAJĄCA WLOT DO OSADNIKA
(wymiary w mm)

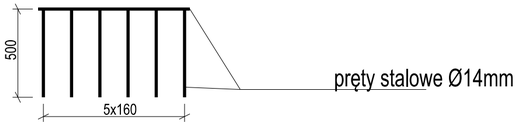

KRATA ZABEZPIECZAJĄCA WLOT DO STUDZIENKI
(wymiary w mm)

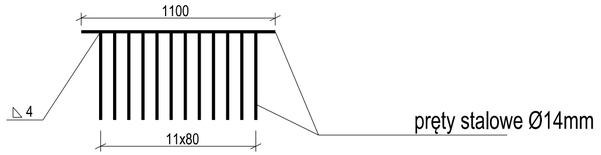

UWAGI

1. Przestrzeń między powierzchnią włazu a powierzchnią płyty nastudziennej obsypać humusem na podsypce piaskowej 5cm
2. Przed studzienką Dr mogą być 1 lub 2 osadniki w zależności od ilości dochodzących rowów.
3. Miejsce dołączenia osadnika poziomego do studni należy określić na podstawie lokalizacji dochodzących rowów drogowych

Regionalny Program Operacyjny Województwa Pomorskiego na lata 2014-2020

Inwestor/Zamawiający:
ZDW GDAŃSK
Zarząd Dróg Wojewódzkich w Gdańsku
80-778 Gdańsk, ul. Mostowa 11A

Wykonawca
TRAKCJA PRKiI
Trakcja PRKiI S.A.
00-120 Warszawa, ul. Złota 59 XVIII p.

Nazwa inwestycji:
Rozbudowa drogi wojewódzkiej nr 224
na odcinku Godziszewo – węzeł autostrady A-1 Stanisławie.
ETAP I
Odwodnienie

Tytuł rysunku
Studzienka z piaskownikiem

Projektant: mgr inż. Paweł Bieschke	Nr uprawnień: POM/0031/POOS/07 sanitarna	Podpis
Opracowujący: mgr inż. Łukasz Formela	Nr uprawnień: ---	Podpis
Sprawdzający: mgr inż. Stanisław Hasse	Nr uprawnień: POM/0204/POOS/08 sanitarna	Podpis
Stadium/branża: Projekt wykonawczy	Data: 10.2019	Skala: - - -	Nr arch.: 4.2