STUDZIENKA KANALIZACYJNA
DN1000
ZE STOŻKIEM

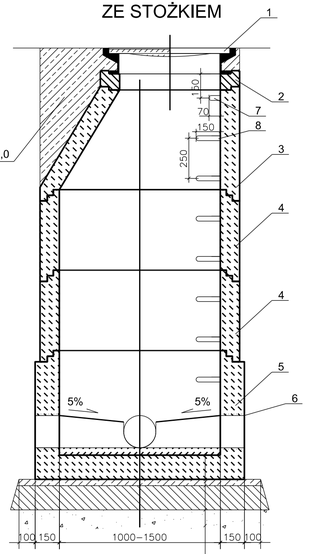

obetonowac do wysokosci kregu zwezkowego 1,0 x 1,0 betonem klasy min. C16/20

dno prefabrykowane
izolacja pozioma
płyta zelbetowa z bet. C12/15
150 mm
podsypka piaskowa zageszczona
100 mm

Studnia kanalizacyjna w systemie z typowych elementów prefabrykowanych betonowych i żelbetowych łączonych na uszczelki gumowe

1 - Wlaz kananlizacyjny DN600 klasa wg normy [PN-EN 124:2000] wypełnienie betonem klasy C35/45 (rama i pokrywa mechanicznie obrablana - przetłaczana (hmin=14mm)
2 - Pierścienie dystansowe
3 - Zwężka asymetryczna DN1000/625mm oraz 1500/625mm
4 - Kręgi
5 - Krąg denny z kinetą
6 - Stopnie włazowe wg PN-EN13101.2005, spełniające wymogi normy DIN 1212E zabezpieczone tworzywem przed poślizgiem, rozmieszczone w płonie co 25 cm do 30 cm, w układzie drabinkowym, w odległości 15 cm od ściany studzienki
7 - Poręcz chwytna z pręta stalowego ocynkowanego, pokrytego tworzywem o strukturze antypoślizgowej w odległości 7 cm od ściany i ok. 10 cm pod włazem,
8 - Fundament beton C12/15 o gr. min.10-15 cm.

Uwaga:
Min. szerokość obetonowania układu kaskady - min. 15 cm.
Elementy prefabrykowane - dno studni, kineta studni, kręgi, pierścienie dystansowe wykonać z betonu o prametrach :
- beton klasy C 35/45 o w/c ≤0,45,
- kruszywa grube łamane bazaltowe,
- wodoszczelność W10,
- cement siarczanoodporny CEM IIIA42,5 lub HSR 42,5 w ilości 360 kg/m³,
- nasiąkliwość betonu 5%,

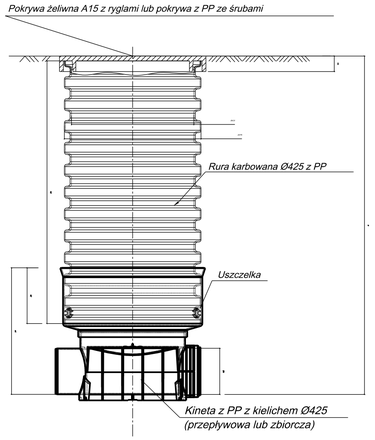

Studzienka inspekcyjna Ø425 z rurą trzonową karbowaną DN425 (z pokrywą żeliwną lub z PP klasy A15) z kinetą przepływową lub zbiorczą

POŁOŻENIE USZCZELKI W GNIEŹDZIE

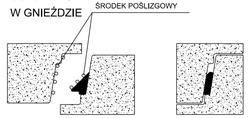

UWAGI:

Beton przeznaczony do produkcji prefabrykatów odpowiada klasie wytrzymałości nie niższej niż C35/45, jest wodoszczelny (w/c<0,45), mało nasiąkliwy (nw<4 %) i mrozoodporny (F-50).
Sposób produkcji betonu spełnia wymogi normy PN-88/B-06250.
Stal zbrojeniowa odpowiada wymogom normy PN-82/H-93215.
W prefabrykowanych elementach studzienek osadzone są fabrycznie stopnie włazowe o szerokości 30 cm, mocowane jeden pod drugim w odległości pionowej 25-30 cm. Stopnie włazowe spełniają wymogi normy PN-64/H-74086. Wykonane są z prętów stalowych Ø30mm i pokryte tworzywem o strukturze antypoślizgowej.
Dno studni prefabrykowane z kinetą o wysokości 1,00 D dla kanalizacji sanitarnej i dla kanalizacji deszczowej z króćcami do połączeń z rurą wykonaną z PVC.

Przejścia kanałów przez ściany studzienek wykonuje się jako szczelne w stopniu uniemożliwiającym infiltrację wody gruntowej i eksfiltrację ścieków.

UL. ŁĄKOWA

Lp	Oznaczenie studni	Średnica	Rzędna włazu	Rzędna dna	Głębokość
1	KD1	1000	63,98	61,50	2,48
2	KD2	1000	63,92	61,84	2,08
3	KD3	1000	63,72	62,01	1,71
4	KD4	1000	61,92	60,18	1,74

UL. GRUSZKOWA

Lp	Oznaczenie studni	Średnica	Rzędna włazu	Rzędna dna	Głębokość
1	KD1	1000	63,87	60,77	3,10
2	KD2	1000	63,82	60,79	3,03
3	KD3	425	63,58	61,39	2,19

UL. JABŁKOWA

Lp	Oznaczenie studni	Średnica	Rzędna włazu	Rzędna dna	Głębokość
1	KD1	1000	62,33	59,23	3,10
2	KD2	1000	62,80	60,99	1,81
3	KD3	1000	62,49	60,71	1,78

INWESTOR

GMINA MOSINA
PL. 20 PAŹDZIERNIKA 1
62-050 MOSINA

JEDNOSTKA PROJEKTOWA

MS BIURO PROJEKTOWE
MICHAŁ SROKA
UL. BOROWA 4
62-200 GNIEZNO

STADIUM

PROJEKT BUDOWLANY

TEMAT

Budowa ul. Łąkowej, Gruszkowej oraz Jabłkowej wraz z budową kanalizacji deszczowej, kanalizacji teletechnicznej oraz przebudową istniejącej sieci elektroenergetycznej nn-0,4kV w Mosinie, gm. Mosina.

TYTUŁ RYSUNKU

Zestawienie studni

ADRES OBIEKTU BUDOWLANEGO

Działki ewidencyjne nr: 1083/4, 981/1, 979, 978, 971, 961/1, 972/26, 932/2, 1049, 1022/1, 1031/3, 1023/5, 1047, 1046/4, 1023/3, 1011/6, 1011/8, 970, 966/4, 965/1, 967/5, 964/4, 968/5, 963/3, 969/4, 962/5, 960/5, 961/4, 930/4
Obręb: Mosina

STANOWISKO	IMIĘ I NAZWISKO	PODPIS
Projektant branży drogowej	-	
Numer uprawnień	-	
Asystent projektanta branży drogowej	-	
Numer uprawnień	-	
Sprawdzający branży drogowej	-	
Numer uprawnień	-	
Projektant branży wod-kan	mgr inż. Agnieszka Pach	
Numer uprawnień	7131-7132/137/PW/2002	
Sprawdzający branży wod-kan	inż. Agnieszka Rak	
Numer uprawnień	SLK/1159/PWOS/06	
Projektant branży telekomunikacyjnej	-	
Numer uprawnień	-	
Sprawdzający branży telekomunikacyjnej	-	
Numer uprawnień	-	

DATA OPRACOWANIA	SKALA	ARKUSZ	NUMER RYSUNKU
10.2018r.	-	-	6

Nazwa pliku: -