szczegół A

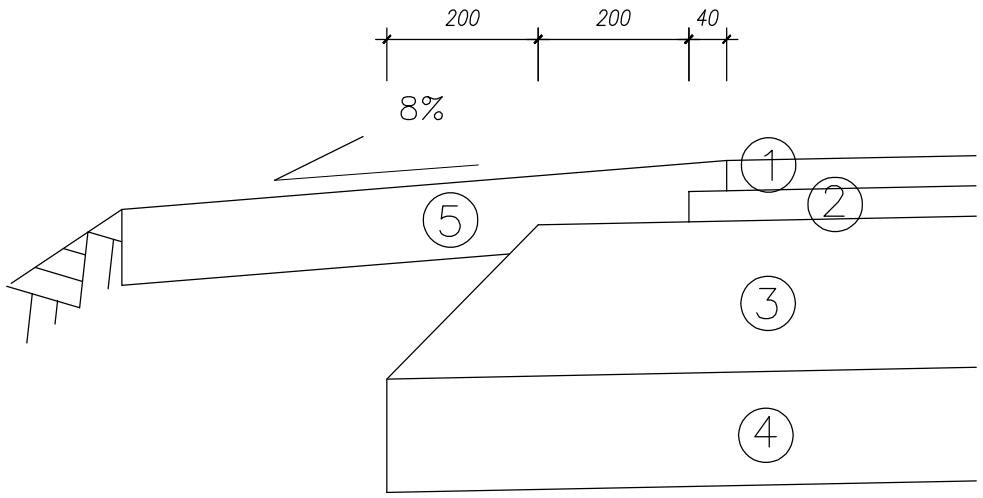

szczegół B

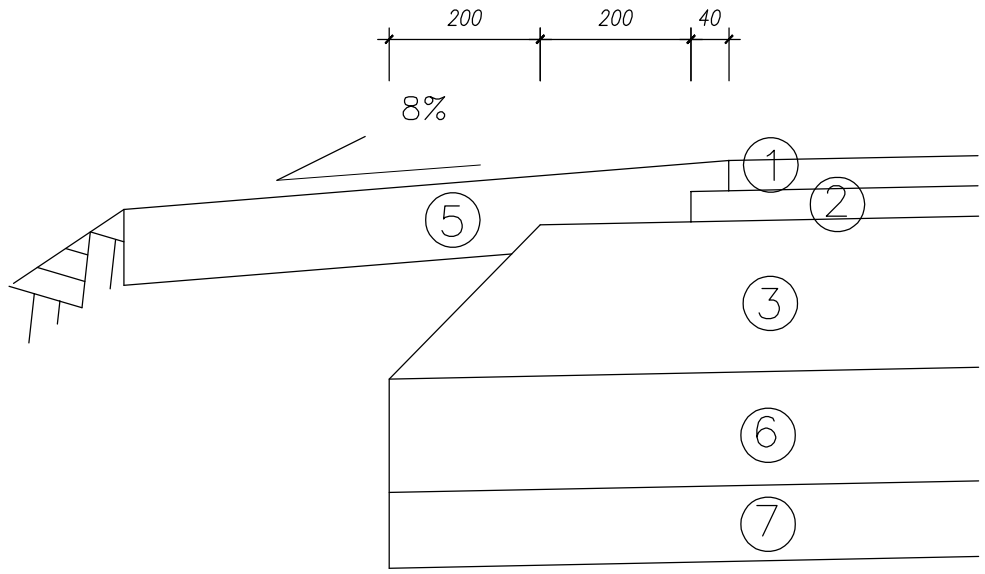

szczegół C

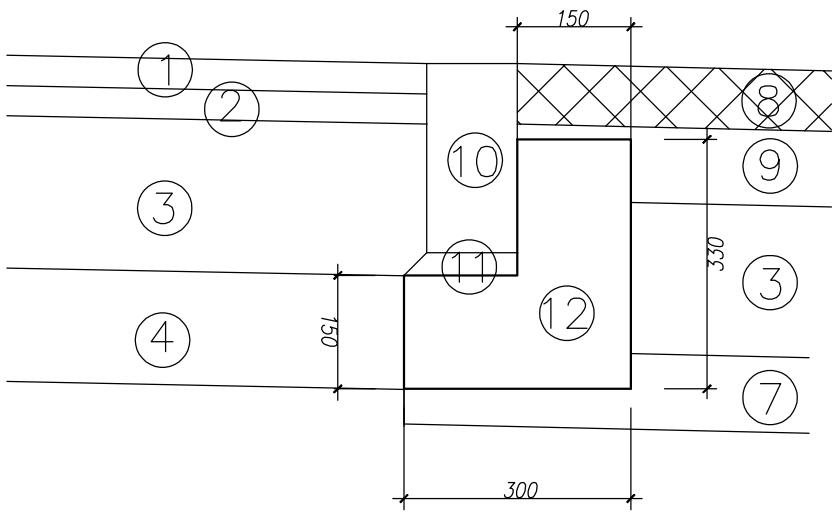

szczegół D

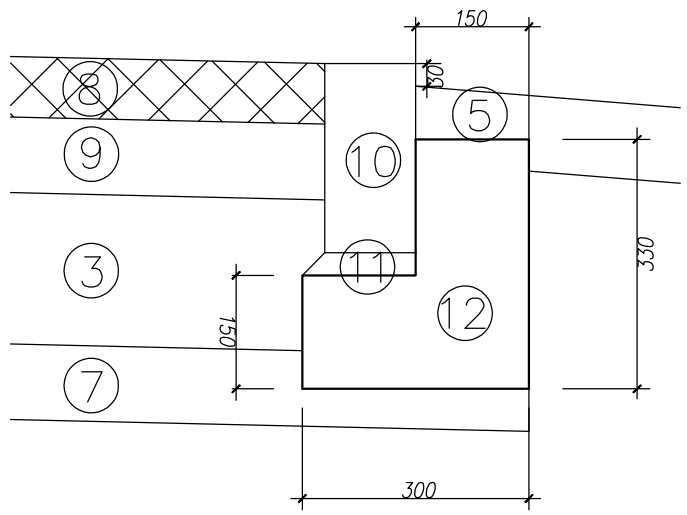

szczegół E

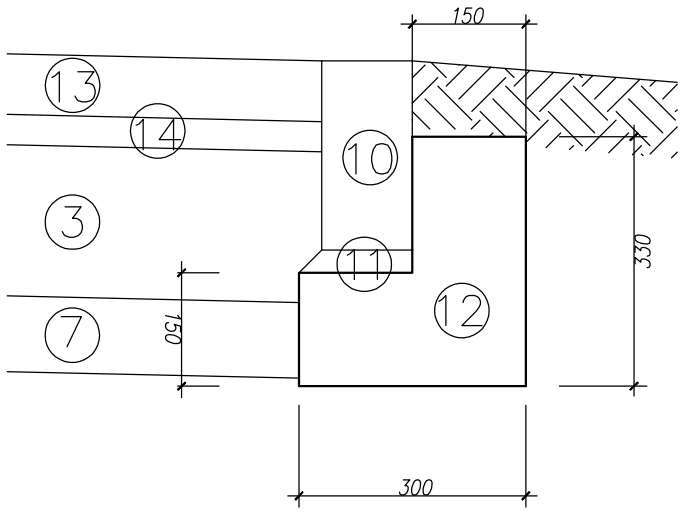

szczegół F

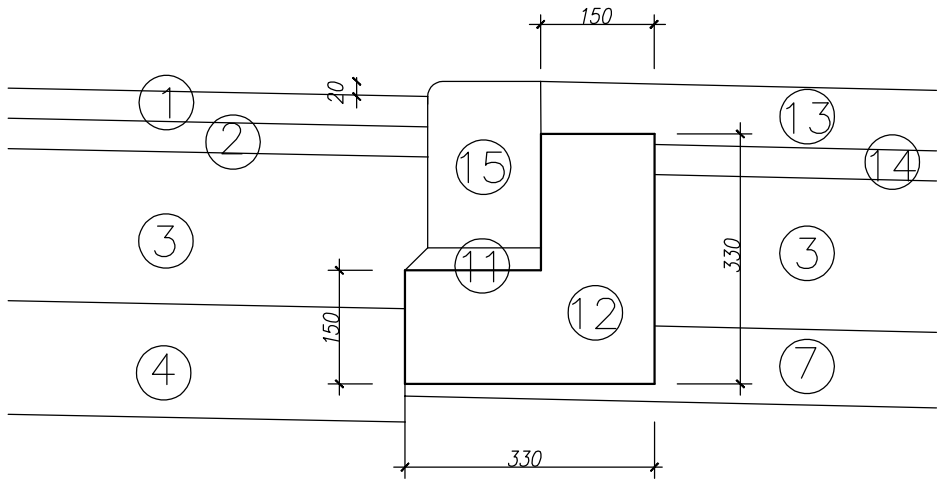

1 – w-wa ścieralna z betonu asfaltowego AC 11 S gr. 4 cm
2 – w-wa wiążąca z betonu asfaltowego AC 16 W gr. 5 cm
3 – w-wa podbudowy z kruszywa łamanego stab. mech. 0/31,5 mm gr. 20 cm
4 – w-wa odsączająca z piasku gr. 15 cm
5 – pobocze z kruszywa łamanego stab. mech. 0/31,5 mm gr. 10 cm
6 – w-wa z gruntu stab. cementem o Rm=2,5MPa gr. 15 cm
7 – w-wa odsączająca z piasku gr. 10 cm
8 – w-wa ścieralna z ażurowych płyt betonowych gr. 8 cm
9 – podsypka piaskowa gr. 10 cm
10 – opornik betonowy 12x25 cm
11 – w-wa podsypki cem.-piask. gr. 3 cm
12 – ława betonowa z betonu C12/15
13 – betonowa kostka brukowa (kolor) gr. 8 cm
14 – w-wa podsypki cem.-piask. gr. 4 cm
15 – krawężnik betonowy 15x22 cm

Jednostka projektowa:	Zamawiający:
M STUDIO Maciej Wojnowski ul. Gen. Władysława Sikorskiego 1/17c 86-100 Świecie	**Gmina Drzycim** ul. Podgórna 10 86-140 Drzycim

Stadium:

Projekt Budowlano-Wykonawczy

Temat:

Budowa drogi gminnej nr 16 w Dąbrówce

Branża: DROGOWA

Tytuł rysunku:

Szczegóły konstrukcyjne

SKALA 1:10

ZESPÓŁ PROJEKTOWY

Funkcja	Imię i Nazwisko	Numer uprawnień	Podpis
PROJEKTANT branża drogowa	mgr inż. Maciej Wojnowski	KUP/0118/PWOD/11	
SPRAWDZAJĄCY branża drogowa	mgr inż. Arkadiusz Mazany	KUP/0027/POOD/11	

data	nr rys.	faza	Tom
06.2020	**4.**	**PB-W**	**II**