Belka B3 – wyk. 1x

1:20

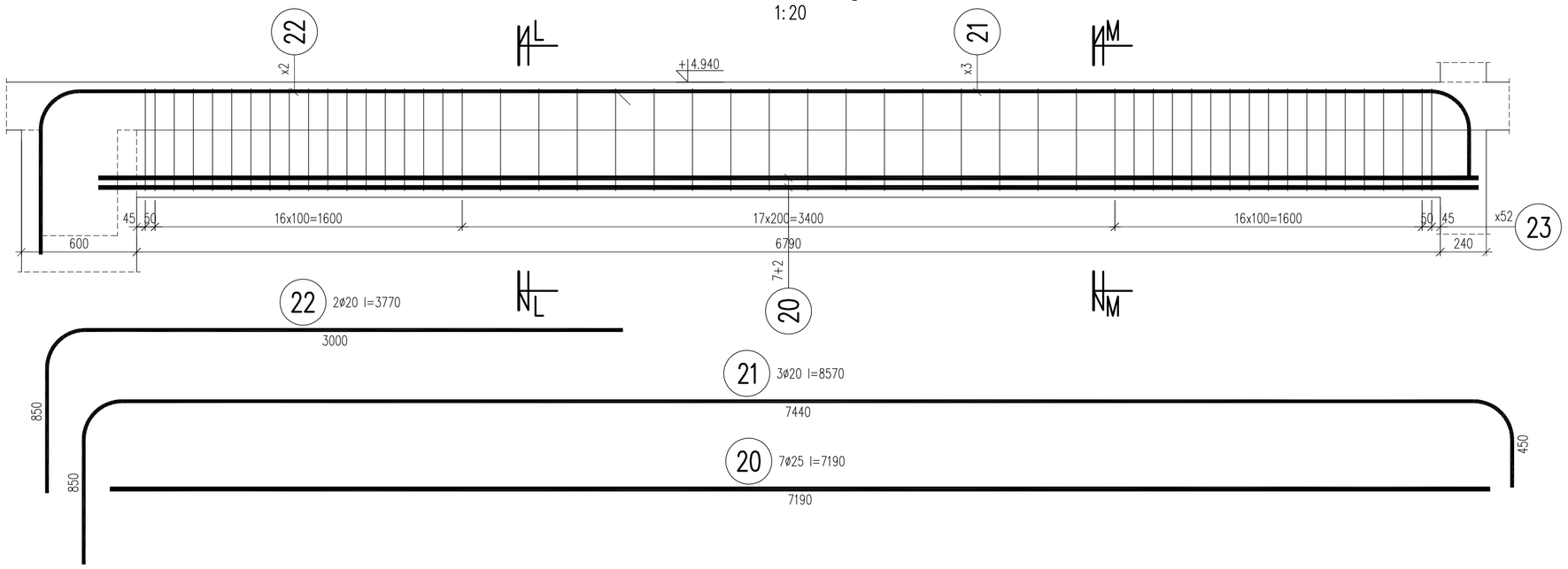

Przekrój L–L

1:10

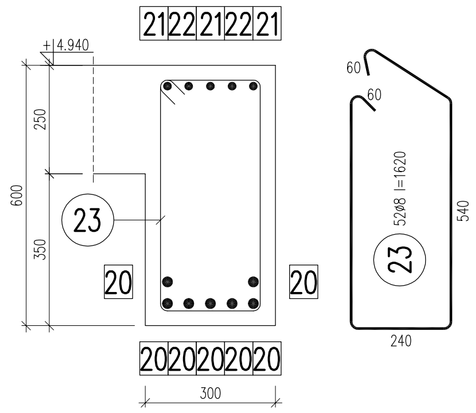

Przekrój M–M

1:10

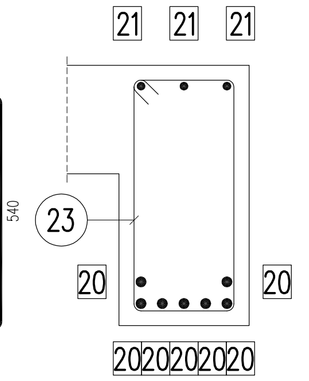

WYKAZ ZBROJENIA – Belka B3

B3 – wyk. 1x

Poz.	Ilość	Średnica	Długość	Długość całkowita [m]		
		[mm]	[mm]	ø8	ø20	ø25
20	7	25	7190			50.33
21	3	20	8570		25.71	
22	2	20	3770		7.54	
23	52	8	1620	84.24		
Długość całkowita wg średnic			[m]	84.24	33.25	50.33
Masa jednostkowa pręta			[kg/m]	0.39	2.47	3.85
Masa prętów wg średnic			[kg]	33.24	82.00	193.94
Masa prętów wg klas stali			[kg]	309.2		
Masa całkowita dla 1 elementu			[kg]	**309**		

B3 – wyk. 1x **309 [kg]**

Belka B4 – wyk. 1x

1:20

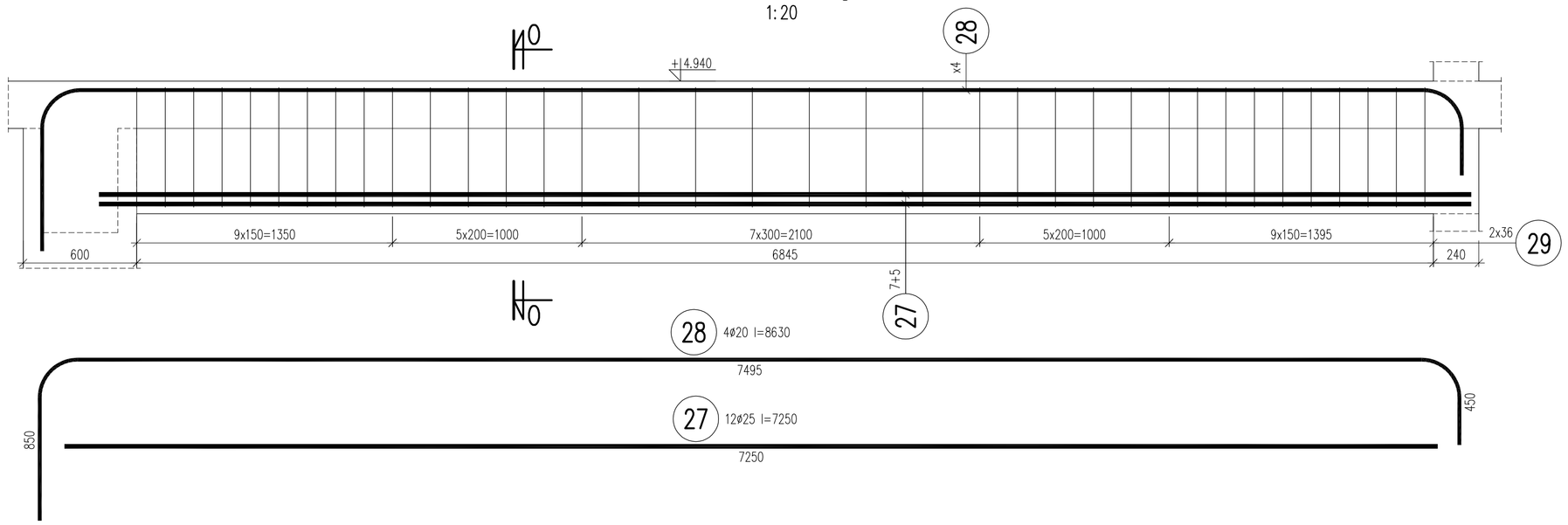

Przekrój O–O

1:10

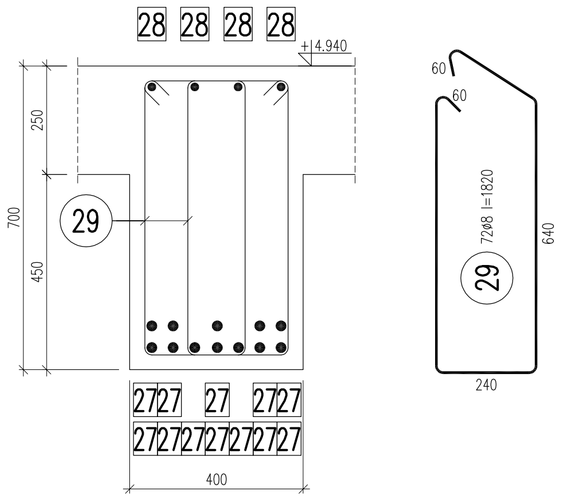

WYKAZ ZBROJENIA – Belka B4

B4 – wyk. 1x

Poz.	Ilość	Średnica	Długość	Długość całkowita [m]		
		[mm]	[mm]	ø8	ø20	ø25
27	12	25	7250			87.00
28	4	20	8630		34.52	
29	72	8	1820	131.04		
Długość całkowita wg średnic			[m]	131.04	34.52	87.00
Masa jednostkowa pręta			[kg/m]	0.39	2.47	3.85
Masa prętów wg średnic			[kg]	51.71	85.13	335.24
Masa prętów wg klas stali			[kg]	472.1		
Masa całkowita dla 1 elementu			[kg]	**472**		

B4 – wyk. 1x **472 [kg]**

Belka B5 – wyk. 1x

1:20

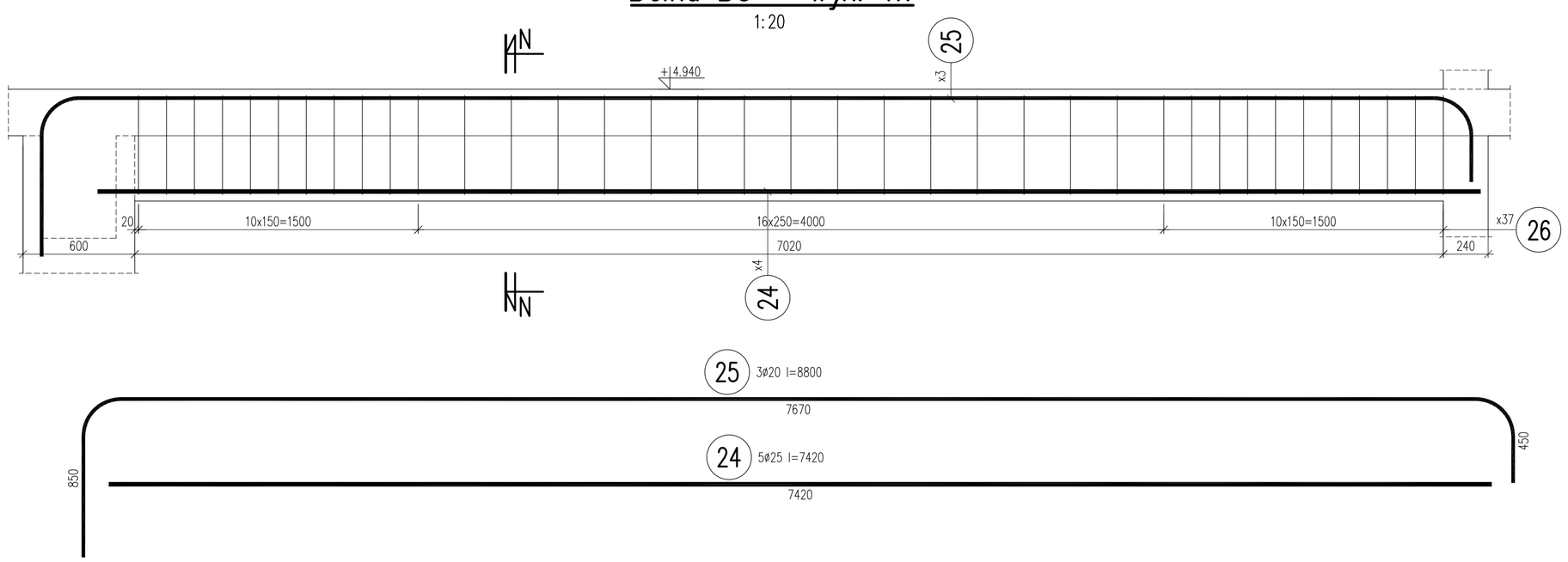

Przekrój N–N

1:10

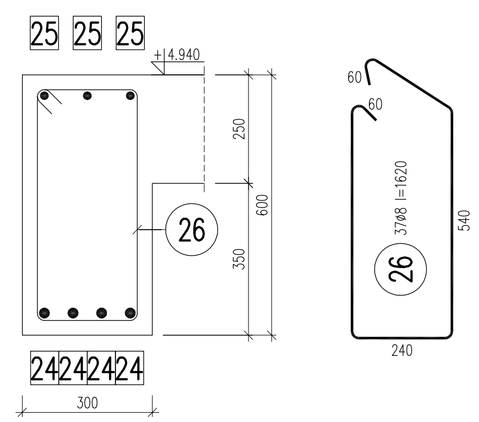

WYKAZ ZBROJENIA – Belka B5

B5 – wyk. 1x

Poz.	Ilość	Średnica	Długość	Długość całkowita [m]		
		[mm]	[mm]	ø8	ø20	ø25
24	5	25	7420			37.10
25	3	20	8800		26.40	
26	37	8	1620	59.94		
Długość całkowita wg średnic			[m]	59.94	26.40	37.10
Masa jednostkowa pręta			[kg/m]	0.39	2.47	3.85
Masa prętów wg średnic			[kg]	23.65	65.11	142.96
Masa prętów wg klas stali			[kg]	231.7		
Masa całkowita dla 1 elementu			[kg]	**232**		

B5 – wyk. 1x **232 [kg]**

MATERIAŁY:
Beton konstrukcyjny: C25/30
Stal zbrojeniowa: B500SP (klasa ciągliwości C)

OTULINA:
Powierzchnie w gruncie: 50mm
Pozostałe powierzchnie: 30mm

UWAGI:
1. Długości połączeń na zakład oraz zakotwień:
   Ø8 - 300mm
   Ø12 - 450mm
   Ø16 - 600mm
   Ø20 - 750mm
   Ø25 - 940mm
2. W jednym przekroju łączyć nie więcej, niż 50% wkładek.
3. Oznaczenia kolejności układania zbrojenia:
   D1 - pierwsza warstwa dolna
   D2 - druga warstwa dolna
   G1 - wyżej położona warstwa górna
   G2 - niżej położona warstwa górna

ARCHIKS
ARCHIKS ARCHITEKTUR STRUTKOWICZ DZIWIECKI sp. j. DARKOWICZ 18
tel. 516 945 155, http://archiks.com email: biuro@archiks.com

INWESTOR: Krakowskie Pogotowie Ratunkowe, ul. Łazarza 14, 31-530 Kraków

INWESTYCJA: Budowa Powiatowego Centrum Administracyjnego Obsługi Mieszkańców w Wieliczce - etap III:
Budowa budynku Krakowskiego Pogotowia Ratunkowego - miejsca stacjonowania zespołów ratownictwa medycznego wraz z zagospodarowaniem terenu: budową dróg, chodników, miejsc postojowych, murem oporowym
dz. nr 724/44, 724/46, 724/47
ul. Powstawania Styczniowego, 32-020 Wieliczka
jedn. ewidencyjna: 121905_4, Wieliczka 1,obręb: nr 0001, Wieliczka 1

PROJEKTANT:	UPRAWNIENIA BUDOWLANE SPECJALNOŚĆ	NR:	PODPIS:
WOJCIECH STAWOWSKI	KONSTR.	SLK/4002/ PWOK/11	
			PODPIS:

SKALA:	FORMAT:	STADIUM:	KRESLIŁ:	DATA:	BRANŻA:	NR:	NR STR.
1:20 / 1:10	A1	PW	WS	08.10.2020	K	05	

TYTUŁ RYSUNKU: Belki B3÷B5