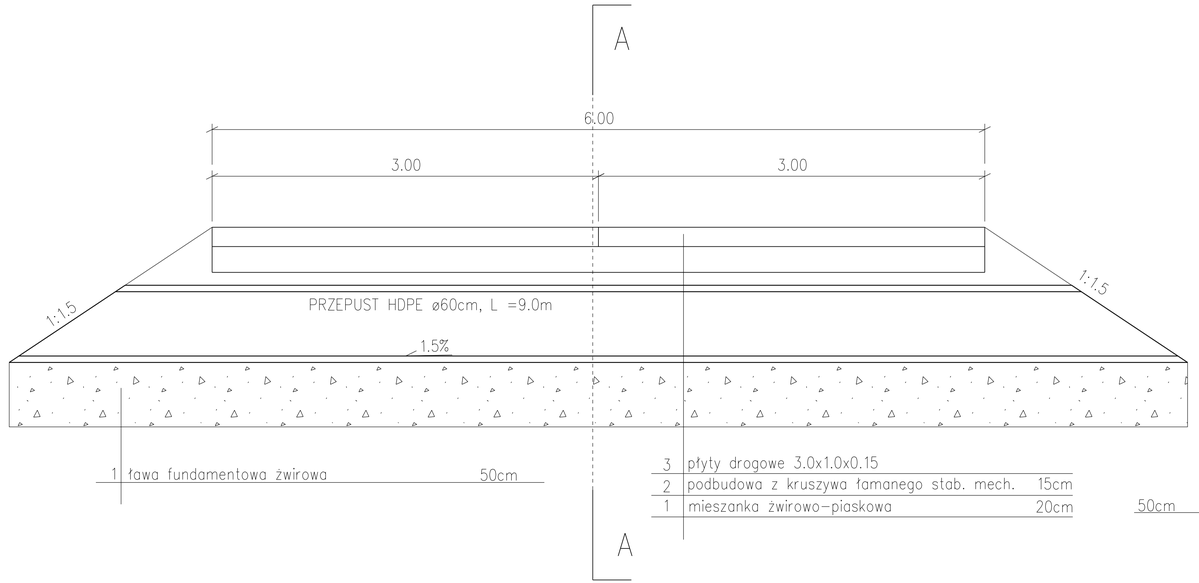

PRZEKRÓJ POPRZECZNY A–A

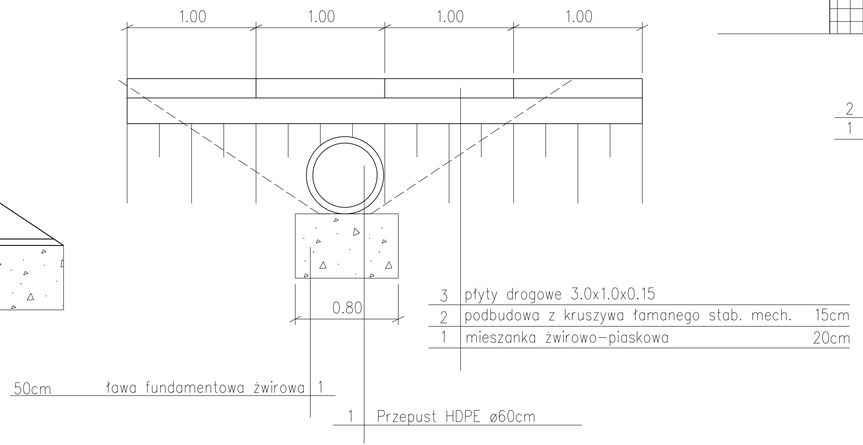

WIDOK OD CZOŁA

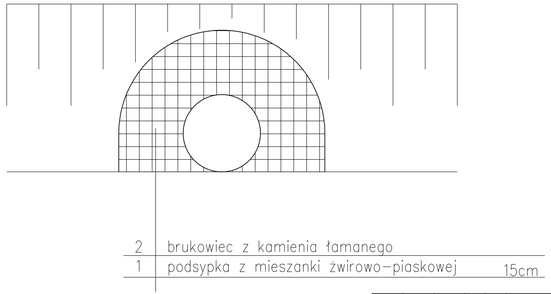

Biuro Inżynierii Drogowej
38-500 Sanok, ul. Sienkiewicza 1/308, tel./fax (013) 46 38 541

Inwestor: Nadleśnictwo Cisna, Cisna 87A, 38-607 Cisna

Nazwa obiektu: Przebudowa drogi leśnej nr 45 Hołkowce nr inw. 242/865 w km 0+978 – 1+722

Projektant: mgr inż. Bartłomiej Słuszkiewicz nr upr.: PDK/0062/PWOD/16

Podpis

Skala: 1:20

Data: 09.2021

Numer rysunku: 2/5

Nazwa rysunku: PRZEKRÓJ TYPOWY