SCHEMAT TECHNOLOGICZNY – STACJA WODOCIĄGOWA

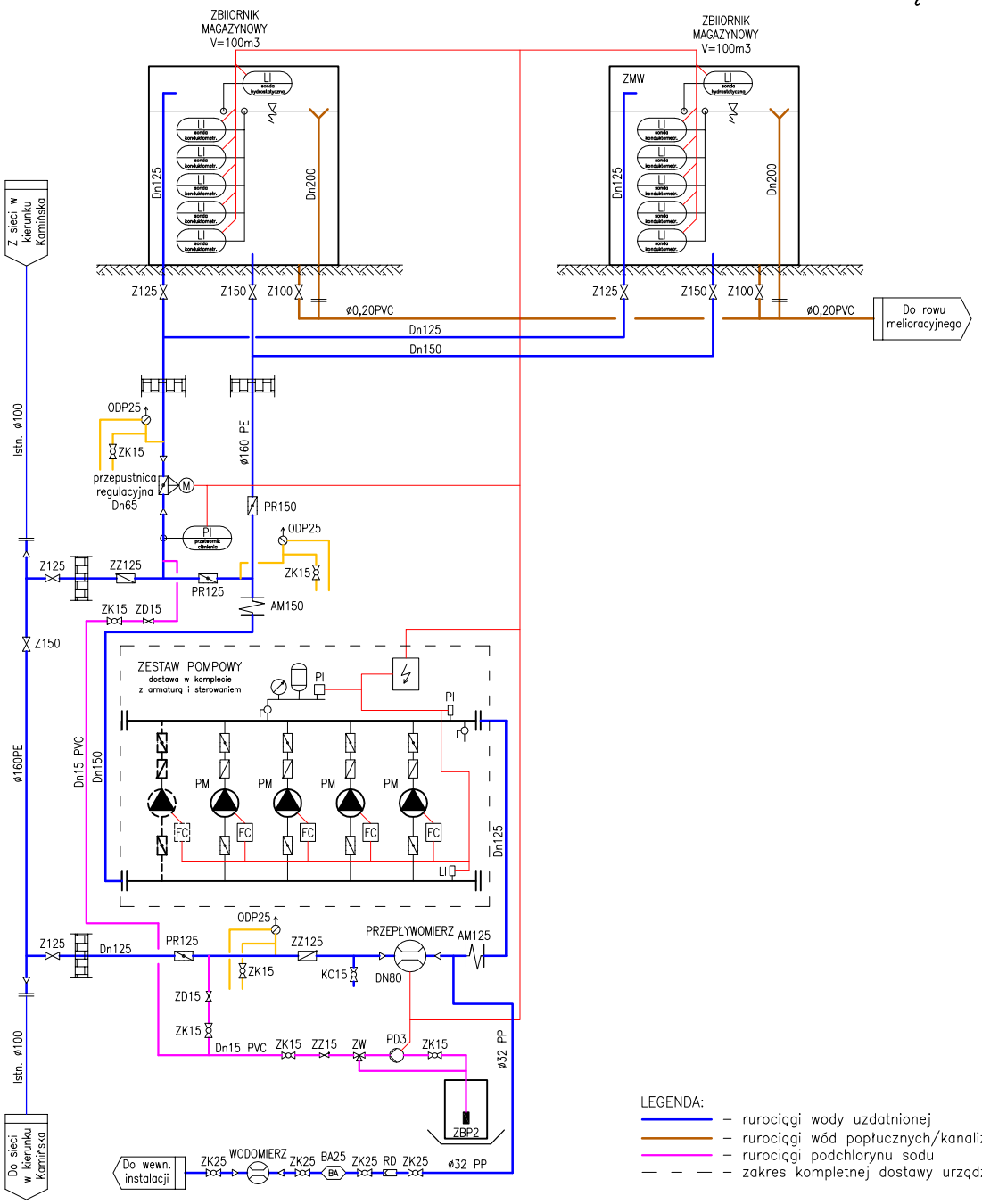

LEGENDA:

- rurociągi wody uzdatnionej
- rurociągi wód popłucznych/kanalizacja
- rurociągi podchlorynu sodu
- zakres kompletnej dostawy urządzenia

NBM Technologie

NBM Technologie
Mroczka i Wspólnicy spółka jawna
42–202 Częstochowa ul. Bór 143/157
tel/fax: 34 365–75–81
e–mail: biuro@nbmtechnologie.pl

ZADANIE:	POPRAWA ZAOPATRZENIA W WODĘ PITNĄ DLA POŁUDNIOWEJ CZĘŚCI GMINY PRZYSTAJŃ
OBIEKT:	STACJA WODOCIĄGOWA W MIEJSCOWOŚCI KAMIŃSKO
INWESTOR:	GMINA PRZYSTAJŃ 42–141 Przystajń, ul. Częstochowska 5
NAZWA RYS.:	SCHEMAT TECHNOLOGICZNY WARIANT II: STACJA WODOCIĄGOWA

STADIUM DOKUMENTACJI: K — KONCEPCJA

SKALA: – – –

NR RYSUNKU: T–5

OPRACOWAŁ:	NR UPRAWNIEŃ	SPECJALNOŚĆ	PODPIS	DATA
mgr inż. Tomasz Tarapacz	SLK/3144/PWOS/10	TECHNOLOGICZNO –SANITARNA		05.2021
SPRAWDZIŁ:	NR UPRAWNIEŃ	SPECJALNOŚĆ	PODPIS	DATA
				05.2021