Konstrukcyjna przelewu zbiornika

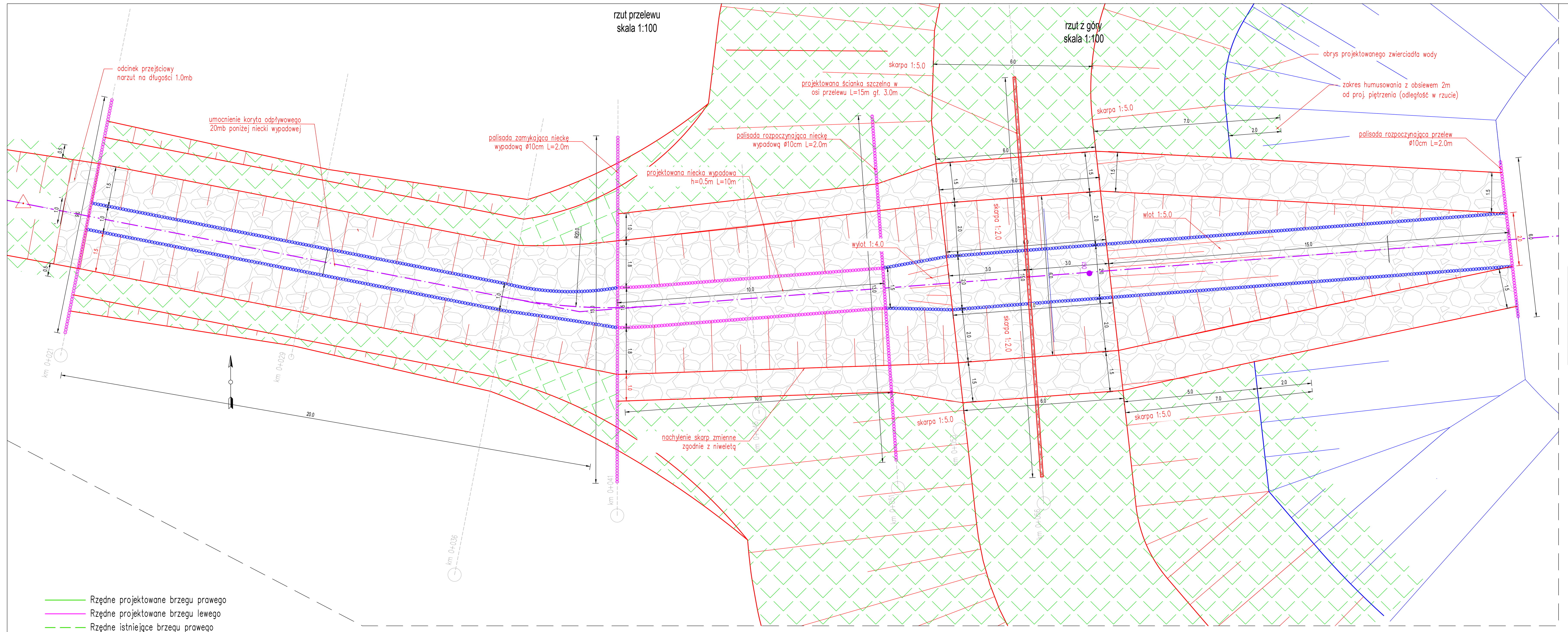

——— (zielona linia ciągła)	Rzędne projektowane brzegu prawego
——— (różowa linia ciągła)	Rzędne projektowane brzegu lewego
— — (zielona linia przerywana)	Rzędne istniejące brzegu prawego
— — (różowa linia przerywana)	Rzędne istniejące brzegu lewego
— — (niebieska linia przerywana)	Projektowane zwierciadło wody w zbiorniku

Przekroje poprzeczne

km 0+020.98		
Fw	2.93	m²
Fn	0.91	m²
Hum. zdejm	1.04	m²
Plantowanie	7.73	m
Humusowanie	0.17	m²
Geowłóknina	8.32	m
Narzut kamienny	2.66	m²

km: 0+20.98

Skala 1:100/100

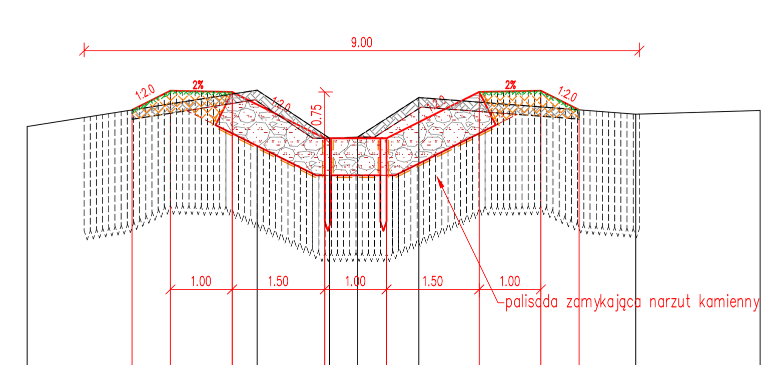

Poziom odniesienia 164 m n.p.m.

Rzędne projektowane	168.44, 168.75, 168.73, 167.98, 167.98, 168.73, 168.75, 168.44
Rzędne istniejące	168.17, 168.76, 167.98, 168.00, 168.64, 168.37, 168.43
Domiary [m]	1.70, 2.32, 3.32, 4.82, 5.82, 7.32, 8.32, 8.94

km 0+029.4		
Fw	3.00	m²
Fn	0.74	m²
Hum. zdejm	0.96	m²
Plantowanie	7.24	m
Humusowanie	0.14	m²
Geowłóknina	8.32	m
Narzut kamienny	2.66	m²

km: 0+29.40

Skala 1:100/100

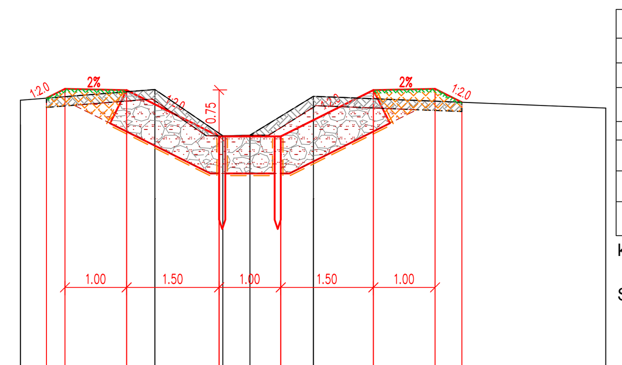

Poziom odniesienia 164 m n.p.m.

Rzędne projektowane	168.63, 168.78, 168.76, 168.01, 168.01, 168.76, 168.78, 168.56
Rzędne istniejące	168.59, 168.77, 168.02, 168.03, 168.66, 168.47
Domiary [m]	0.00, 0.42, 0.72, 1.72, 3.22, 4.22, 5.72, 6.72, 7.16

km 0+036.98		
Fw	2.85	m²
Fn	0.97	m²
Hum. zdejm	1.04	m²
Plantowanie	7.79	m
Humusowanie	0.17	m²
Geowłóknina	8.32	m
Narzut kamienny	2.66	m²

km: 0+36.98

Skala 1:100/100

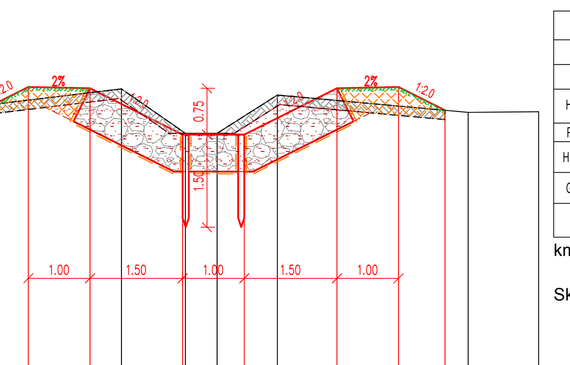

Poziom odniesienia 164 m n.p.m.

Rzędne projektowane	168.53, 168.81, 168.79, 168.04, 168.04, 168.79, 168.81, 168.43
Rzędne istniejące	168.39, 168.78, 168.06, 168.06, 168.68, 168.40, 168.41
Domiary [m]	0.00, 1.17, 1.73, 2.73, 4.23, 5.23, 6.73, 7.73, 8.48

km 0+041.1		
Fw	4.49	m²
Fn	1.52	m²
Hum. zdejm	1.55	m²
Plantowanie	10.61	m
Humusowanie	0.20	m²
Geowłóknina	10.71	m
Narzut kamienny	4.28	m²

km: 0+41.10

Skala 1:100/100

wylot niecki wypadowej

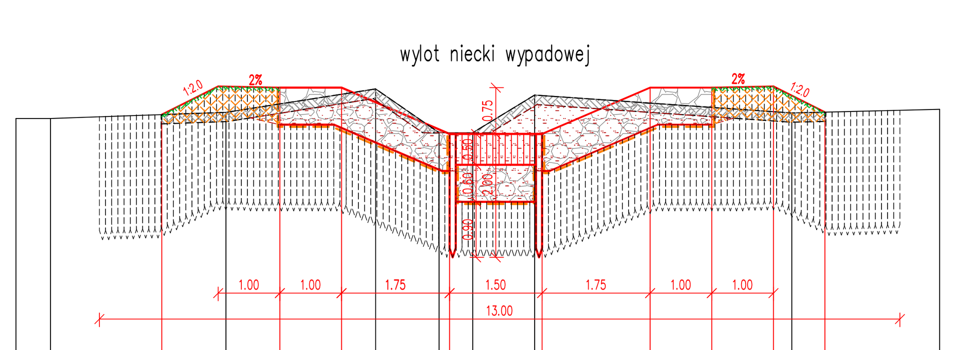

Poziom odniesienia 164 m n.p.m.

Rzędne projektowane	168.36, 168.82, 168.80, 168.80, 168.05, 167.55, 167.55, 168.05, 168.80, 168.80, 168.82, 168.40
Rzędne istniejące	168.30, 168.30, 168.40, 168.78, 168.07, 168.07, 168.68, 168.39, 168.45
Domiary [m]	0.00, 0.56, 2.36, 3.48, 4.28, 5.28, 5.83, 6.86, 7.03, 7.41, 8.41, 8.53, 10.28, 11.28, 12.28, 12.58, 13.12, 14.98

km 0+046.1		
Fw	5.06	m²
Fn	4.81	m²
Hum. zdejm	3.71	m²
Plantowanie	10.36	m
Humusowanie	0.89	m²
Geowłóknina	11.04	m
Narzut kamienny	4.47	m²

km: 0+46.10

Skala 1:100/100

konstrukcja niecki wypadowej

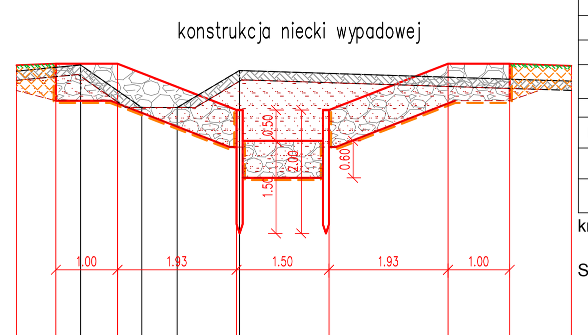

Poziom odniesienia 164 m n.p.m.

Rzędne projektowane	168.77, 168.80, 168.80, 168.05, 167.55, 167.55, 168.05, 168.80, 168.80, 168.76
Rzędne istniejące	168.68, 168.78, 168.09, 168.09, 168.69
Domiary [m]	0.00, 0.64, 1.64, 3.57, 5.07, 7.00, 8.00, 9.00

km 0+051.08		
Fw	4.84	m²
Fn	21.82	m²
Hum. zdejm	6.40	m²
Plantowanie	9.76	m
Humusowanie	1.77	m²
Geowłóknina	12.16	m
Narzut kamienny	5.14	m²

km: 0+51.08

Skala 1:100/100

wlot niecki wypadowej

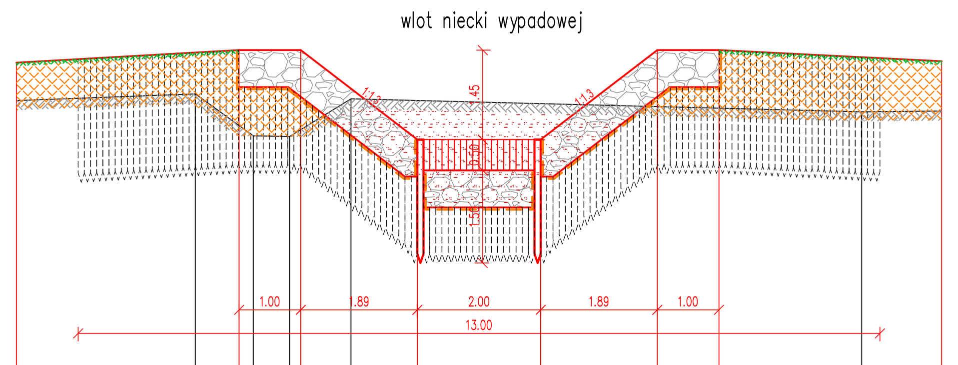

Poziom odniesienia 164 m n.p.m.

Rzędne projektowane	169.29, 169.50, 169.50, 168.05, 167.55, 167.55, 168.05, 169.50, 169.50, 169.31
Rzędne istniejące	168.68, 168.79, 168.11, 168.10, 168.71, 168.65, 168.65, 168.65, 168.50
Domiary [m]	0.00, 3.61, 4.61, 6.50, 8.50, 10.39, 11.39, 15.00

km 0+053.55		
Fw	1.39	m²
Fn	37.14	m²
Hum. zdejm	7.22	m²
Plantowanie	9.84	m
Humusowanie	1.99	m²
Geowłóknina	13.24	m
Narzut kamienny	5.78	m²

km: 0+53.55

Skala 1:100/100

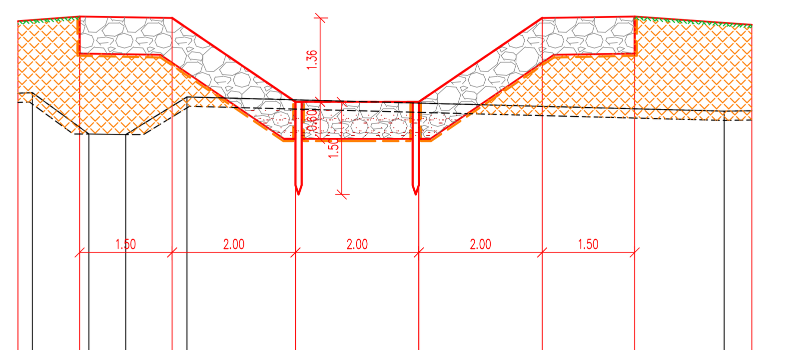

Poziom odniesienia 164 m n.p.m.

Rzędne projektowane	169.94, 170.02, 170.00, 168.64, 168.64, 170.00, 170.02, 169.89
Rzędne istniejące	168.78, 168.79, 168.12, 168.11, 168.72, 168.49
Domiary [m]	0.00, 1.00, 2.50, 4.50, 6.50, 8.50, 10.00, 11.90

szczegół oczepu ścianki szczelnej skala1:10

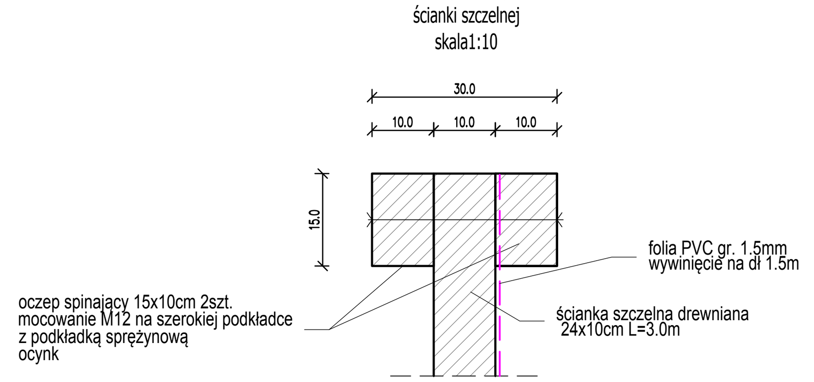

konstrukcja przelewu zbiornika

km 0+056.48		
Fw	0.41	m²
Fn	59.46	m²
Hum. zdejm	8.12	m²
Plantowanie	9.47	m
Humusowanie	2.29	m²
Geowłóknina	12.89	m
Narzut kamienny	5.56	m²

km: 0+56.48

Skala 1:100/100

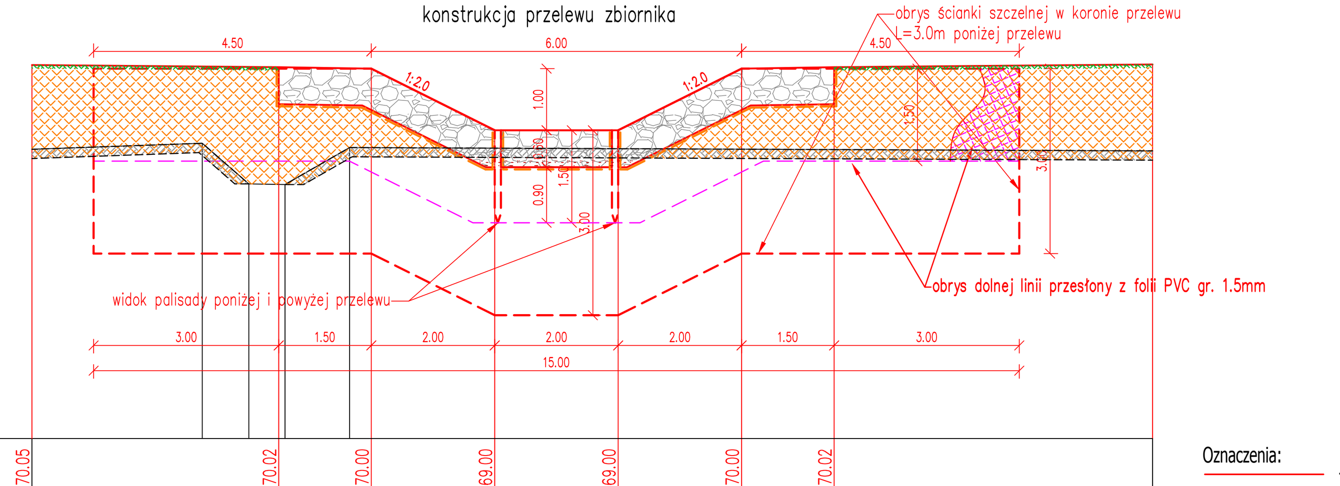

Poziom odniesienia 164 m n.p.m.

Rzędne projektowane	170.05, 170.02, 170.00, 169.00, 169.00, 170.00, 170.02
Rzędne istniejące	168.79, 168.13, 168.12, 168.72
Domiary [m]	0.00, 4.00, 5.50, 7.50, 9.50, 11.50, 13.00, 18.16

Profil nr: Przelew

Skala 1:100/100

Profil nr: Przelew

Poziom odniesienia 162 m n.p.m.

Odległości	0.00	0.88	14.70	20.98	29.45	36.98	41.10	42.37	46.10	51.08	53.55		56.48	59.40	63.98	74.60	81.50
Rzędne istniejące dna	167.90	167.93	167.97	168.03	168.03	168.06	168.07	168.61	168.61	168.60	168.60		168.60	168.61	168.62		168.65
Rzędne projektowane dna	167.90	167.90	167.95	167.98	168.01	168.04	167.55	167.55	167.55	167.55 / 168.05	168.64	169.00	169.00	169.00	168.05		166.25
Rzędne istniejące brzeg prawy	168.59	168.59	168.62	168.64	168.66	168.68	168.68		168.50	168.71	168.72		168.72	168.75	168.78		168.90
Rzędne proj. brzeg prawy	168.57	168.57	168.57	168.73	168.76	168.79	168.80		168.80	169.50	170.00		170.00	170.00	170.00		170.00
Rzędne ist. brzeg lewy	168.74	168.74	168.75	168.76	168.77	168.78	168.78		168.78	168.79	168.79		168.79	168.80	168.82		168.87
Rzędne proj. brzeg lewy	168.71	168.71	168.73	168.73	168.76	168.79	168.80		168.80	169.50	170.00		170.00	170.00	170.00		170.00

Projektowane spadki: L=41.08m i=0.37%; L=10m i=0.00%; L=3.92m i=24.25%; L=4.42m i=0.00%; L=10.2m i=19.61%; L=5.2m i=0.00%; L=3.5m i=0.00%; L=3.47m i=21.60%

Hektometraż: 0+00, 0+10, 0+20, 0+30, 0+40, 0+50, 0+60, 0+70, 0+80

przekrój ścianki szczelnej skala1:10

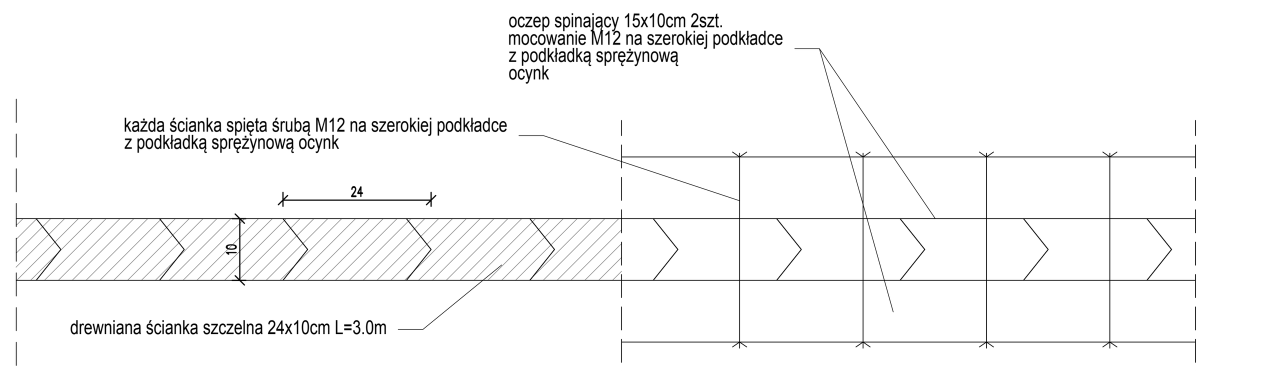

Oznaczenia:
- projektowana powierzchnia
- geowłóknina
- umocnienie z narzutu kamiennego
- projektowane palisady Ø10cm L=1.5m
- projektowane palisady Ø10cm L=2.0m
- humus zdejmowany
- humusowanie z obsiewem
- zakres wykopów
- zakres nasypów

Uwagi:
- narzut kamienny z kamienia hydrotechnicznego wg PN-EN 13383-1
- geowłóknina o masie powierzchniowej 285 g/m², wytrzymałość minimalna na rozciąganie (wzdłuż/wszerz) 22/22kN/m, wytrzymałość na przebicie statyczne CBR min. 2.8kN
- korpus grobli dogęścić do Is>0.99

oczep ścianki szczelnej:
- nakrętki do śrub mocujących umieścić w otworze wykonanym w belce oczepu (bez wystającej śruby poza licem belki oczepowej)
- ścianka szczelna i oczep ścianki z drewna dębowego
- dopuszczalne jest zastosowanie ścianki szczelnej łączonej na pióro-wpust w układzie prostokątnym z zachowaniem szczelności połączeń

jednostka projektowa	zamawiający		
AXIS USŁUGI PROJEKTOWE KAMIL KRUPA	Nadleśnictwo Mielec, ul. Partyzantów 11, 39-300 Mielec		
stadium: PW	nazwa zadania: Budowa zbiornika retencyjnego „Zajączek” w leśnictwie Ostrowy w ramach zadania pn.: Kompleksowy projekt adaptacji lasów i leśnictwa do zmian klimatu -mała retencja oraz przeciwdziałanie erozji wodnej na terenach nizinnych", dz. ew. nr 1341/1, 1340/1 m. Ostrowy Baranowskie gmina Cmolas	data: 02.12.2020	nr rys.: S_02
skala: 1:100	tytuł rysunku: Konstrukcyjna przelewu zbiornika	format: 420x1250	

ZESPÓŁ PROJEKTOWY		UPRAWNIENIA/SPECJALNOŚĆ	PODPIS
Projektował	mgr inż. Kamil Krupa	MAP/0108/PWBH/15 inżynieryjna hydrotechniczna	
Sprawdził	mgr inż. Piotr Radzicki	UAN - Upr. 263/84 konstr - inż. bud. hydrotechnicznych	