1.nawierzchnia z kostki betonowej prefabrykowanej wibroprasowanej
bezfazowej gr. 60 mm.(kolor do ustalenia z inwestorem)
ze spadkiem daszkowym 1%
2.podsypka piaskowo-cementowa gr. do 30 mm - wyrobić spadek 1%
3.podbudowa betonowa B15 gr.120 mm.
4.podsypka piaskowa
zagęszczana warstwami mechanicznie
5.grunt rodzimy istniejący miejscowo do zagęszczenia mechanicznego na mokro

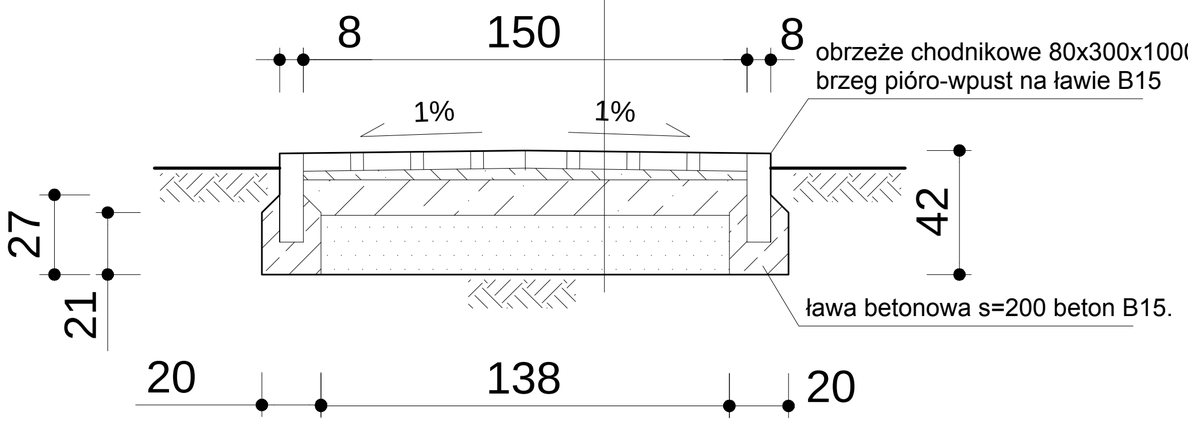

Metryka rysunku:	
Nazwa obiektu budowlanego: Projektowane wykonanie wyjścia ewakuacyjnego z istniejącej klatki schodowej w budynku szpitala z elementami zewnętrznymi zagospodarowania.	Numer rysunku: 2K
Tytuł rysunku: CHODNIK PIESZY - PROFIL GŁÓWNY	Skala rysunku: 1:25
Imię i nazwisko projektanta oraz nr uprawnień: Data sporządzenia rysunku i podpis projektanta: ..... - ..... - 2024 rok.	