A–A

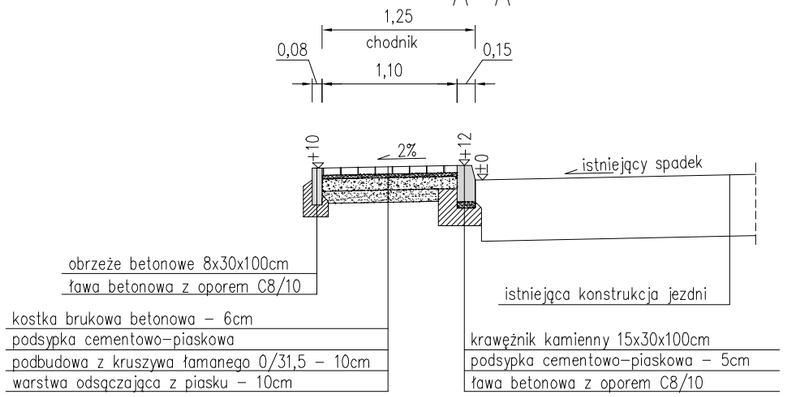

B–B

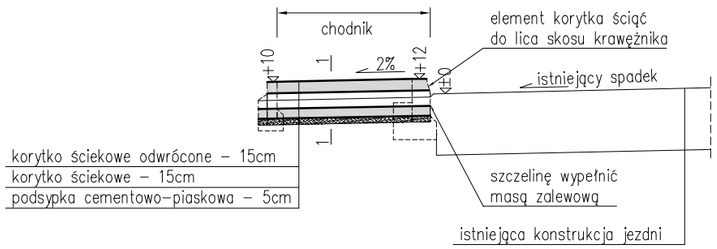

1–1

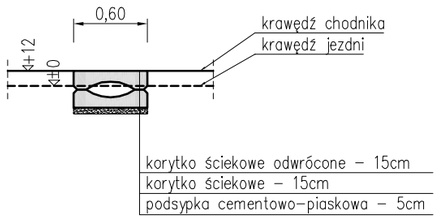

C–C

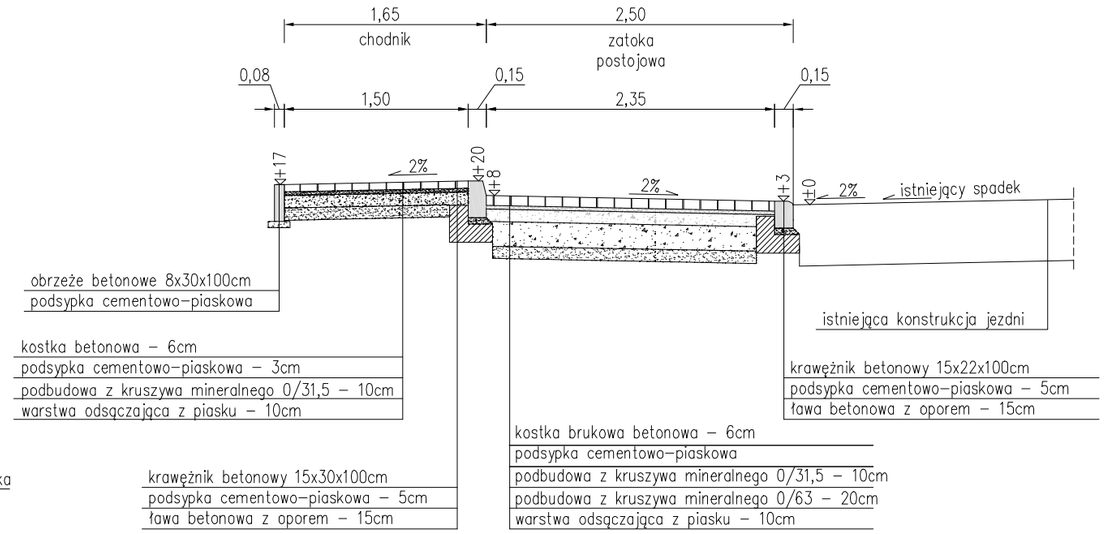

D–D

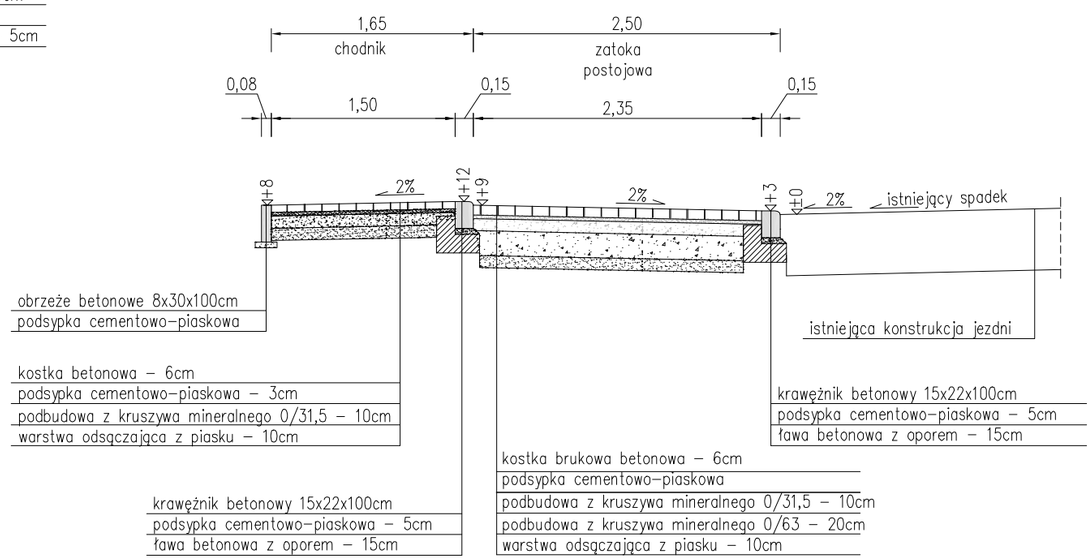

E–E

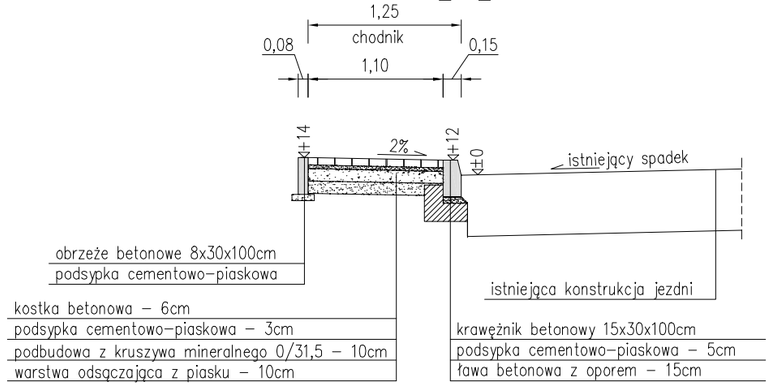

F–F

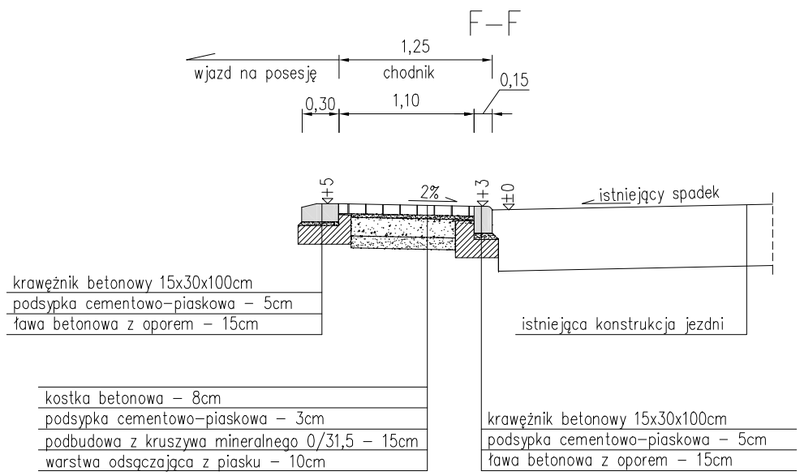

TYTUŁ RYSUNKU	PRZEKROJE POPRZECZNE		
OBIEKT	DR. POWIATOWA NR 2184D I NR 2188D	SKALA	1:50
ZADANIE	Poprawa bezpieczeństwa w ciągu dróg powiatowych nr 2184D i nr 2188D w miejscowości Snowidza poprzez budowę chodnika wraz z zatoką postojową	NR RYS.	3
PROJEKTANT	inż. Katarzyna Kasprzyk	DATA	III 2018