PRZEKRÓJ KONSTRUKCYJNY I

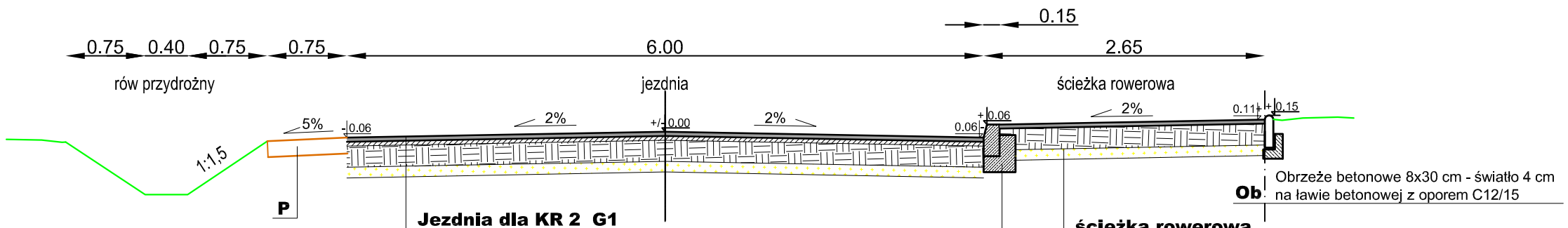

Jezdnia dla KR 2 G1

1	W-WA ŚCIERALNA - beton asfaltowy AC 11S o uziarnieniu 0/11 na bazie asfaltu 50/70	4 cm
	WARSTWA WIĄŻĄCA - z AC 16W o uziarnieniu 0/16 na bazie asfaltu 50/70	8 cm
	PODBUDOWA GÓRNA - kruszywo łamane 0/31,5mm stabilizowane mechanicznie wg normy PN-S-06102	8 cm
	PODBUDOWA DOLNA - kruszywo łamane 0/63mm stabilizowane mechanicznie wg normy PN-S-06102	15 cm
	Warstwa odsączająca- piasek gruboziarnisty	10 cm
	istniejące podłoże po doprowadzeniu do G1	

ścieżka rowerowa

2	W-WA ŚCIERALNA - beton asfaltowy AC 8S o uziarnieniu 0/8 na bazie asfaltu 50/70	4 cm
	PODBUDOWA GÓRNA - kruszywo łamane 0/31,5mm	5 cm
	PODBUDOWA DOLNA- kruszywo łamane 0/63 mm stabilizowane mechanicznie wg normy PN-S-06102	15 cm
	Warstwa odsączająca- piasek gruboziarnicty CBR >25%	10 cm

K Krawężnik betonowy wibroprasowany 15x30 cm posadowiony bezpośrednio na świeżym, niestężonym betonie
Ława betonowa z oporem z bet. C12/15 15 cm
światło krawężnika 10-12 cm

Szczegół ławy podkrawężnikowej
1:25

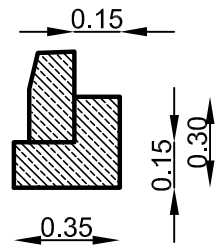

PRZEKRÓJ KONSTRUKCYJNY II

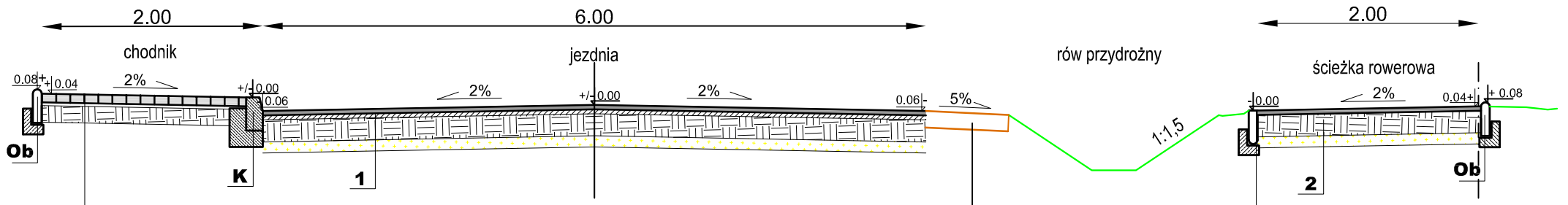

3	Kostka betonowa w kolorze szarym	8 cm
	Podsypka cem. - piaskowa	3 cm
	Podbudowa - kruszywo łamane stab. mech.	15 cm
	Warstwa odsączająca- piasek	10 cm

P Pobocze z kruszywa łamanego 8/31,5mm
warstwa grubości 15 cm

PRZEKRÓJ KONSTRUKCYJNY III

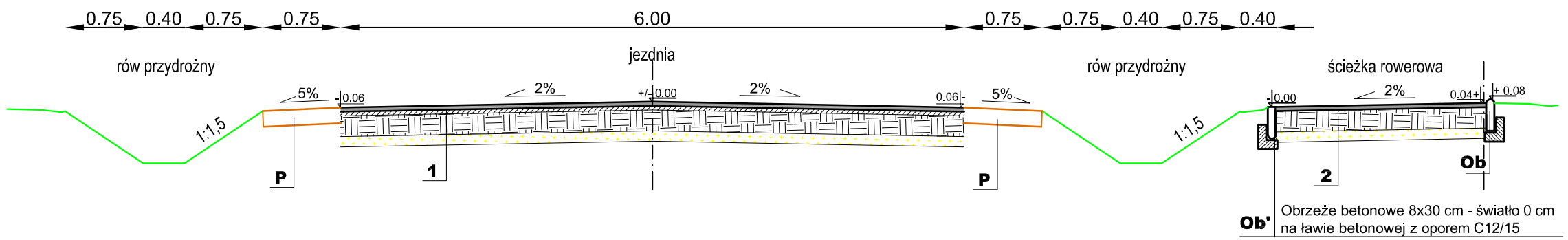

BIURO PROJEKTÓW INWESTYCJI DROGOWYCH "K O M A"
42-200 Częstochowa ul. Kiedrzyńska 19 tel./fax 034 366-45-57
NIP 573 104 51 61 e-mail: biurokoma@op.pl

Nazwa obiektu: KONCEPCJA PRZEBIEGU DROGI ŁĄCZĄCEJ MIEJSCOWOŚCI BISKUPICE ORAZ CHORÓŃ WRAZ ZE ŚCIEŻKĄ ROWEROWĄ

Inwestor: GMINA OLSZTYN, 42-256 OLSZTYN, PLAC J.PIŁSUDSKIEGO 10

Przedmiot rysunku: KONSTRUKCJA NAWIERZCHNI

Skala: 1:50

Rys. nr 3

Data: 07.2021

Projektował: mgr inż. Konrad Zymek Upr. Nr UAN-VIII/83861/86/89

Podpis: