STUDNIA REWIZYJNA PEHD DN1000 (DN800)

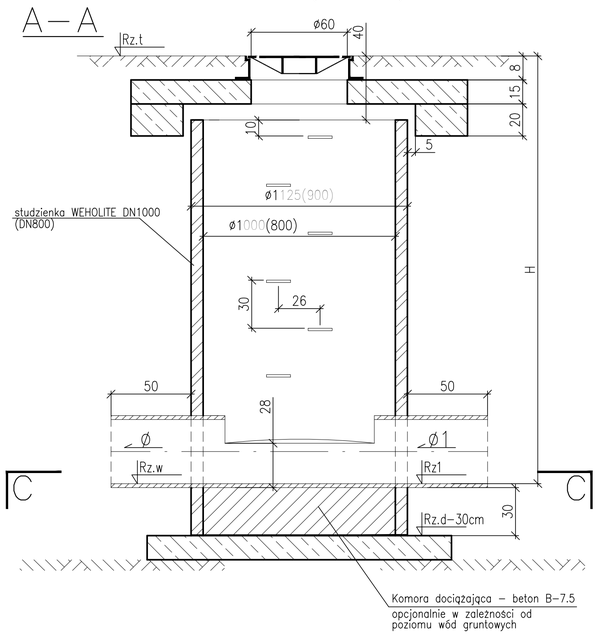

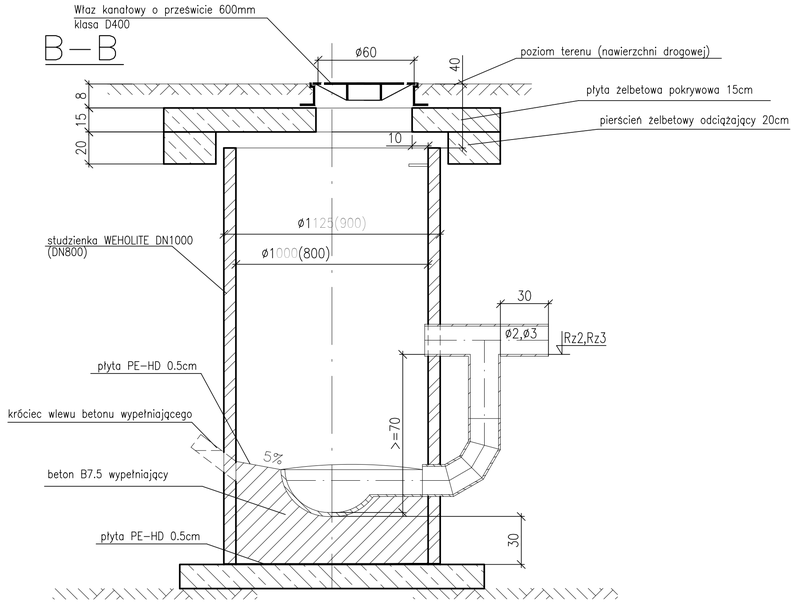

STUDNIA ŚLEPA PEHD SZCZEGÓŁ "A"

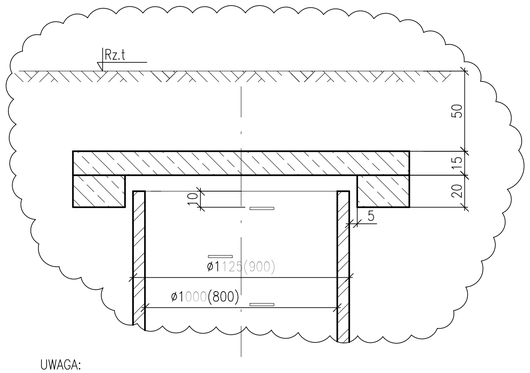

UWAGA:

Przy zmianie wysokości studzienki – wyniesienie jej do powierzchni terenu istniejącego należy przedłużyć korpus studzienki poprzez dospawanie ekstruzyjne odcinka płaszcza z PEHD (lub inną metodą zaleconą przez producenta studzienek), ułożenie pierścienia odciążającego na wyższym poziomie, wymianie płyty pokrywowej pełnej na płytę z otworem pod właz oraz ułożenie włazu kanalizacyjnego klasy D400 z wypełnieniem betonowym.

C–C

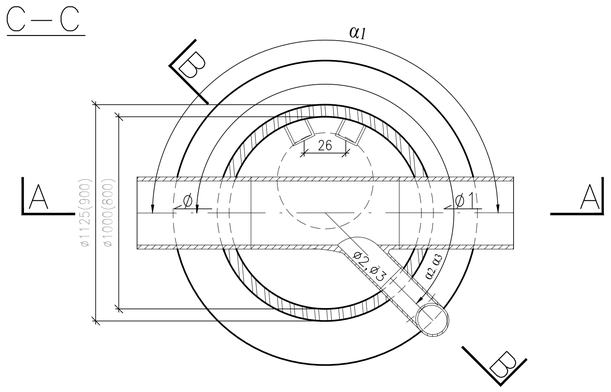

Połączenie studzienki z rurami zewnętrznymi do średnicy DN600 na nasuwkę

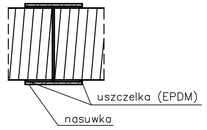

UWAGI:

1. Wymiary podano w cm.
2. Wymiary w nawiasach podano dla studni rewizyjnej DN800mm.
4. Włąz kanałowy okrągły o prześwicie 600mm, klasa D400, wykonanie:
   - korpus: żeliwo z napisem "JEMIELNICA"
   - pokrywa: żeliwo z wypełnieniem betonem i z wentylacją
   - zabezpieczenie antyobrotowe.

   Właz powinien posiadać certyfikat akredytacji.
5. Prefabrykowane elementy studni, jak płyta pokrywowa i pierścień odciążający wykonują betoniarnie jak np. "PRE–BET" – Krapkowice lub "WUPRINŻ" – Żory.
6. Beton wypełniający komorę dociążającą B7.5.
7. Przejścia przez ściany studni wykonane fabrycznie.
8. Gdy wlot do studni jest powyżej 70cm nad dnem studni należy wykonać kaskadę zewnętrzną.

DATA/DATE	REW. REV.	TREŚĆ ZMIANY/MODIFICATION	OPRACOWAŁ/DESIGNED	PROJEKTOWAŁ CHECKED	WERYFIKOWAŁ APPROVED

ROK ZAŁ. 1948 ISO 9001
gbpbp PROJPRZEM S.A.
GLIWICKIE BIURO PROJEKTÓW BUDOWNICTWA PRZEMYSŁOWEGO PROJPRZEM SPÓŁKA AKCYJNA
44-101 GLIWICE, UL. PRYMASA S.WYSZYŃSKIEGO 11.
Telefon (centrala): +48(32)2319081–9 Fax: +48(32)2309993 e–mail: office@gbpbp.com.pl

ZAMAWIAJĄCY/CLIENT	GMINA JEMIELNICA
ZADANIE INWESTYCYJNE/PROJECT	KANALIZACJA SANITARNA MIEJSCOWOŚCI JEMIELNICA
OBIEKT/OBJECT	BUDOWA KANALIZACJI SANITARNEJ WRAZ Z PRZYŁĄCZAMI I POMPOWNIAMI ŚCIEKÓW W JEMIELNICY etap VI

		NR UPR.	PODPIS
OPRACOWAŁ/DESIGNED:			
PROJEKTOWAŁ/CHECKED:	R. SKRZEP	28/2001	
WERYFIKOWAŁ/APPROVED:	A.HAWRYLEWICZ	SLK/0047/P005/04	

FAZA/PHASE: PROJEKT WYKONAWCZY
SKALA/SCALE: 1:20
DATA/DATE: 12.12.2022

WSZELKIE PRAWA ZASTRZEŻONE ALL RIGHTS RESERVED

TYTUŁ RYSUNKU/DRAWING TITLE:
STUDZIENKA REWIZYJNA NA KANALIZACJI SANITARNEJ ø1,0m, ø0,8m PEHD – SZCZEGÓŁ

NUMER PROJEKTU/JOB NUMBER

FAZA/PHASE	NR UMOWY/ORDER No.	OBIEKT/OBJECT	BRANŻA/BRANCH
PW	3794	00	S

NUMER RYSUNKU/DRAWING NUMBER: 00 93 401
REWIZJA/REVISION: –

A2+